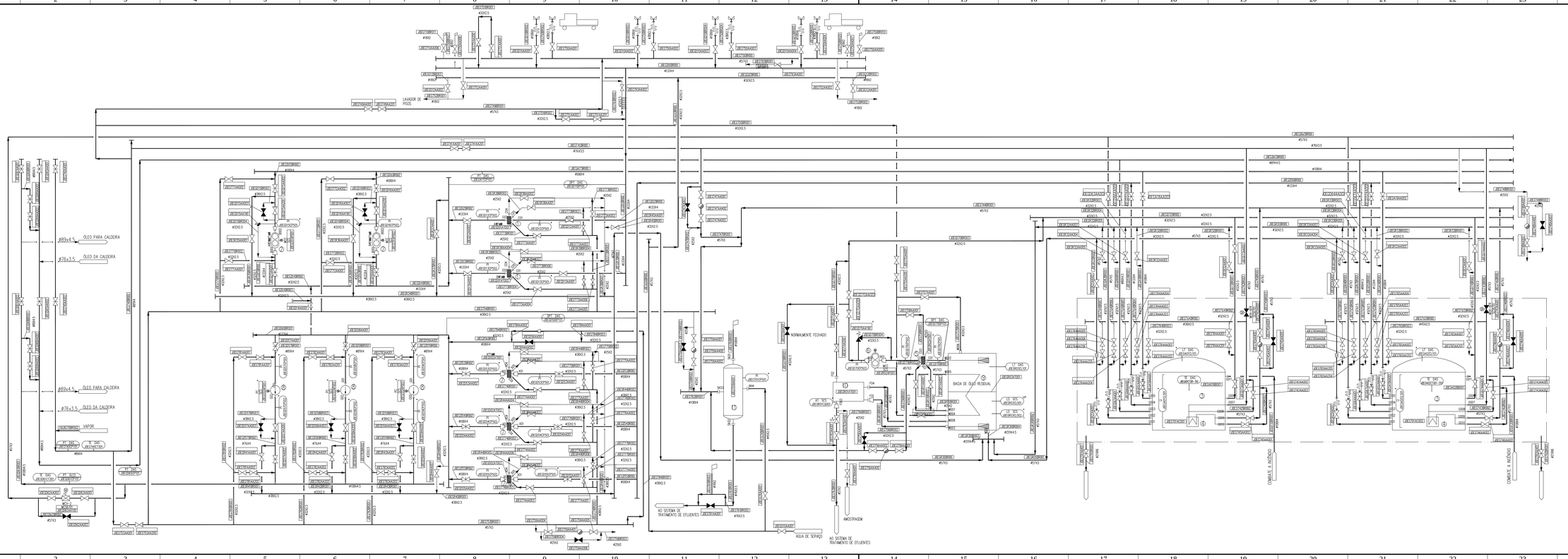

NO.	EQUIPAMENTO	TIPO E ESPECIFICAÇÃO	QNTD.	OBSERVAÇÕES
11	FLASH TANK	V=0.375m³	1	
10	SEPARADOR ÁGUA/ÓLEO		1	
9	POÇO DE ÓLEO RESIDUAL	4200x2000x2500 POÇO DE CONCRETO NO SUBSOLO.	1	
8	BOMBA DE ALIMENTAÇÃO DE ÓLEO	BOMBA CENTRÍFUGA	3	
7	FILTRO		3	
6	BOMBA DE ÓLEO RESIDUAL	BOMBA DE ENGRENAGEM	1	
5	FILTRO		1	
4	AQUECEDOR DE ÓLEO		2	
3	TANQUE DE ÓLEO	V=300m³	2	
2	BOMBA DE DESCARREGAMENTO		2	
1	FILTRO		2	

REV.	DATA	DESENHISTA	PROJETISTA	VERIFICADO	REVISADO	APROVADO	DESCRIÇÃO
0	15/07/2015	[illegible]	[illegible]	[illegible]	[illegible]	[illegible]	[illegible]

UTE Ouronegro — UTE Ouro Negro SPE S/A, Porto Alegre / RS / Brasil

SEPCO1 Electric Power Construction Corporation

Nwepdi BRASIL

PROJETO: UTE Ouro Negro 2x300MW
Pedras Altas / RS / Brasil

FASE APROVADA: BÁSICO

DIAGRAMA DE FLUXO DO SISTEMA DE ÓLEO DIESEL

ESCALA: 1:1 | DWG Nº: TB1511-J01-09 | FOLHA 1 DE 1 | REV. 0