BUEIRO DUPLO CELULAR DE CONCRETO - BDCC (1,5x1,5)

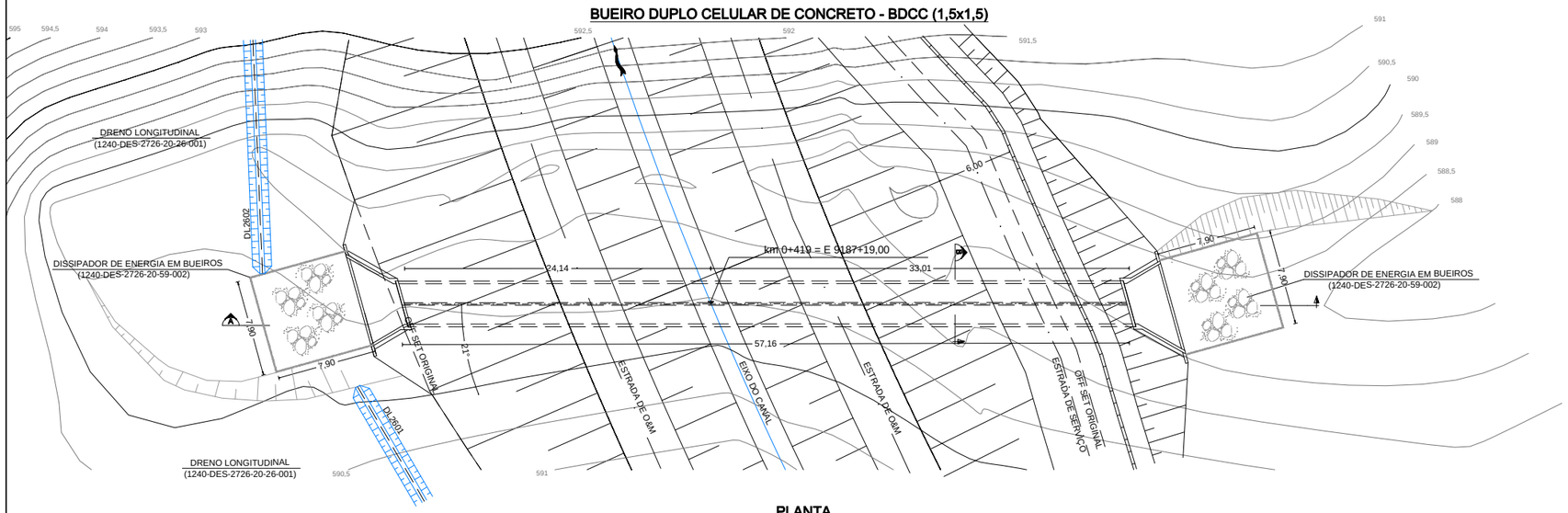

PLANTA
ESC. 1:200

NOTAS:
1 - A localização refere-se ao estaqueamento (km+m) do projeto executivo.
2 - Dimensões em metros, exceto onde indicado.
3 - Na escavação e reaterro foram considerados 50 cm para cada lado além da largura do bueiro.
4 - No cálculo do reaterro foi considerada espessura de 60 cm acima da geratriz superior do bueiro.
5 - Os volumes de escavação e reaterro são respectivamente 83,0 m³ e 208,1 m³.
6 - O lastro será de concreto magro com 200 kg de cimento por m³ de concreto e terá espessura de 10 cm.
7 - Fazer junta de dilatação a cada 10,0 m.
8 - O revestimento nos bueiros celulares será em argamassa de cimento e areia, no traço de (1:3) e espessura variando de 3 a 7 cm.
9 - A Fiscalização deverá aprovar a restituição do efluente dos bueiros nos talvegues naturais, a fim de evitar erosões regressivas que possam colocar em risco a obra.
10 - A Fiscalização deverá orientar, em conjunto com a ATO, a execução de Filtro Invertido no trecho final dos reaterros laterais do bueiro, conforme item 4 do Documento 1375-PCD-3500-04-02-001-R00 de 19/06/09 - Execução de Fundações de Aquedutos e Bueiros.

DADOS COMPLEMENTARES

ÁREA DE DRENAGEM (ha)	VAZÃO (m^3/s)
204,66	9,40

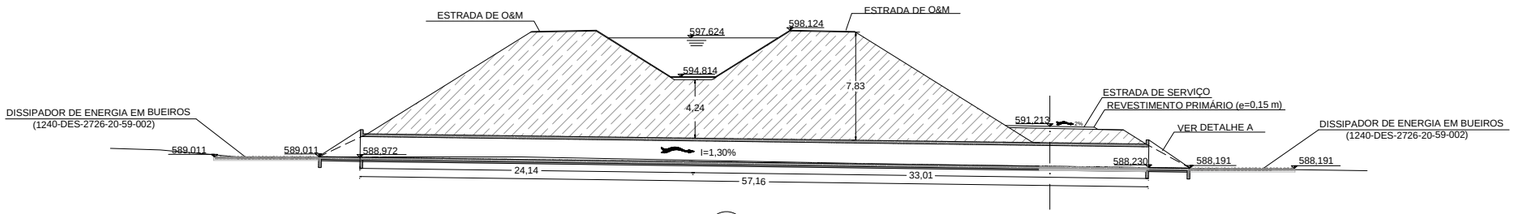

CORTE A
ESC. 1:200

ESC. 1:200 0 2 4 6 8m
ESCALA GRÁFICA

DETALHE A

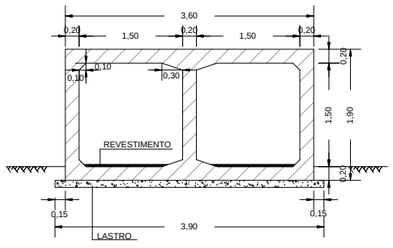

CORTE B
ESC. 1:40

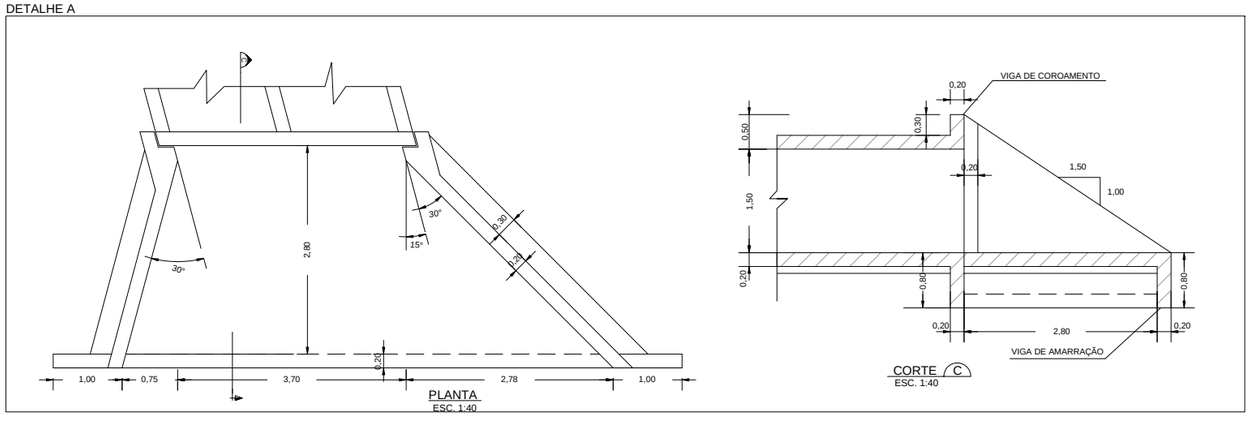

PLANTA
ESC. 1:40

CORTE C
ESC. 1:40

ESC. 1:40 0 1 2m
ESCALA GRÁFICA

DESENHOS DE REFERÊNCIA:

1240-DES-2726-00-00-001: Sistema de Drenagem Externa - Segmento de Canal entre o Res. Barro Branco e o Túnel Monteiro - Layout dos Dispositivos de Drenagem Externa - Planta 01/03

1240-DES-2726-20-26-001: Segmento de Canal entre o Res. Barro Branco e o Túnel Monteiro - Projeto Geométrico - Planta e Perfil Longitudinal - Planta 01/08

1240-DES-2726-30-78-009: Segmento de Canal entre o Res. Barro Branco e o Túnel Monteiro - Projeto Estrutural - Formas - Bocas BDCC - Esconsidade 15°

1240-DES-2726-30-78-002: Segmento de Canal entre o Res. Barro Branco e o Túnel Monteiro - Projeto Estrutural - Formas - Corpo Bueiros Celulares

1240-DES-2726-30-82-003 a 005 :Segmento de Canal entre o Res. Barro Branco e o Túnel Monteiro - Projeto Estrutural - Armaduras - Boca BDCC (1,5x1,5) - Esc. 15°- Plantas 01/03 a 03/03

1240-DES-2726-30-82-015: Segmento de Canal entre o Res. Barro Branco e o Túnel Monteiro - Projeto Estrutural - Armaduras - Corpo BSCC (1,5x1,5) e BDCC (1,5x1,5)

1240-DES-2726-20-59-002: Segmento de Canal entre o Res. Barro Branco e o Túnel Monteiro - Projeto Civil - Dissipador de Energia para Bueiros

1240-DES-2726-20-26-001: Segmento de Canal entre o Res. Barro Branco e o Túnel Monteiro - Projeto Geométrico - Planta e Perfil Longitudinal - (DL2601, DL2602, DL2603, DL2604, DL2605, DL2606, DL2607) - Planta 01/07

1240-DES-2701-20-59-004: Sistema de Drenagem Externa - Filtro Invertido para Bueiros

Nº	DESCRIÇÃO	TIPO EMISSÃO	DATA	RUBRICA	OBJETO
-			/ /		
-			/ /		
-			/ /		
-			/ /		
-			/ /		
3	AUMENTO DO CORPO DO BUEIRO DEVIDO A INCLUSÃO DA ESTRADA DE SERVIÇO	E	15/07/09		
2	ALTERAÇÃO DO TIPO DE EMISSÃO	E	28/04/09		
1	REVISÃO GERAL	B	17/04/09		
0	EMISSÃO INICIAL	B	15/04/09		

REVISÕES

TIPO DE EMISSÃO
(A) PRELIMINAR
(B) PARA APROVAÇÃO
(C) PARA CONHECIMENTO
(D) PARA COTAÇÃO
(X) PARA CONSTRUÇÃO
(F) CONFORME COMPRADO
(G) CONFORME CONSTRUÍDO
(H) CANCELADO
(I) DE TRABALHO

Consórcio ECOPLAN/SKILL

PROJETISTA: PAULO ROBERTO DE ARAÚJO
DESENHISTA: FLÁVIO NUNES
APROVAÇÃO: HENRIQUE KOTZIAN
DATA: 15/07/09
RESP. TÉCNICO: PERCIVAL DE SOUZA / JÚLIO DE SOUZA
Nº ART.: 4189035 / 4192365
CREA: RS 002225 / RS 063127

consórcio LOGOS - CONCREMAT
Gerenciamento do Projeto de Integração do Rio São Francisco

APROVAÇÃO - MI: ATA Nº 0407
DATA 05/05/09
/ /
/ /

MINISTÉRIO DA INTEGRAÇÃO NACIONAL
PROJETO DE INTEGRAÇÃO DO RIO SÃO FRANCISCO
COM BACIAS HIDROGRÁFICAS DO NORDESTE SETENTRIONAL

PROJETO EXECUTIVO DO TRECHO V – EIXO LESTE
SISTEMA DE DRENAGEM EXTERNA
SEGMENTO DE CANAL ENTRE O RES. BARRO BRANCO E O TÚNEL MONTEIRO
BUEIRO km 0+419 – PLANTA, CORTES E DETALHE

FOLHA 01/01

Nº DES CLIENTE: 1240-DES-2726-20-37-001 | REV. R03 | ESCALA INDICADA