BUEIRO TRIPLO CELULAR DE CONCRETO - BTCC (2,5x2,5)

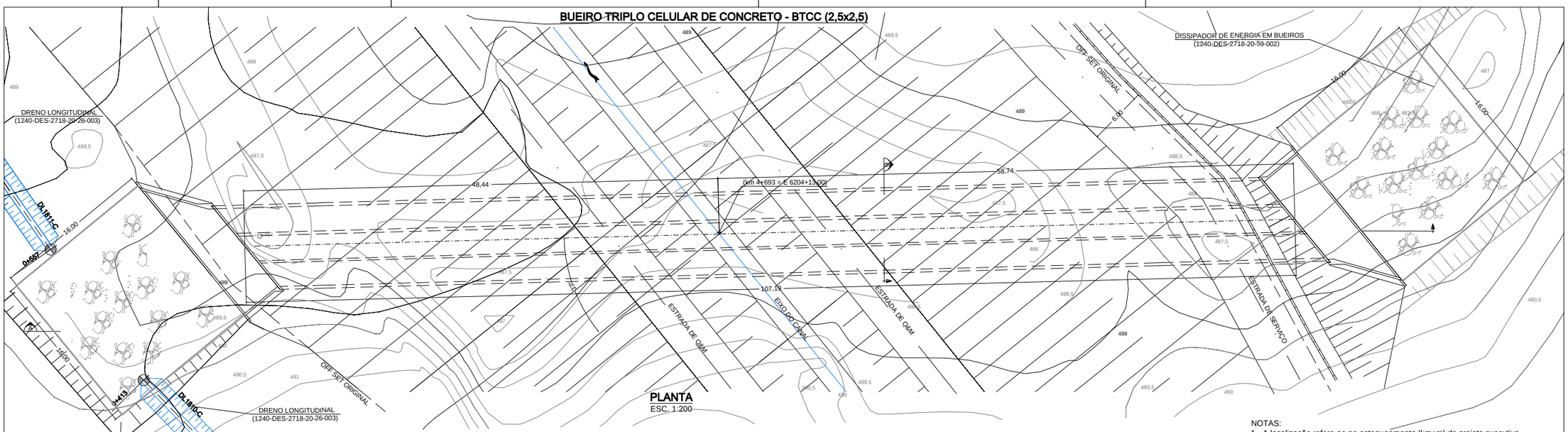

PLANTA
ESC. 1:200

NOTAS:
1 - A localização refere-se ao estaqueamento (km+m) do projeto executivo.
2 - Dimensões em metros, exceto onde indicado.
3 - Na escavação e reaterro foram considerados 50 cm para cada lado além da largura do bueiro.
4 - No cálculo do reaterro foi considerada espessura de 60 cm acima da geratriz superior do bueiro.
5 - Os volumes de escavação e reaterro são respectivamente 510,0 m³ e 944,0 m³.
6 - O lastro será de concreto magro com 200 kg de cimento por m³ de concreto e terá espessura de 10 cm.
7 - Fazer junta de dilatação a cada 10,0m.
8 - O revestimento nos bueiros celulares será em argamassa de cimento e areia, no traço de (1:3) e espessura variando de 3 a 7 cm.

DADOS COMPLEMENTARES

ÁREA DE DRENAGEM (ha)	VAZÃO (m³/s)
392,45	50,55

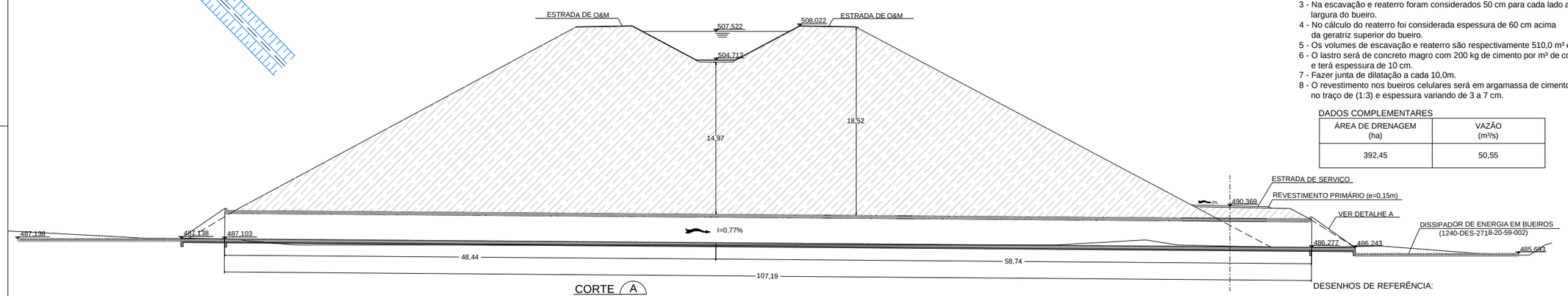

CORTE A
ESC. 1:200

ESC. 1:200 — 0 2 4 8m — ESCALA GRÁFICA

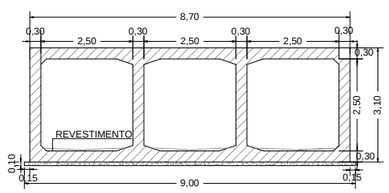

CORTE B
ESC. 1:75

ESC. 1:75 — 0 2 4m — ESCALA GRÁFICA

DETALHE A

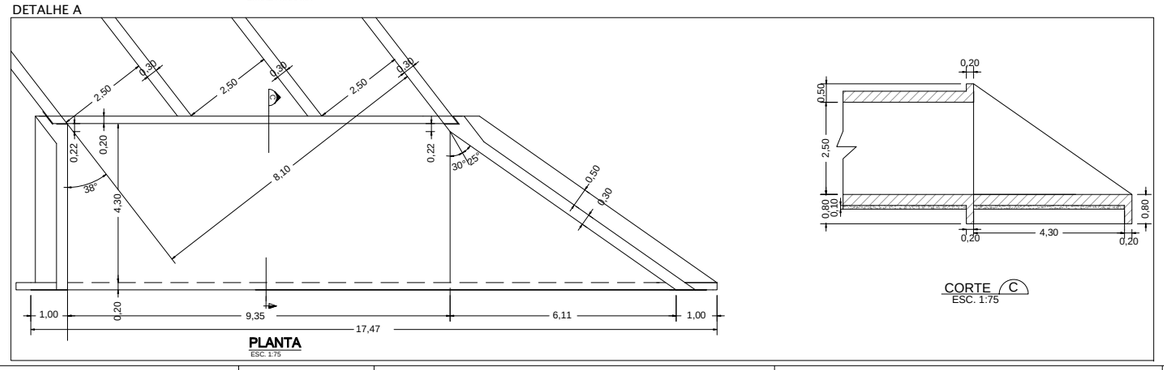

PLANTA
ESC. 1:75

CORTE C
ESC. 1:75

DESENHOS DE REFERÊNCIA:

1240-DES-2718-00-00-002: Sistema de Drenagem Externa - Segmento de Canal entre Res. Copiti e o Aqueduto Branco - Layout dos Dispositivos de Drenagem Externa - Planta 02/09

1240-DES-2718-20-26-004: Segmento de Canal entre Res. Copiti e o Aqueduto Branco - Projeto Geométrico - Planta e Perfil Longitudinal - Planta 04/24

1240-DES-2718-30-78-008: Segmento de Canal entre Res. Copiti e o Aqueduto Branco - Projeto Estrutural - Formas - Boca Bueiros Celulares Esconsos

1240-DES-2718-30-78-002 :Segmento de Canal entre Res. Copiti e o Aqueduto Branco - Projeto Estrutural - Formas - Corpo dos Bueiros Celulares

1240-DES-2718-20-59-002 :Segmento de Canal entre Res. Copiti e o Aqueduto Branco - Projeto Civil - Dissipador de Energia para Bueiros

1240-DES-2718-20-26-003 :Segmento de Canal entre Res. Copiti e o Aqueduto Branco - Projeto Geométrico - Planta e Perfil Longitudinal - (DL-1807, DL-1810, DL-1811, DL-1815, DL-1817) Planta 03/16

1240-DES-2718-30-82-009 a 012 :Segmento de Canal entre Res. Copiti e o Aqueduto Branco - Projeto Estrutural - Armaduras - Boca BTCC (2,50x2,50) - Planta 01/04 a 04/04

1240-DES-2718-30-82-043 :Segmento de Canal entre Res. Copiti e o Aqueduto Branco - Projeto Estrutural - Armaduras - Corpo BTCC (2,5x2,5) - km 4+693

N°	DESCRIÇÃO	TIPO EMISSÃO	DATA	RUBRICA	OBJETO
-			/ /		
-			/ /		
-			/ /		
-			/ /		
-			/ /		
3	AUMENTO NO CORPO DOS BUEIROS DEVIDO A INCLUSÃO DA ESTRADA DE SERVIÇO	E	12/06/09		
2	ALTERAÇÃO DO TIPO DE EMISSÃO	E	25/02/09		
1	REVISÃO GERAL	B	17/02/09		
0	EMISSÃO INICIAL	B	16/02/09		

REVISÕES

TIPO DE EMISSÃO
(A) PRELIMINAR
(B) PARA APROVAÇÃO
(C) PARA CONHECIMENTO
(D) PARA COTAÇÃO
(E) PARA CONSTRUÇÃO
(F) CONFORME COMPRADO
(G) CONFORME CONSTRUÍDO
(H) CANCELADO
(I) DE TRABALHO

Consórcio ECOPLAN/SKILL

PROJETISTA: PAULO ROBERTO DE ARAÚJO
APROVAÇÃO: HENRIQUE KOTZIAN
RESP. TÉCNICO: PERCIVAL DE SOUZA / JÚLIO DE SOUZA
N° ART. : 4189035 / 4192365

consórcio LOGOS - CONCREMAT
Gerenciamento do Projeto de Integração do Rio São Francisco

DESENHISTA: FLÁVIO NUNES
DATA: 12/06/09
CREA : RS 002225 / RS 063127
APROVAÇÃO - MI: ATA N° 0368
DATA 20/02/09

MINISTÉRIO DA INTEGRAÇÃO NACIONAL
PROJETO DE INTEGRAÇÃO DO RIO SÃO FRANCISCO
COM BACIAS HIDROGRÁFICAS DO NORDESTE SETENTRIONAL

PROJETO EXECUTIVO DO TRECHO V - EIXO LESTE
SISTEMA DE DRENAGEM EXTERNA
SEGMENTO DE CANAL ENTRE O RES. COPITI E O AQUEDUTO BRANCO
PBUEIRO km 4+693 - PLANTA, CORTES E DETALHE

N° DES CLIENTE: 1240-DES-2718-20-37-005 | REV. R03 | ESCALA INDICADA | FOLHA 01/01