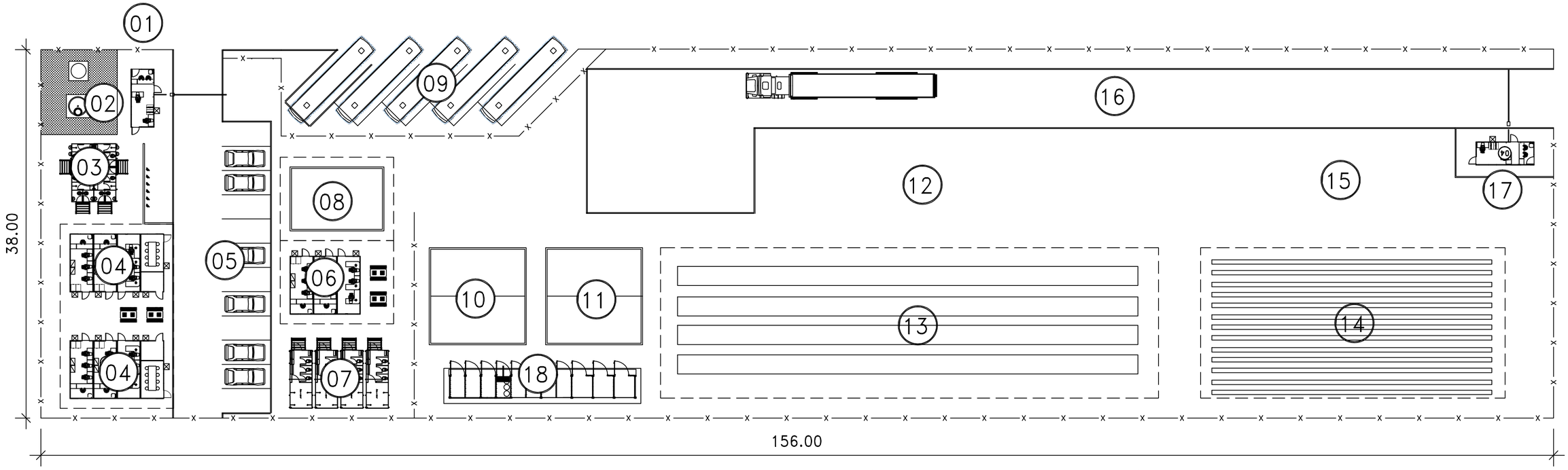

01	PORTARIA ADM
02	RESERVATORIO AGUA E ETE
03	BANHEIROS
04	ESCRITÔRIO ADIMINISTRATIVO
05	ESTACIONAMENTO

06	AMBULATORIO / APOIO
07	VESTIARIO
08	REFEITORIO
09	ESTACIONAMENTO ONIBUS
10	ALMOXARIFADO PIPE RACK

11	ALMOXARIFADO TUBULAÇÃO
12	ESTOQUE PIPE RACK
13	FABRICAÇÃO PIPE RACK
14	FABRICAÇÃO / SOLDA TUBULAÇÃO
15	ESTOQUE TUBULAÇÃO

16	ACESSO CARRETA
17	PORTARIA PATIO
18	COLETA SELETIVA
19	-
20	-

– ESTE DOCUMENTO E SEU CONTEÚDO PERTENCEM À CONSTRUTORA NORBERTO ODEBRECHT

– REPRODUÇÃO, DIVULGAÇÃO OU DISTRIBUIÇÃO PARCIAL OU TOTAL NÃO É PERMITIDA SEM A AUTORIZAÇÃO POR ESCRITO DA EMPRESA

REV.	EMIS.	DATA	ELABORADO	VERIFICADO	APROVADO	VALIDADO POR	VALIDADO DATA	DESCRIÇÃO DAS REVISÕES
A	B	06/04/15	AM	MS	MS	–	–	PARA APROVAÇÃO
A	B	28/05/14	AM	MS	MS	–	–	PARA APROVAÇÃO

TIPO DE EMISSÃO

(A) PRELIMINAR
(B) PARA APROVAÇÃO
(C) PARA INFORMAÇÃO
(D) PARA COTAÇÃO
(E) APROVADO / PARA CONSTRUÇÃO
(F) COMO COMPRADO
(G) COMO CONSTRUIDO
(H) CANCELADO

PROJETO BASICO ALTERNATIVO

ODEBRECHT

PROJETO BÁSICO
TERMINAL PRIVATIVO DA BRASKEM
CANTEIRO 04 – ODEBRECHT
ARRANJO GERAL

ESCALA DE PLOTAGEM: 1:1

Nº CLIENTE:	NÚMERO ENGENHARIA:	REVISÃO:
–	PRO_CANT_003	A