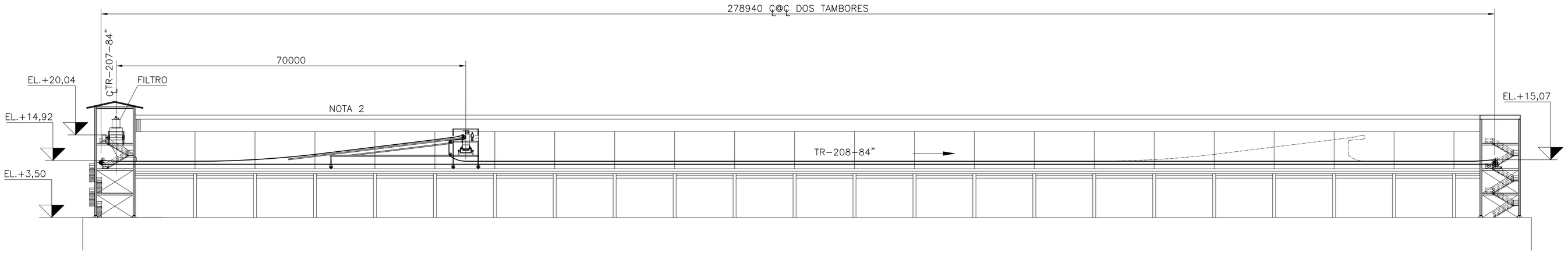

ELEVAÇÃO

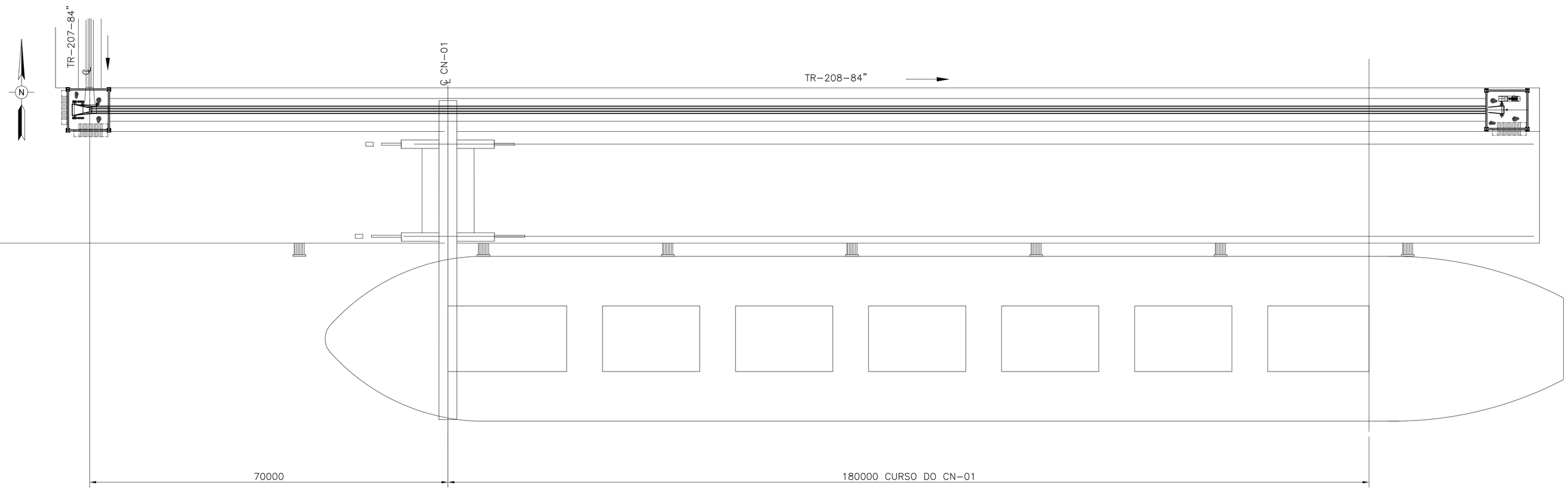

PLANTA

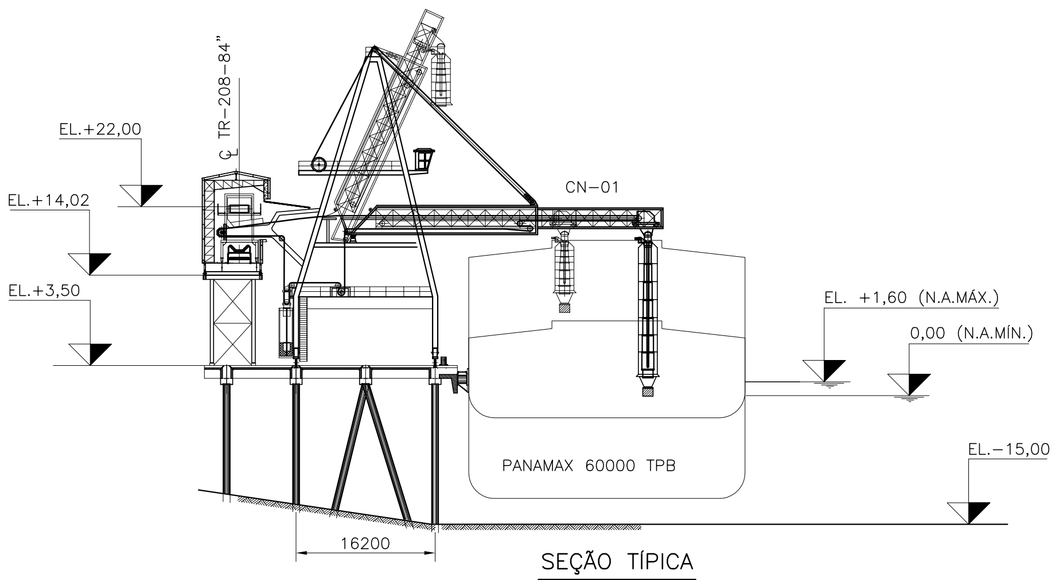

SEÇÃO TÍPICA

DOCUMENTOS DE REFERÊNCIA

1.08.147-DE-B13-B14-2001 – ARQUITETURA – ARRANJO GERAL DO TERMINAL

NOTAS GERAIS

1 – DIMENSÕES EM MILÍMETRO E ELEVAÇÕES EM METRO
2 – GALERIA TOTALMENTE FECHADA COM CORTINA MÓVEL.

REV.	DATA	TIPO	POR	DESCRIÇÃO DAS REVISÕES
0	08/10/09	B	MCS	PARA APROVAÇÃO

EMISSÕES

TIPO DE EMISSÃO				
	(A) PRELIMINAR	(E) PARA CONSTRUÇÃO	(H) CANCELADO	(M) CERTIFICADO
	(B) PARA APROVAÇÃO	(F) CONFORME COMPRADO	(J) APROVADO	( )
	(D) PARA COTAÇÃO	(G) CONFORME CONSTRUÍDO	(L) LIBERADO PARA COMPRA	( )

Triunfo | SANTA RITA

SANTA RITA S/A – TERMINAIS PORTUÁRIOS

PLANAVE S.A. Estudos e Projetos de Engenharia

BRASIL INTERMODAL TERMINAL SANTOS-BRITES
PROJETO BÁSICO AMBIENTAL
MANUSEIO DE GRANÉIS VEGETAIS
CARREGADOR DE NAVIO
ARRANJO GERAL

RESPONSÁVEL		DATA
PROJ.	WOB	07/10/09
DES.	MCS	08/10/09
VERIF.	WOB	08/10/09
APROV.	RTP	08/10/09

ESCALA 1/500

No. CLIENTE

No. PROJ. 1.08.147 DE-B15-C32-2005 | REV. 0 | FORMATO A1