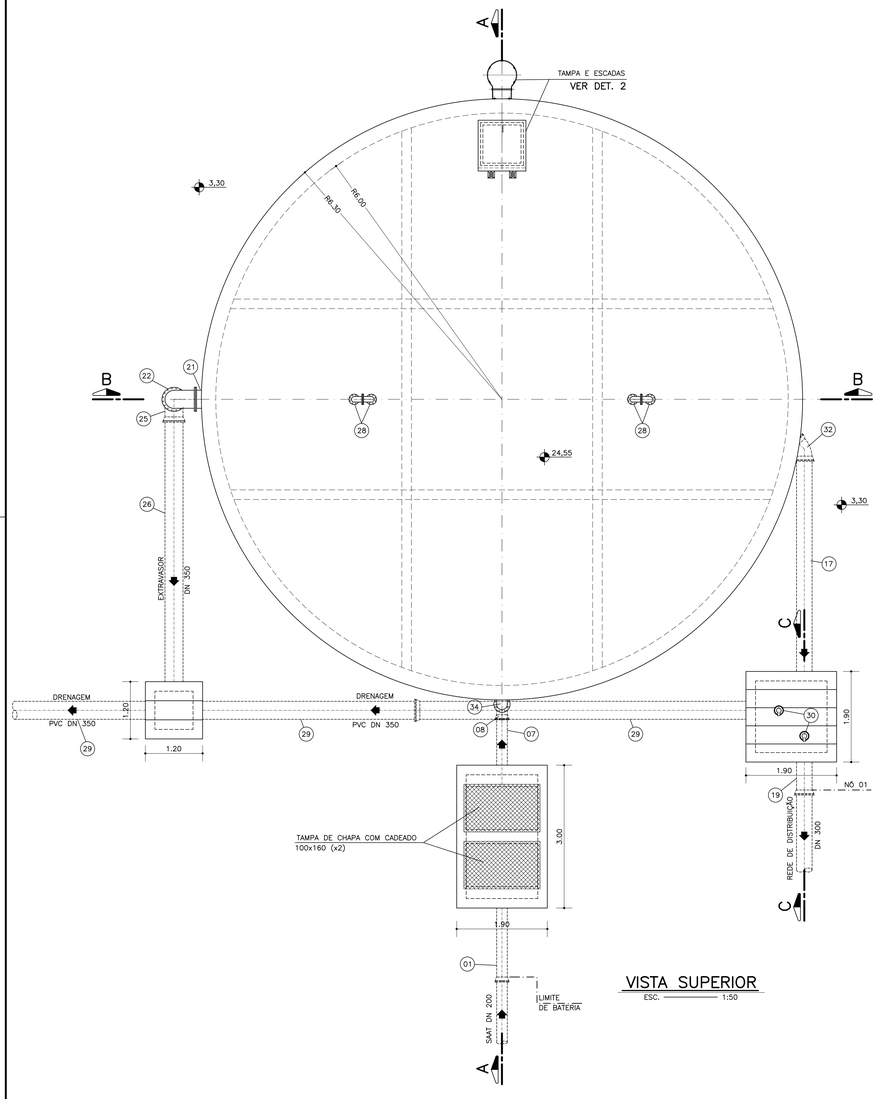

VISTA SUPERIOR

ESC. 1:50

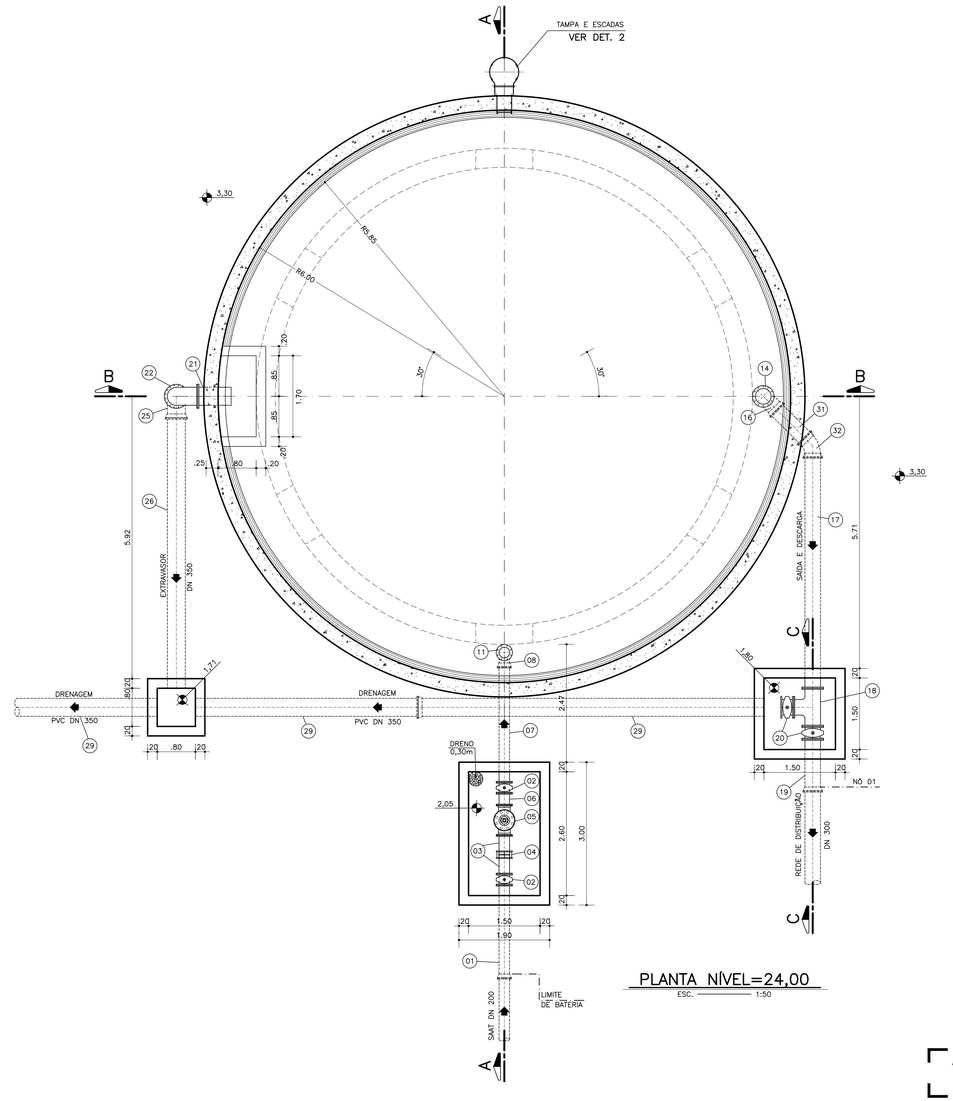

PLANTA NÍVEL=24,00

ESC. 1:50

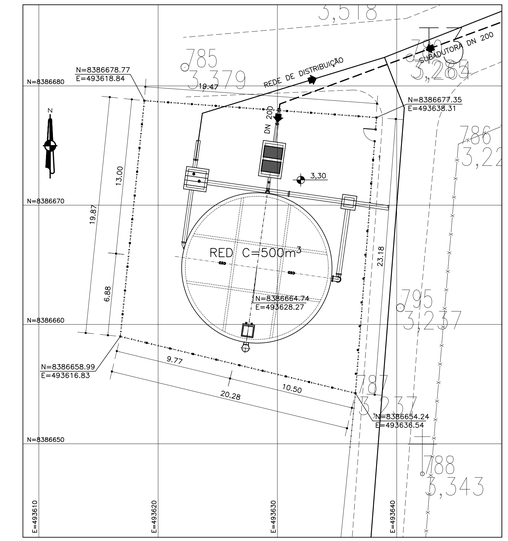

PLANTA DE LOCAÇÃO

ESC. 1:200

NOTAS:

1 – DIMENSÕES EM CENTÍMETROS E ELEVAÇÕES EM METRO, EXCETO INDICAÇÃO CONTRÁRIA.

2 – OS TUBOS DEVERÃO SER INSTALADOS ANTES DA CONCRETAGEM.

Nº	DATA	DESCRIÇÃO	DES.	VERIF.	APROV.
0	JUN./2014	EMISSÃO INICIAL	ARLINDO	IGOR	EDUARDO

REVISÕES

embasa — empresa baiana de águas e saneamento s.a.

GOVERNO DA Bahia — TERRA DE TODOS NÓS

Folha: 01 de 03

Sistema: LOTE 3 - REGIÃO NORTE - SIAA DE PONTA DA TULHA

Projeto: RESERVATÓRIO ELEVADO C=500m³
VISTA SUPERIOR, PLANTA NÍVEL 24,00 E PLANTA DE LOCAÇÃO

Localidade: ILHÉUS - BA

engeprol — Engenharia Projetos e Planejamentos Sociedade Simples Ltda.

Resp. Técnico/Crea/Nº ART: EDUARDO TOURINHO/15.995-D/BA2011.052355 — Assinatura:

Responsáveis Por: Nome:	Assinatura:	Crea/Nº ART:	Data:	Escala: INDICADA
Execução: LUZIANNE BARRETO		32.558-D BA2011.094127	JUN./2014	Des. Número:
Desenho: ARLINDO PRUDÊNCIO		–	JUN./2014	P-286-RES-01/TUL
Verificação: MÁRCIA BARBOSA		17.509-D BA2011.094114	JUN./2014	Substitui A:
Aprovação:EDUARDO TOURINHO		15.995-D BA2011.052355	JUN./2014	Substituído Por:

APROVADO
TPA
embasa