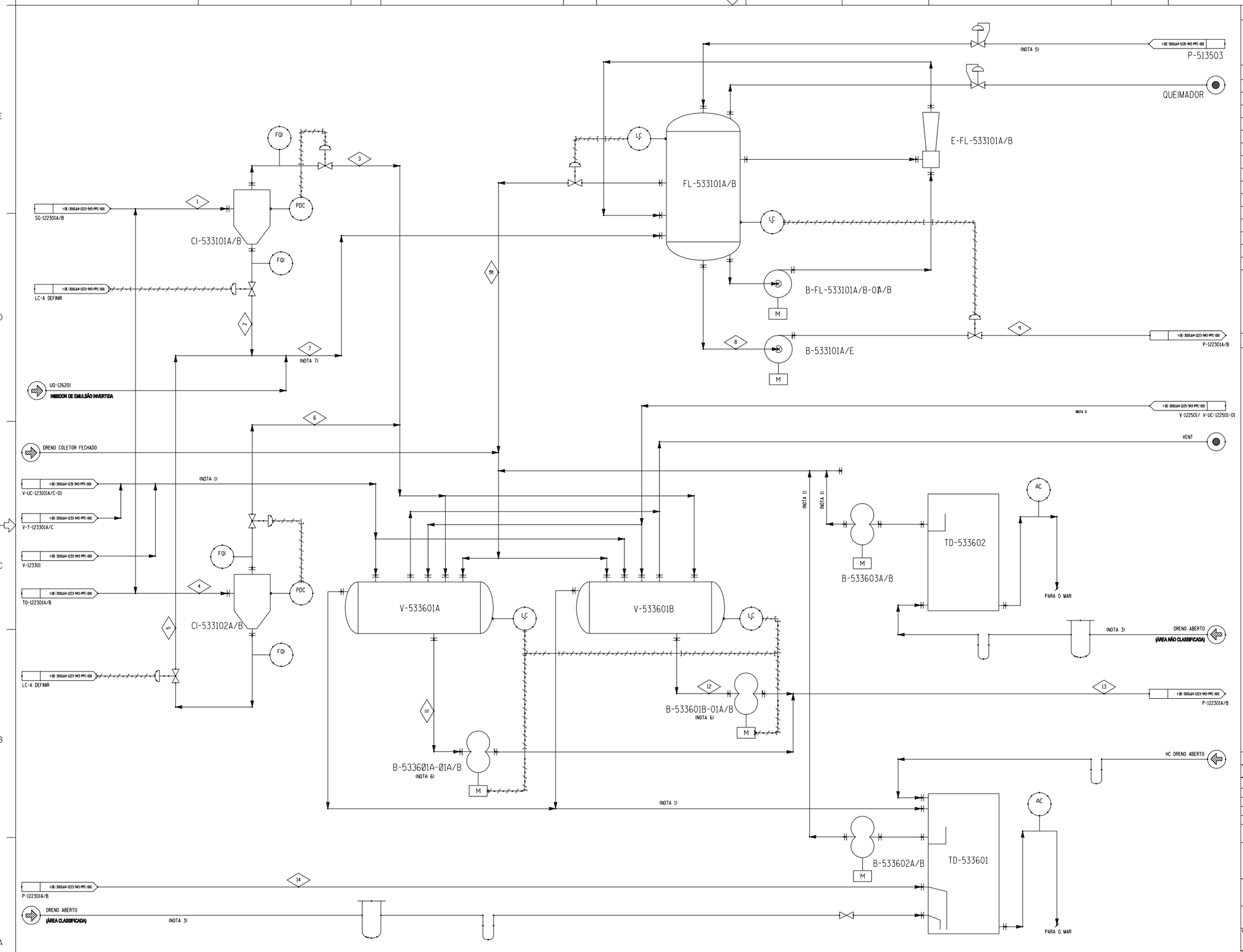

DOCUMENTOS DE REFERÊNCIA

ET SIMBOLOS E ABREVIAÇÕES

EQUIPAMENTOS

Nº EQUIP.	DESCRIÇÃO	TIPO	CAPACIDADE
B-533101A/E (6x25%)	BOMBA DE ÁGUA PRODUZIDA	CENTRIFUGA HORIZONTAL	206 m^3/h
B-533601A/B-01A/B (4x100%)	BOMBA DO VASO DE REJEITOS	PARAFUSOS	60 m^3/h
B-533602A/B (2x100%)	BOMBA DE ÓLEO DA CAIXA DE DRENAGEM ABERTA - ÁREA CLASSIFICADA	PARAFUSOS	10 m^3/h
B-533603A/B (2x100%)	BOMBA DE ÓLEO DA CAIXA DE DRENAGEM ABERTA - ÁREA NÃO CLASSIFICADA	PARAFUSOS	10 m^3/h
B-FL-533101A/B-01A/B (4x50%)	BOMBA DE RECIRCULAÇÃO DE ÁGUA PRODUZIDA	CENTRIFUGA	(NOTA 8)
CI-533101A/B (2x50%)	HIDROCICLONE SEPARADOR DE PRODUÇÃO	-	10000 m^3/d
CI-533102A/B (2x50%)	HIDROCICLONE DESIDRATADOR DE ÓLEO	-	4000 m^3/d
E-FL-533101A/B (2x50%)	EDUTOR DO FLOTADOR	-	(NOTA 8)
FL-533101A/B (2x50%)	UNIDADE DE FLOTAÇÃO DE GÁS	VERTICAL	10000 m^3/d
TD-533601 (1x100%)	CAIXA DE DRENAGEM ABERTA ÁREA CLASSIFICADA	CILÍNDRICA	40 m^3
V-533601A/B (2x100%)	VASO DE REJEITOS	HORIZONTAL	32 m^3
TD-533602 (1x100%)	CAIXA DE DRENAGEM ABERTA ÁREA NÃO CLASSIFICADA	CILÍNDRICA	40 m^3

NOTAS GERAIS

1 - NORMALMENTE SEM FLUXO. FLUXO EVENTUAL DE LÍQUIDO NÃO ESTÁ INCLUÍDO NO BALANÇO DE MASSA.

2 - AS CARACTERÍSTICAS DE PERFORMACE DO EQUIPAMENTO E SISTEMAS SÃO DADOS DE PROJETO E PODEM NÃO ESTAR DE ACÔRDO COM O BALAÇO DE MASSA.

3 - VAZÕES E DIMENSIONAMENTO PARA ESTAS LINHAS SÃO PELO CONTRATANTE.

4 - MÁXIMA VAZÃO. VAZÃO NORMAL = 60 m^3/h.

5 - DIMENSIONAMENTO DA INJEÇÃO DE GÁS PARA A UNIDADE DE FLOTAÇÃO DEVERÁ SER DEFINIDA PELO FABRICANTE.

6 - AMBAS AS BOMBAS OPERARÃO SIMULTANEAMENTE DURANTE A DRENAGEM DO DESIDRATADOR DE ÓLEO.

7 - A CAPACIDADE NOMINAL DO SISTEMA DE ÁGUA OLEOSA É 12500 m^3/d.

8 -A CAPACIDADE DESSES EQUIPAMENTOS DEVERÁ SER DEFINIDA PELO DETALHAMENTO DO PROJETO.

CORRENTE N.		1	2	3	4	5	6	7	8	9	10	11	12	13	14
VAZÃO DE PROJETO	(kg/h)	407500	399350	8150	163000	159740	3260	407500	407500	407500	10	96000	96000	96000	407500
TEMPERATURA DE OPERAÇÃO	(°C)	70	70	70	70	70	70	70	70	70	70	70	70	70	40
PRESSÃO DE OPERAÇÃO	(kPa abs)	981	127	101	981	127	101	127	127	294	127	108	108	981	226
DENSIDADE	(kg/m^3)	978	978	677	978	978	677	978	978	978	677	800	800	800	1017
NOTAS:								(7)					(4)	(4)	

REV.	DESCRIÇÃO	DATA	POR.	VERIF.	APROV.
0	TRADUÇÃO DO ORIGINAL	20OUT03	CJN	FABIO	MARCO A.

ESTE DOCUMENTO É DE PROPRIEDADE DA PETROLEO BRASILEIRO S.A-PETROBRAS, E NAO PODE SER REPRODUZIDO OU USADO PARA QUALQUER FINALIDADE DIFERENTE DAQUELA PARA A QUAL ESTA SENDO FORNECIDO

Figura 2.4-30

PETRÓLEO BRASILEIRO S.A. PETROBRAS

CENPES

CLIENTE OU USUARIO: UN-RIO / ATP-RO

EMPREENDIMENTO OU PROGRAMA: DESENVOLVIMENTO DO CAMPO DE RONCADOR

AREA OU UNIDADE: UNIDADE P-52

TITULO: FLUXOGRAMA DE UTILIDADES ÁGUA PRODUZIDA E DRENAGEM

PROJ.	CENPES	DES.	C.NORONHA	VERIF.	FABIO	APROV.	MARCO A.
ESCALA	S/ESCALA	DIM.	A1: 841x594mm	CC	600664	FOLHA	01 de 01
DATA	20OUT03	NUMERO	DE-3010.64-5330-943-TKP-001			REV	0