DRENO DE TALVEGUE
DT–01

DETALHE "A"

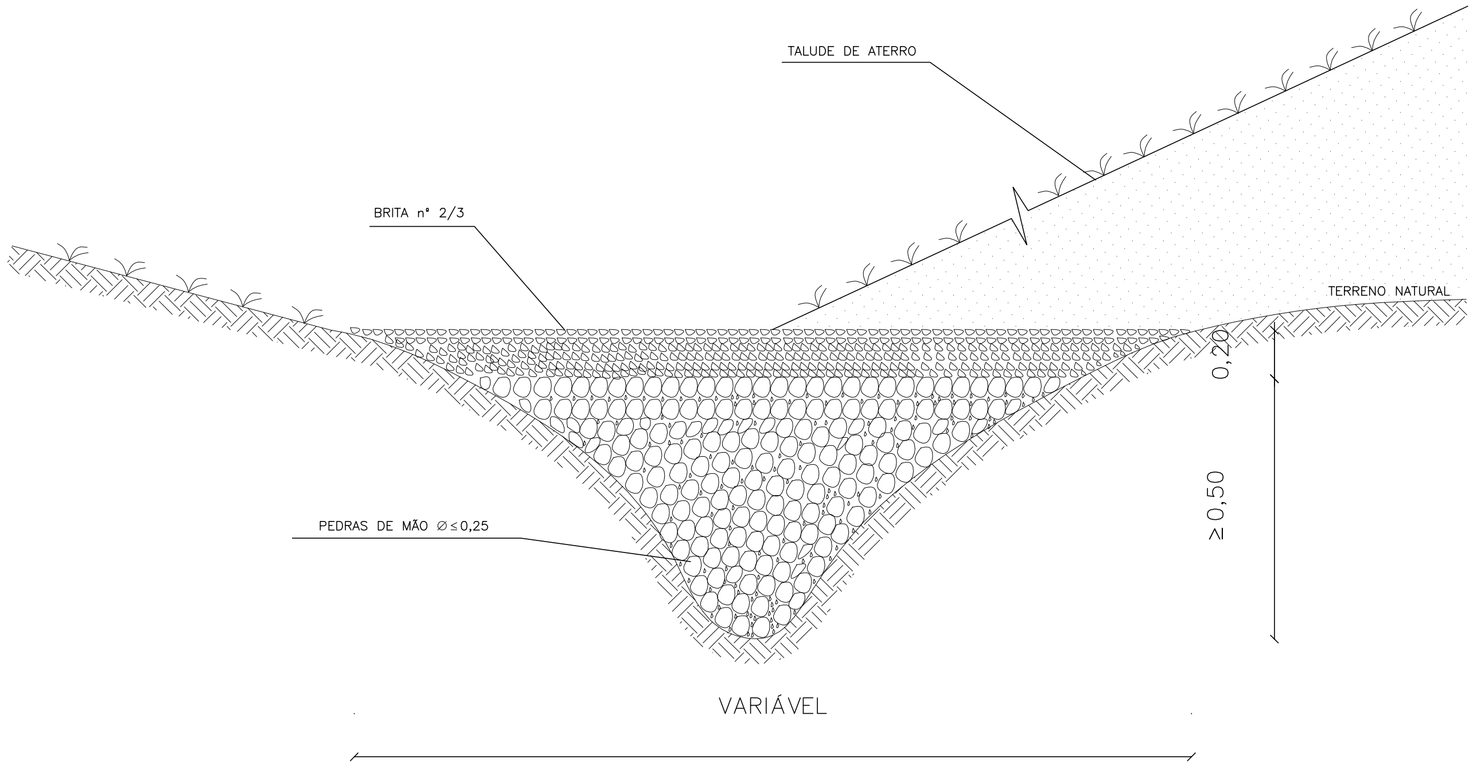

DRENO LONGITUDINAL PROFUNDO PARA CORTE EM SOLO
DPS–08

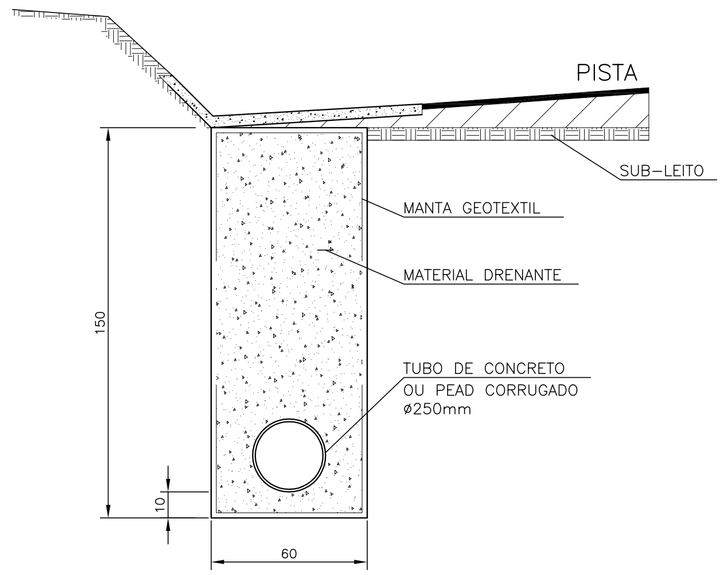

DISCRIMINAÇÃO	UND	DPS
ESCAVAÇÃO	m^3/m	0,75
MATERIAL DRENANTE	m^3/m	0,69
TUBO DE CONCRETO OU PEAD CORRUGADO	m^3/m	1,00
MANTA GEOTEXTIL	m^3/m	4,30

BOCAS DE SAÍDA DE DRENOS PROFUNDOS
BOCAS DE SAÍDA EM CONCRETO BSD–02

VISTA FRONTAL

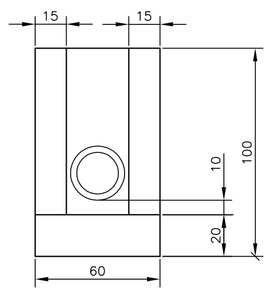

PLANTA

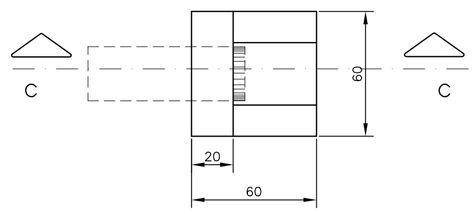

CORTE C–C

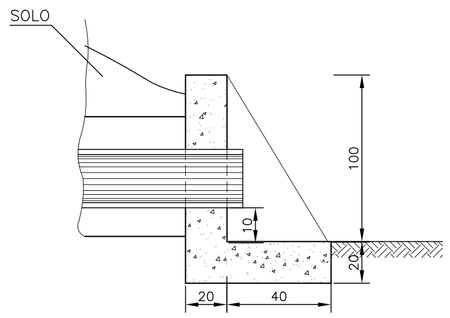

CONSUMOS MÉDIOS PARA UMA UNIDADE	
FORMAS (m^2/m)	2,16
CONCRETO fck≥20 MPa (m^3/m)	0,204

NOTAS
1 – MEDIDAS EM CENTÍMETRO, EXCETO ONDE INDICADO.

LEGENDA

DOCUMENTOS DE REFERÊNCIA

INSTRUÇÕES P/ PLOTAGEM	
COR	ESPESSURA
COR N. 8	0,05
WHITE	0,1
YELLOW	0,1
GREEN	0,2
CYAN	0,3
BLUE	0,4
RED	0,6
MAGENTA	0,8

REV.	T.E.	DESCRIÇÃO	PROJ.	DES.	VER.	APR.	SE.	DATA
A	B	EMISSÃO INICIAL	JSP	JSP	ABS	W.R	–	23/08/11

REVISÕES

T.E. TIPO DE EMISSÃO: (A) PRELIMINAR (B) PARA APROVAÇÃO (C) PARA CONHECIMENTO (D) PARA COTAÇÃO (E) PARA CONSTRUÇÃO (F) CONFORME COMPRADO (G) CONFORME CONSTRUÍDO (H) CANCELADO

VALE

JMSouto ENGENHARIA E CONSULTORIA

PROJETO	Nº DO PROJETO	Nº DA SE
NOVA ESTRADA DE ACESSO – MCR	S1508–1	–

PROJETO CONCEITUAL
GERAL
NOVA ESTRADA DE ACESSO MCR
PROJETO DE DRENAGEM – DISPOSITIVOS DE DRENAGEM
DRENO PROFUNDO E DRENO DE TALVEGUE

ESCALA	Nº JM SOUTO	Nº VALE	REVISÃO
SEM ESCALA	JCVR62A3–1–DR–DDR–0005	1000UR–B–74740	A

PE–G–601 – Rev 5 (A1)