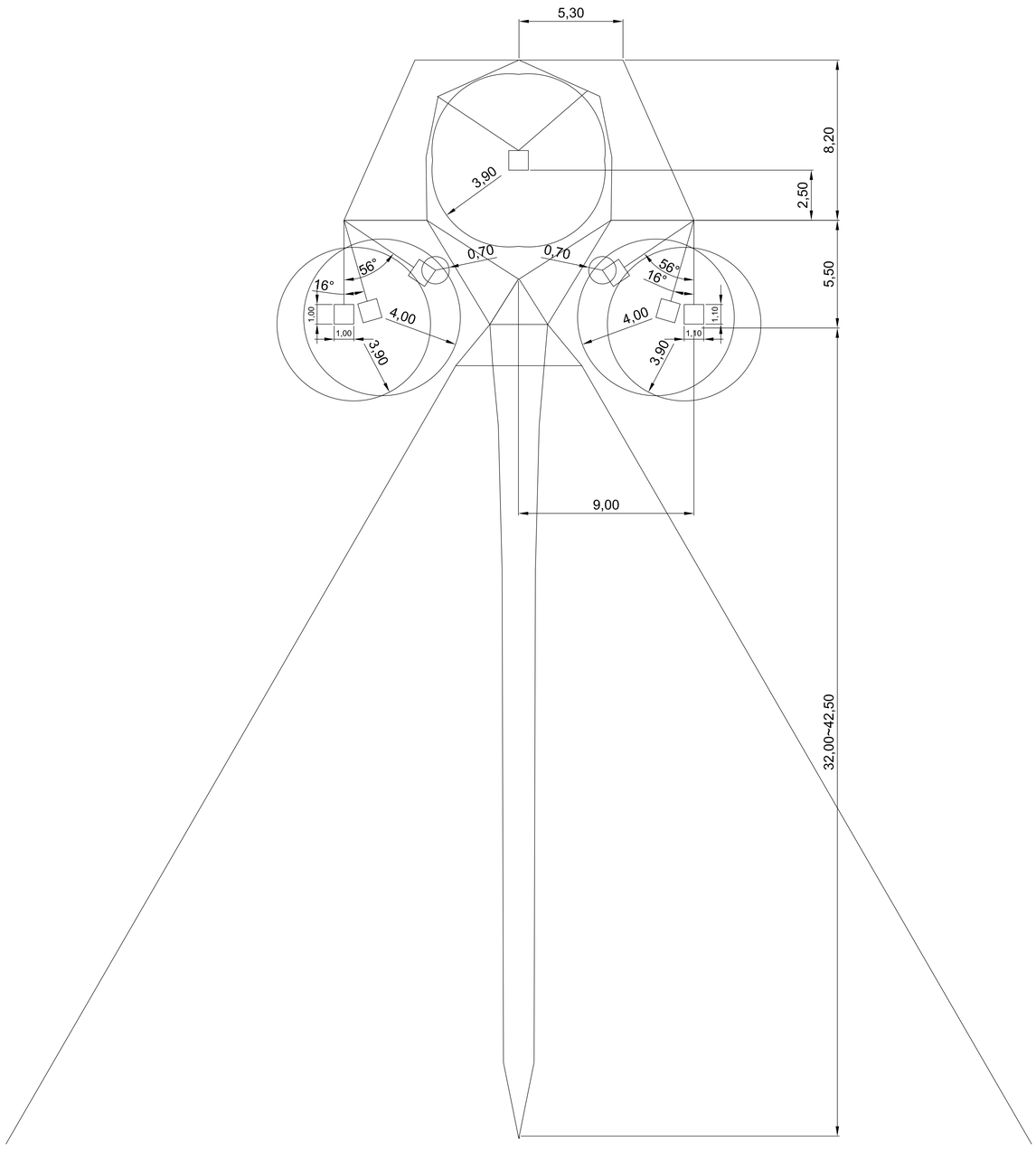

REV	EMITIDO PARA	DESCRIÇÃO	FEITO	VISTO	POR	ORG.	FEITO	VISTO	APROV
			FURNAS				PROJETISTA		
0B	COMENTÁRIOS	REVISÃO GERAL					TACTA EA	TACTA MF	SA 23/09/13
0A	COMENTÁRIOS	EMISSÃO INICIAL					TACTA EA	TACTA MF	SA 14/05/13

TRIÂNGULO MINEIRO TRANSMISSORA

S/ESCALA

Edson Alexandre 23/09/13
AUTOR/DESENHO
Marcos Fernandes 23/09/13
AUTOR/PROJETO
Sérgio Anguate 23/09/13
VISTO/RESP/CREA

LT 500kV MARIMBONDO – ASSIS

SILHUETA DA ESTRUTURA PREDOMINATE TIPO G52

INCOMISA Industria Construções e Montagens Ingelec S.A.

TACTA

285–019–DE–0–B