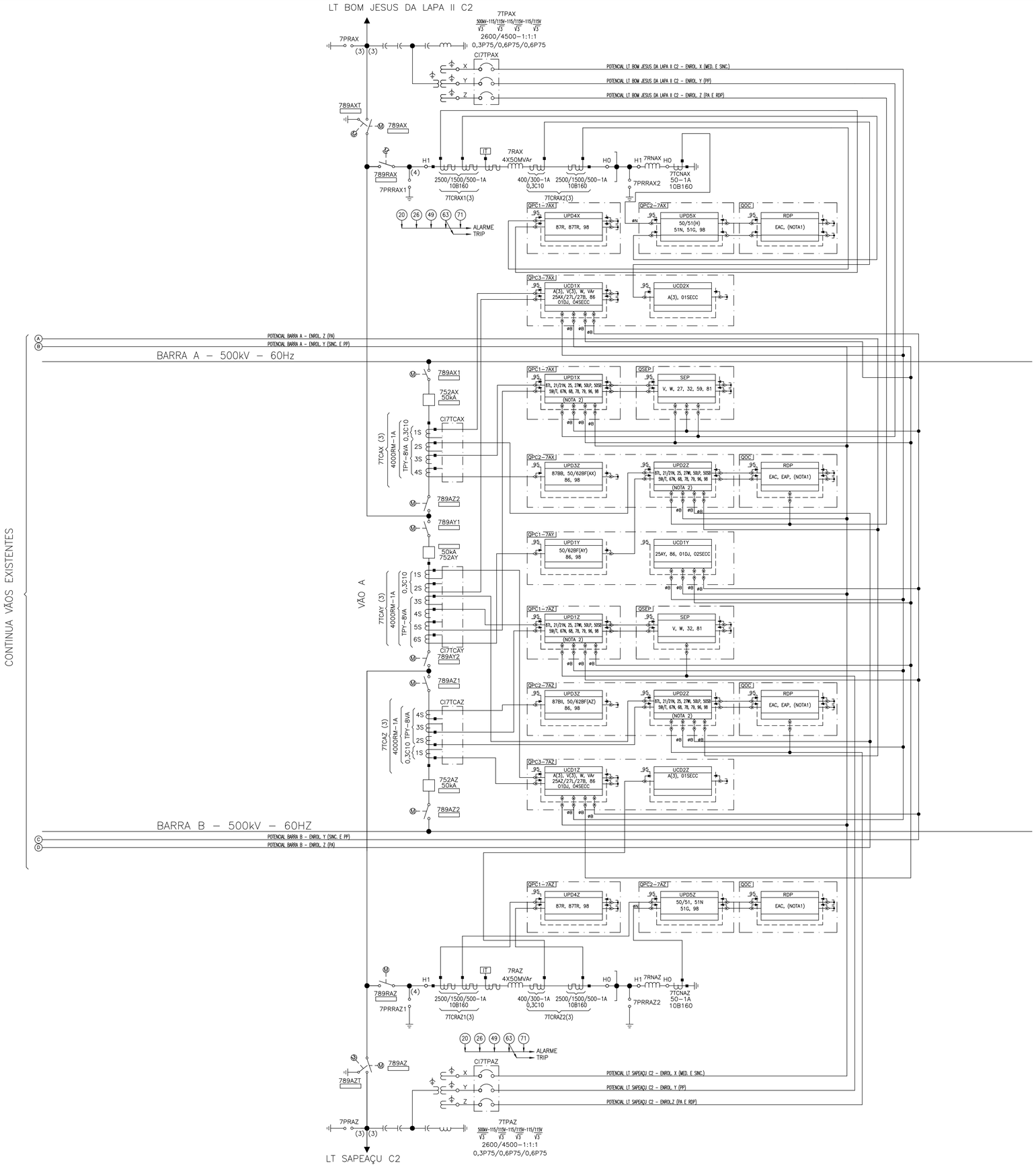

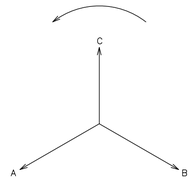

SEQUÊNCIA DE FASES

LEGENDA

A	–	CORRENTE
EAC	–	ENTRADA ANALÓGICA DE CONTROLE
EAP	–	ENTRADA ANALÓGICA DE POTENCIAL
IT	–	IMAGEM TÉRMICA
PR	–	PÁRA-RAIO
RDP	–	REGISTRADOR DIGITAL DE PERTURBAÇÕES
SEP	–	SISTEMA ESPECIAL DE PROTEÇÃO
TC	–	TRANSFORMADOR DE CORRENTE
TPC	–	TRANSFORMADOR DE POTENCIAL CAPACITIVO
V	–	TENSÃO
VAr	–	POTÊNCIA REATIVA
W	–	POTÊNCIA ATIVA
20	–	VÁLVULA DE AUMENTO DE PRESSÃO INTERNA
21	–	PROTEÇÃO DE DISTÂNCIA DE FASE
21N	–	PROTEÇÃO DE DISTÂNCIA DE TERRA
25	–	RELÉ DE SINCRONISMO
26	–	PROTEÇÃO DE SOBRETEMPERATURA DO ÓLEO
27	–	PROTEÇÃO DE SUBTENSÃO
27WI	–	PROTEÇÃO DE SUBTENSÃO "WEAK INFEED"
32	–	PROTEÇÃO DIRECIONAL DE POTÊNCIA
49	–	PROTEÇÃO DE SOBRETEMPERATURA DO ENROLAMENTO
51	–	PROTEÇÃO DE SOBRECORRENTE DE FASE
51G	–	PROTEÇÃO DE SOBRECORRENTE DE TERRA
51N	–	PROTEÇÃO DE SOBRECORRENTE DE NEUTRO
50LP	–	PROTEÇÃO DE "DEAD LINE PICK-UP"
50SB	–	PROTEÇÃO DE "STUB BUS"
50/62BF	–	PROTEÇÃO DE FALHA DO DISJUNTOR
52	–	DISJUNTOR
59(I/T)	–	PROTEÇÃO DE SOBRETENSÃO (INSTANTÂNEO/TEMPORIZADO)
63	–	RELÉ DE DETEÇÃO DE GÁS
67(N)	–	PROTEÇÃO DIRECIONAL DE SOBRECORRENTE DE NEUTRO
68	–	RELÉ DE BLOQUEIO POR OSCILAÇÃO DE POTÊNCIA
71	–	DISPOSITIVO DE DETECÇÃO DE NÍVEL
78	–	PROTEÇÃO DE PERDA DE SINCRONISMO
79	–	RELÉ DE RELIGAMENTO AUTOMÁTICO
81	–	PROTEÇÃO DE SUB/SOBREFREQÜÊNCIA
86	–	RELÉ DE BLOQUEIO
87	–	PROTEÇÃO DIFERENCIAL
89	–	SECIONADOR
96	–	LOCALIZADOR DE DEFEITO
98	–	OSCILÓGRAFO

NOTAS:

1 – AS SUPERVISÕES DIGITAIS DE OSCILOGRAFIA SERÃO ENVIADAS DAS UNIDADES DE CONTROLE E PROTEÇÃO PARA O RDP ATRAVÉS DE PROTOCOLO DE COMUNICAÇÃO.

2 – ALTERNATIVAMENTE A PROTEÇÃO UNITÁRIA INDICADA NESTE DESENHO COMO PROTEÇÃO DIFERENCIAL (87L), PODERÁ SER SUBSTITUÍDA POR PROTEÇÃO DE DISTANCIA (21/21N).

DESENHOS DE REFERÊNCIA:

ATEXVI-SE-IB-308 – SE IBICOARA
DIAGRAMA UNIFILAR SIMPLIFICADO
SETOR 500kV

Nº	DATA	REVISÃO	EXECUTADO POR	APROVADO POR

ATE XVI
ATE XVI Transmissora de Energia S.A.

LEILÃO ANEEL 007/2012 - LOTE A
SUBESTAÇÕES
MIRACEMA-GILBUÉS II-BARREIRAS II-BOM JESUS DA LAPA II-IBICOARA-SAPEAÇU

SNC-LAVALIN Marte

PROJETO BÁSICO

ELAB.	VERIF.	APROV.
PMT	LAX	ZT

RESP. TÉC.	Nº CREA/RJ	DATA
CSF	197/7101145	03/05/13

SE IBICOARA

DIAGRAMA UNIFILAR
MEDIÇÃO E PROTEÇÃO
SETOR 500KV

Nº DOC. **ATEXVI-SE-IB-309**

ESCALA: -
FOLHA: 1/1
REV.: 0