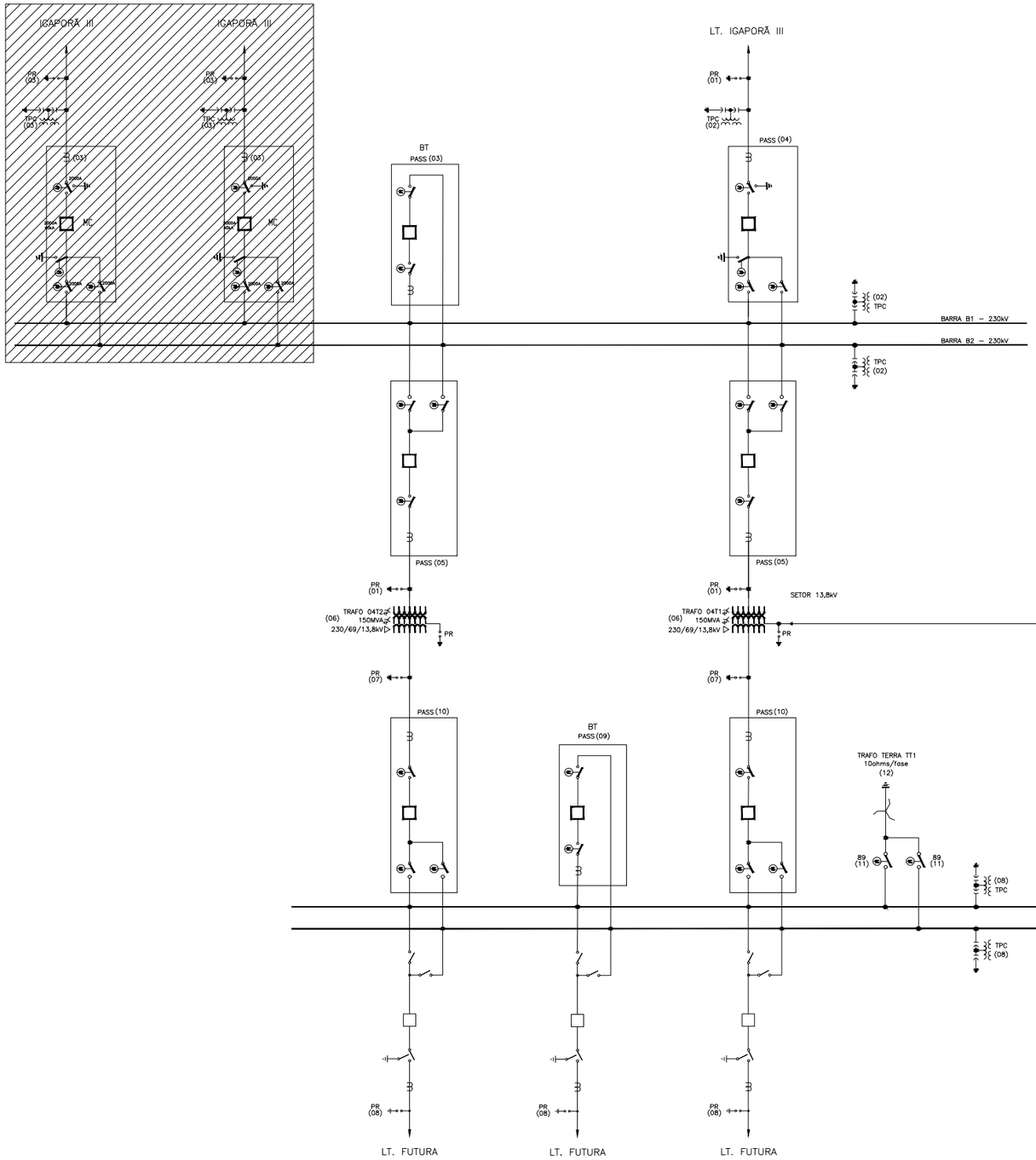

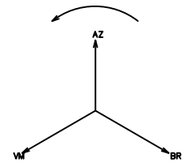

SEQUÊNCIA DE FASES

LEGENDA

MC – MÓDULO COMPACTO (ENGLOBA DISJUNTOR, CHAVES E TCs)
TPC – TRANSFORMADOR DE POTENCIAL CAPACITIVO
PR – PARA–RAIO
– IMPLANTAÇÃO SOB RESPONSABILIDADE DA JMM

NOTAS:

1 – QUANTIDADES DE EQUIPAMENTOS, QUANDO DIFERENTE DE UM (1), ESTÃO INDICADAS ENTRE PARÊNTESES.

N°	DESCRIÇÃO	FEITO	VISTO	APROV	DATA

FLUXO engenharia | CYMI MASA | JMM Transmissora João Neiva de Macedo de Macaúbas S.A.

SUBESTAÇÕES GENTIO DO OURO II - GILBUES II - MORRO DO CHAPÉU II - OUROLÂNDIA II - BROTAS DE MACAÚBAS - IGAPORÃ III - PINDAÍ II
PROJETO BÁSICO

N° FLUXO 3.51.20-A1-1170

ELAB. ZT | VERIF. NS | APROV. ZT | RESP. TÉC. NS | N° CREA 27.298/D | DATA 15/04/15

SUBESTAÇÃO PINDAÍ II
SETORES 500 E 230 kV
DIAGRAMA UNIFILAR SIMPLIFICADO

N° JMM 41-S000-0170

ESCALA -
FOLHA 1/1
REV. A

COLOR	PEN	PEN WIDTH
254	254	0,30
253	253	0,30
252	252	0,30
111	7	0,00
41	7	0,30
20	7	0,30
14	14	0,30
11	7	0,60
9	7	0,05
7	7	0,35
6	7	0,40
5	7	0,00
4	7	0,40
3	7	0,30
2	7	0,35
1	7	0,00