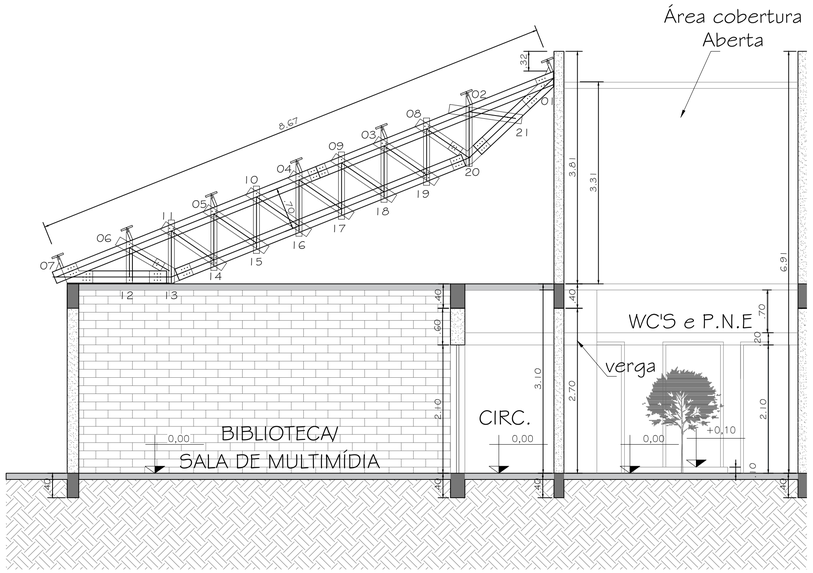

01 Estrutura Intermediária

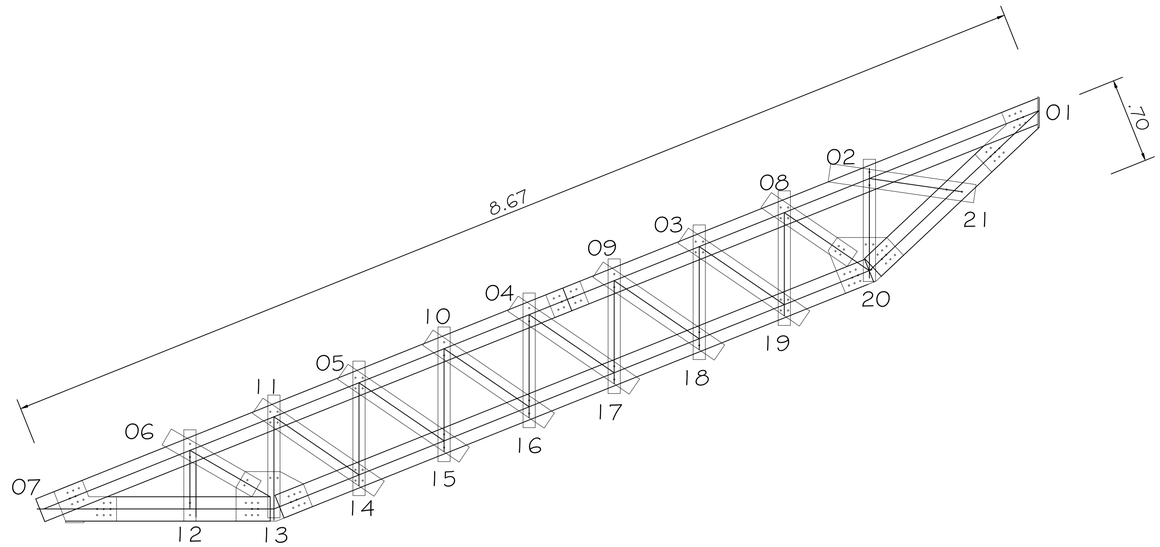

02 Estrutura Intermediária

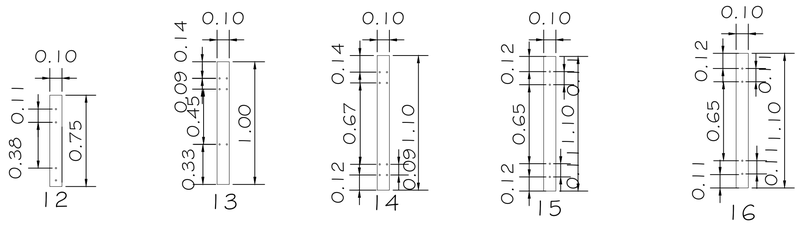

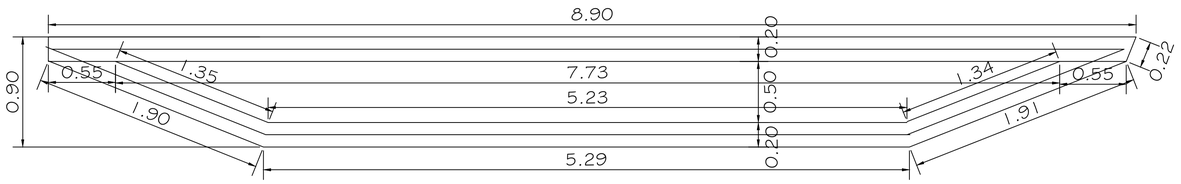

04 Estrutura Intermediária

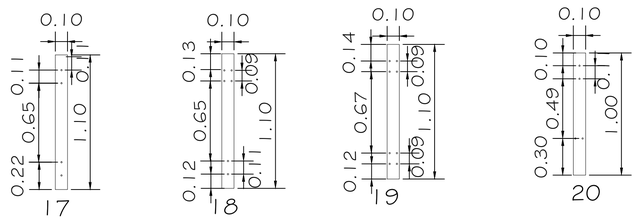

03 Estrutura Intermediária

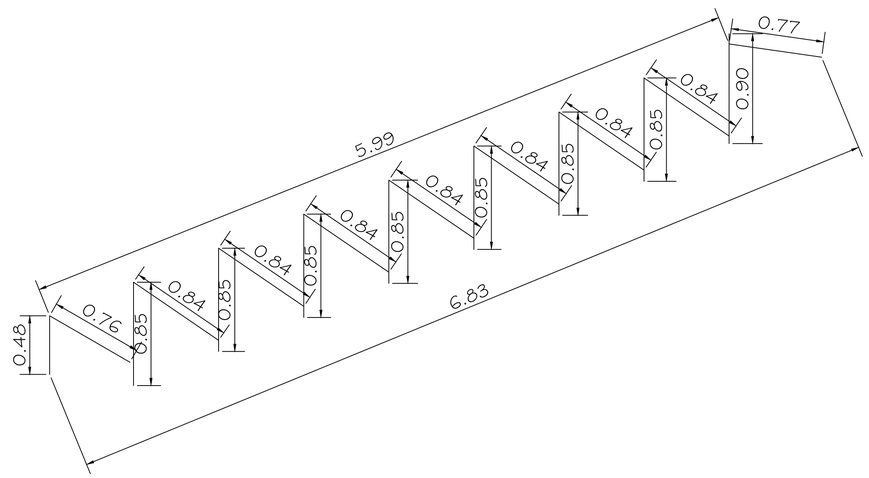

06 Estrutura Intermediária

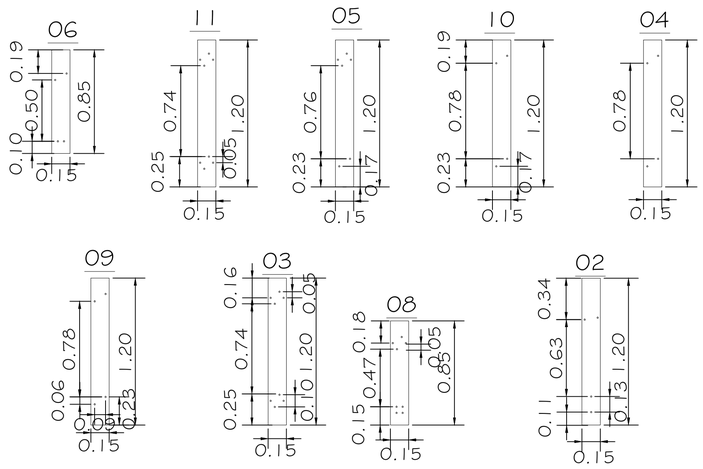

05 Estrutura Intermediária

CASA CULTURA E MEMÓRIA

TIPO DA OBRA:	Construção Casa Cultura e Memória
PROPRIETÁRIO CPF OU CGC:	PREFEITURA MUNICIPAL DE PARANAITA CNPJ N° 03.239.043/0001-12
LOCAL E INSCRIÇÃO CADASTRAL:	VIAL11, esquina com a RUA A que faz lateral com a RUA B.
RESPONSÁVEL TÉCNICO: CREA /D.MT. CAE:	Roberto Vasconcelos Pinheiro CREA: 5060238007
ESCALA: INDICADAS DATA: AGOSTO/2015 DES.PROJETISTA:	ASSUNTO: **ESTRUTURAL DA COBETURA DE MADEIRA**
	FOLHA N° **01**

E S T A T Í S T I C A

ÁREAS:	% DE OCUPAÇÃO		COEF. APROVEIT.	Nº DE PISOS
ÁREA TERRENO A=980,30m² ÁREA COBERTURA A=362,89m² ÁREA CONSTRUIDA A=323,74m² ÁREA IMPERMEÁVEL A=157,32m² ÁREA PERMEÁVEL A=290,91m² ÁREA VERDE (INTER. ED.) A=10,21m² ÁREA PISO PAVER A=87,31m²	TERREO	DEMAIS PAV.		01