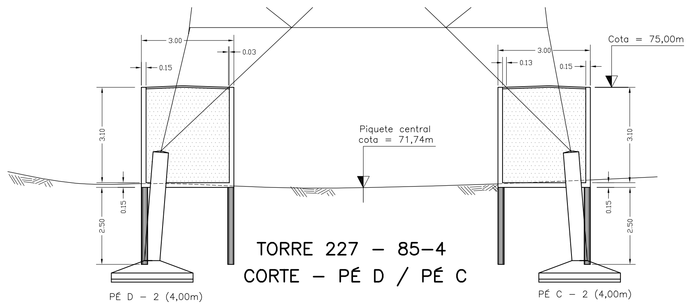

TORRE 227 – 85–4
CORTE – PÉ D / PÉ C

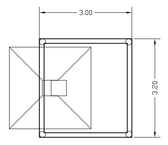

PLANTA – PÉ D
ESCALA 1:100
(VER DET. A – TÍPICO)

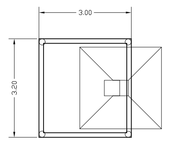

PLANTA – PÉ C
ESCALA 1:100
(VER DET. A – TÍPICO)

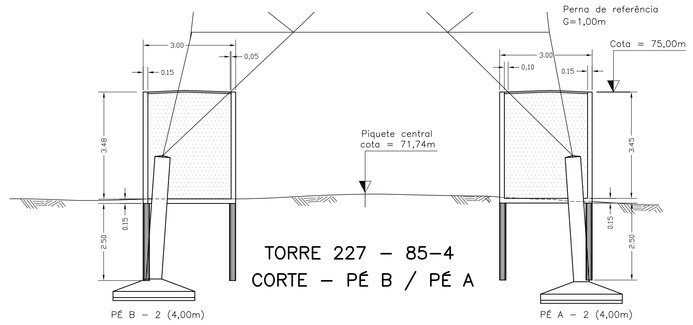

TORRE 227 – 85–4
CORTE – PÉ B / PÉ A

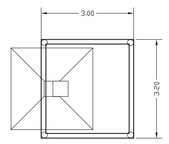

PLANTA – PÉ B
ESCALA 1:100
(VER DET. A – TÍPICO)

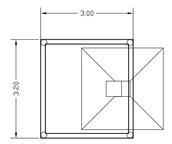

PLANTA – PÉ A
ESCALA 1:100
(VER DET. A – TÍPICO)

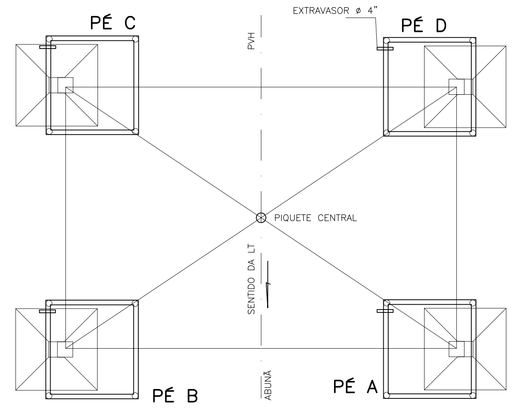

PLANTA – BASES DA TORRE 227 – ESQUEMÁTICO
TORRE RS3–32m – FUNDAÇÃO S–RS3/32–III
ESCALA 1:100

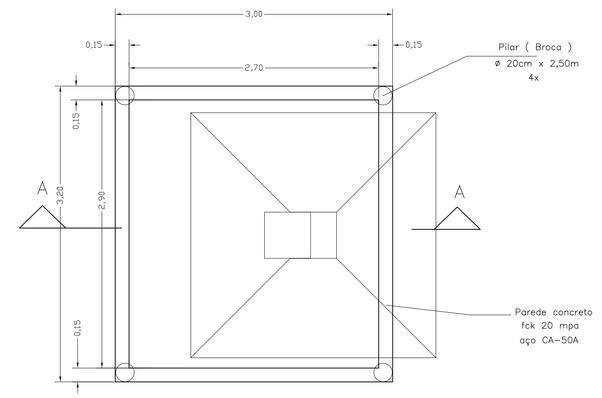

DETALHE "A" (TÍPICO)
PLANTA
SEM ESCALA

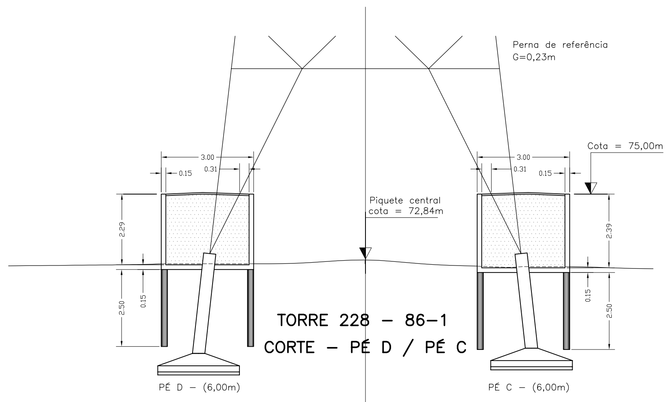

TORRE 228 – 86–1
CORTE – PÉ D / PÉ C

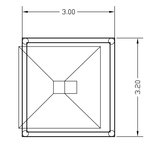

PLANTA – PÉ D
ESCALA 1:100
(VER DET. A – TÍPICO)

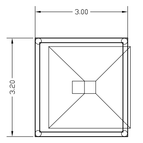

PLANTA – PÉ C
ESCALA 1:100
(VER DET. A – TÍPICO)

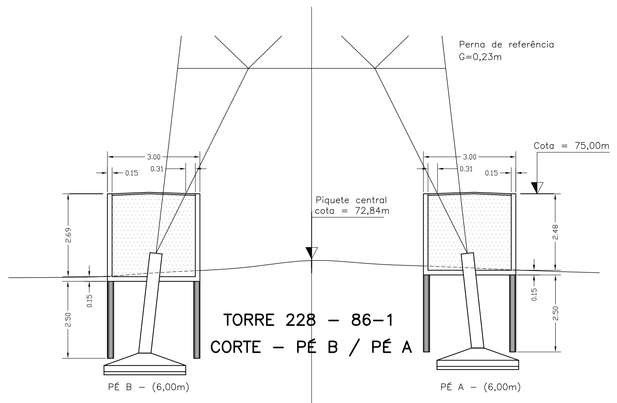

TORRE 228 – 86–1
CORTE – PÉ B / PÉ A

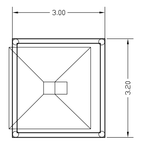

PLANTA – PÉ B
ESCALA 1:100
(VER DET. A – TÍPICO)

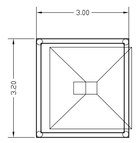

PLANTA – PÉ A
ESCALA 1:100
(VER DET. A – TÍPICO)

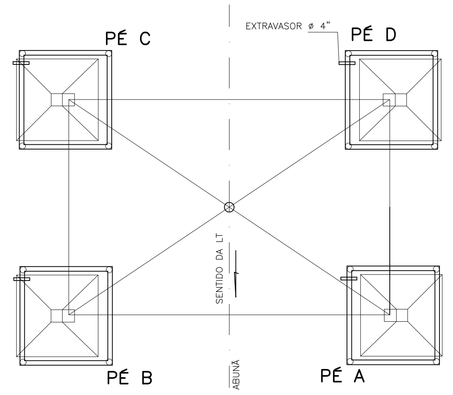

PLANTA – BASES DA TORRE 228 – ESQUEMÁTICO
TORRE RS3–18m – FUNDAÇÃO S–RS3–III
ESCALA 1:100

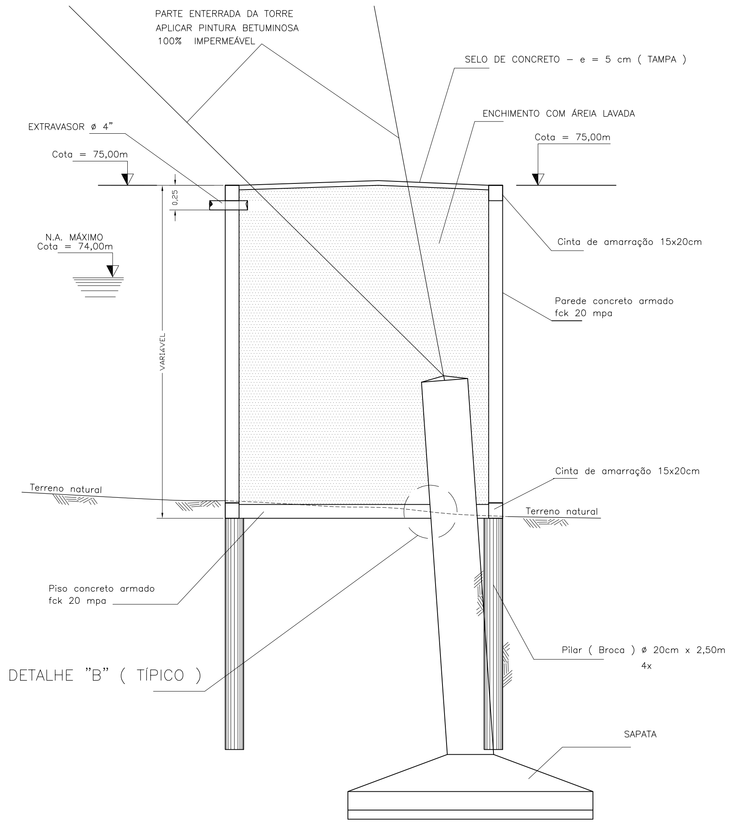

DETALHE "B" (TÍPICO)

CORTE A – A (TÍPICO)
SEM ESCALA

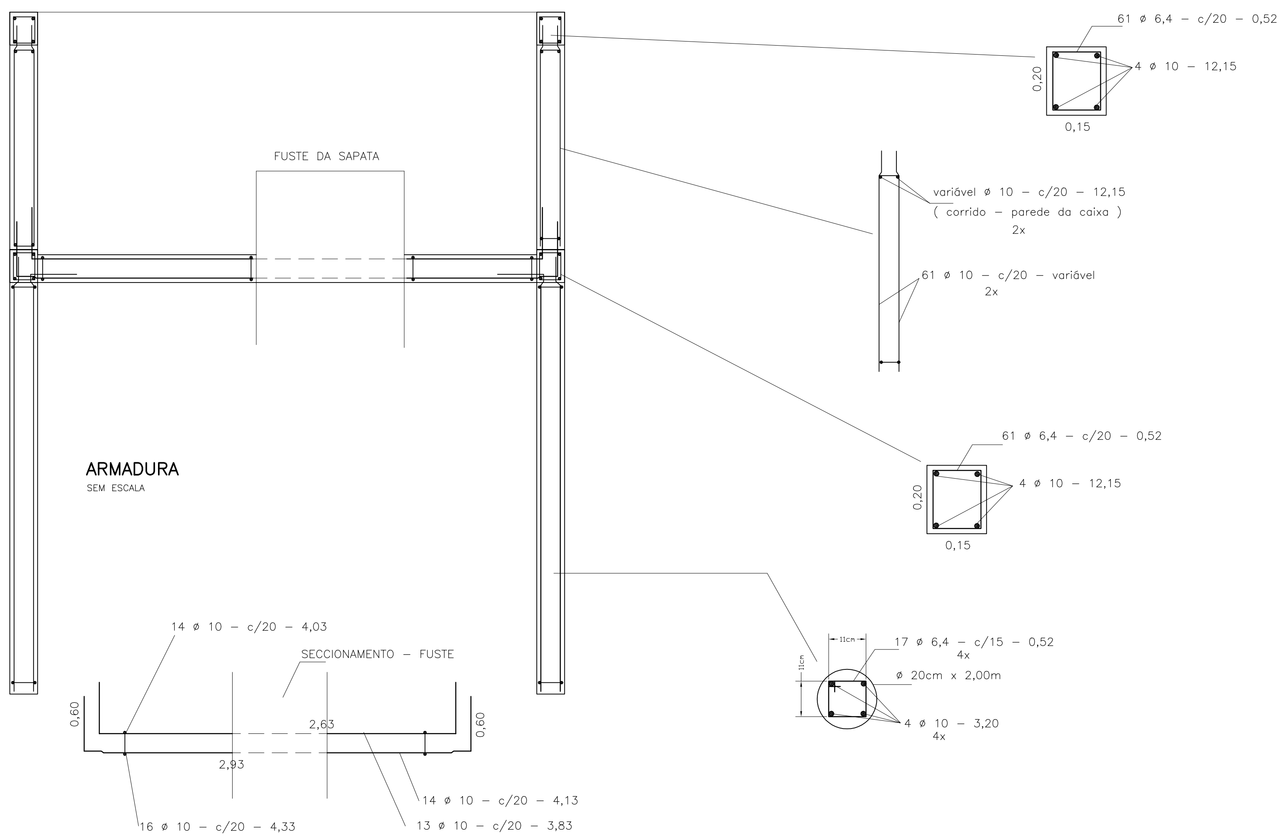

ARMADURA
SEM ESCALA

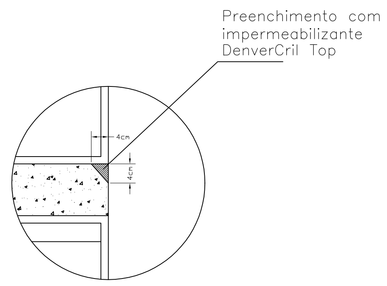

DETALHE "C"
SEM ESCALA

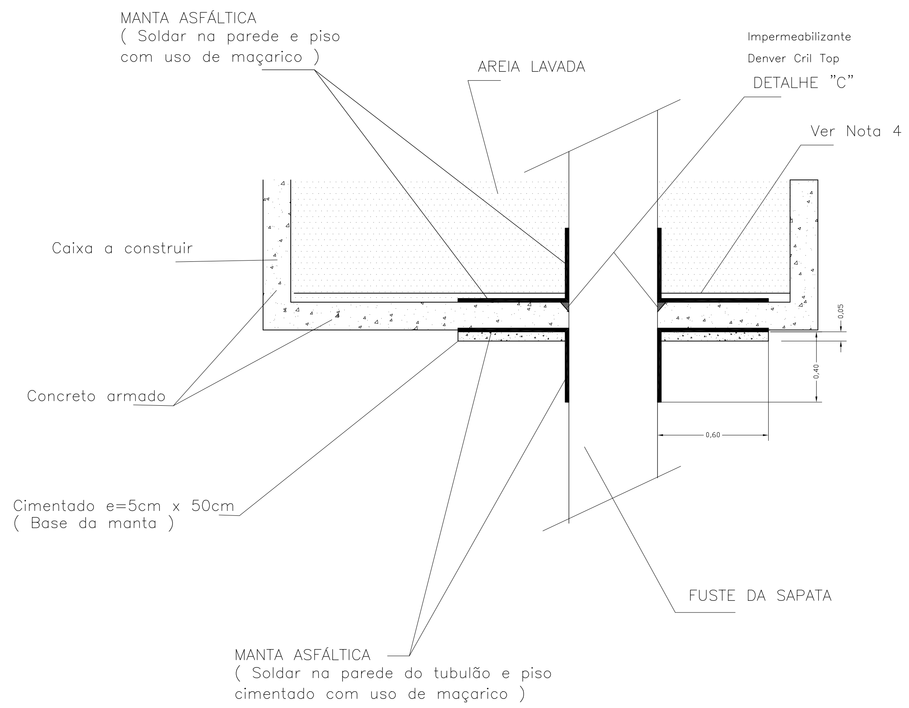

DETALHE "B" (TÍPICO)
PLANTA

Nota:

01 – No encontro do piso da caixa, com a parede do tubulão existente o concreto deve ser devidamente limpo para perfeita fixação da manta

02 – No enchimento da caixa utilizar areia lavada

03 – Deverá ser aplicado 3 demãos de pintura betuminosa nas partes enterradas da estrutura metálica e até 0,30m acima do selo de concreto (tampa)

04 – Após a concretagem do fundo e fixação da parte superior da manta asfáltica, deverá ser feito lastro de concreto magro com e=3cm.

05 – Instalar tela na bôca do extravasor (tubo PVC 100mm – água) no contato com a areia do enchimento da caixa

06 – Cobrimento da armadura no mínimo 3,5 cm

07 – O concreto lançado deverá ser cuidadosamente vibrado

REVISÕES			

Construtora Amperes Ltda

PROJ.	DES.
APROV.	CONF.

Santo Antonio ENERGIA

PROJ.	DES.
APROV.	CONF.

LT 230 kV PORTO VELHO ABUNÃ

PROTEÇÃO CONTRA ELEVAÇÃO DO N.A
BASE DA TORRE 227 (85–4) e 228 (86–1) RS3

PLANTA E DETALHES

ESCALA: INDICADAS
Nº
FOLHA 01 DE 01