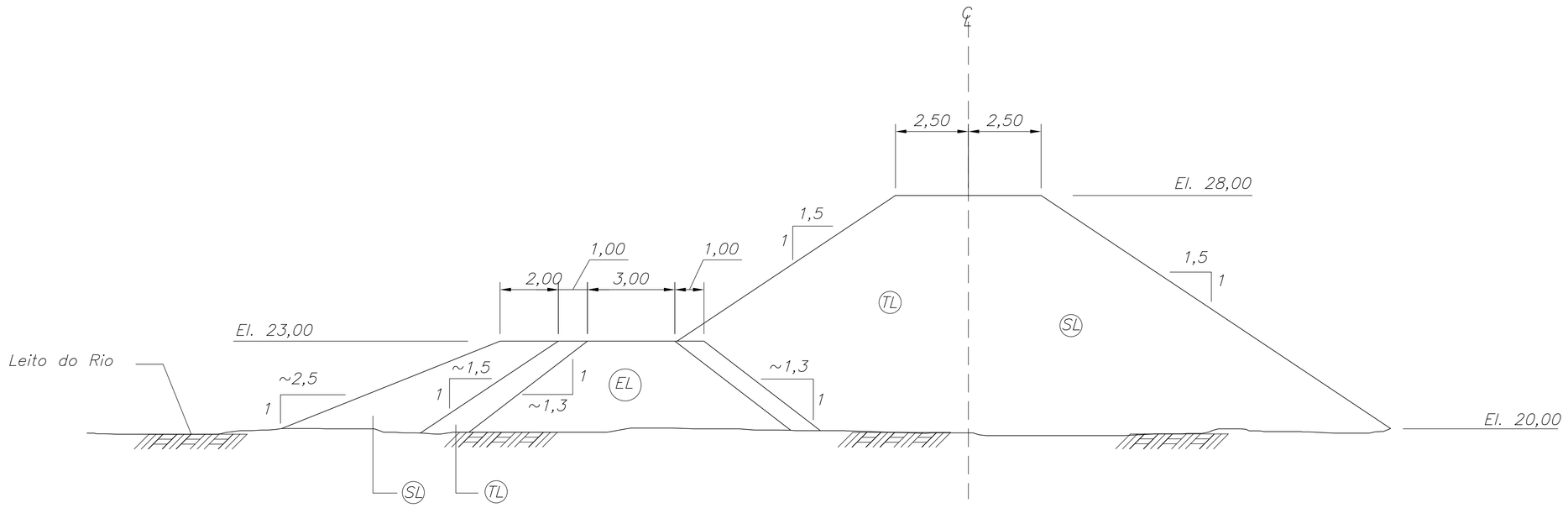

ENSECADEIRA "A"

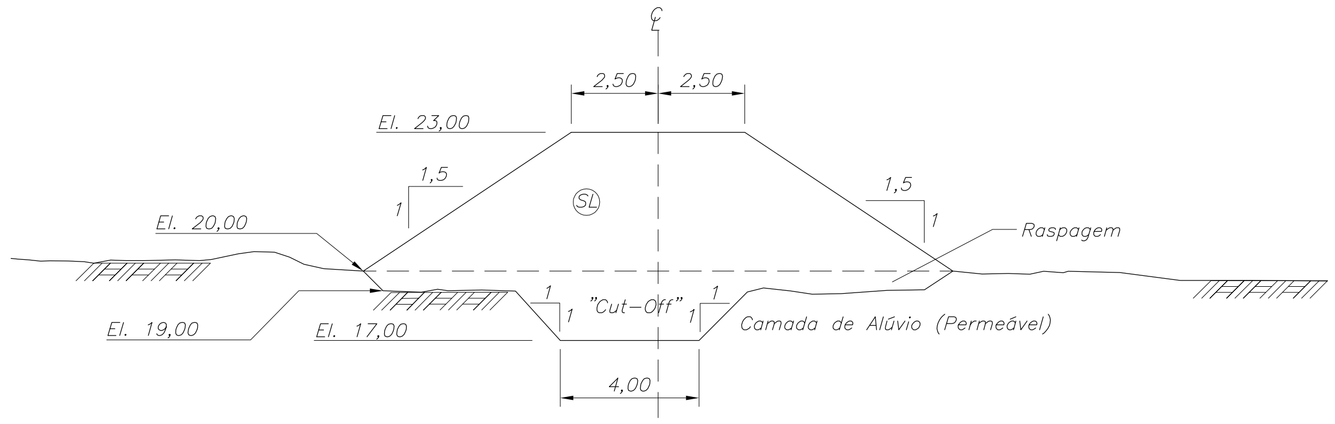

ENSECADEIRA "D"

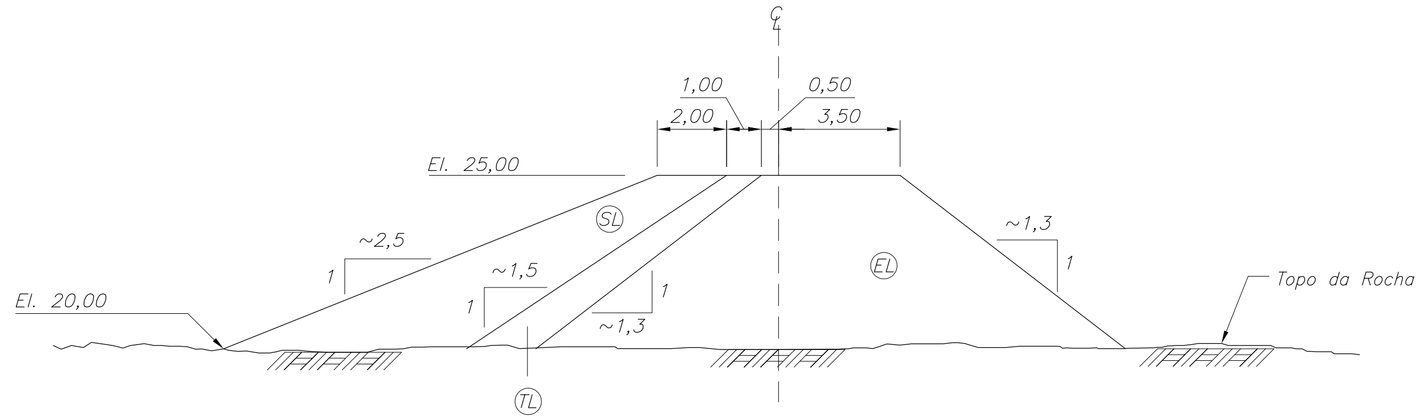

ENSECADEIRA "E"

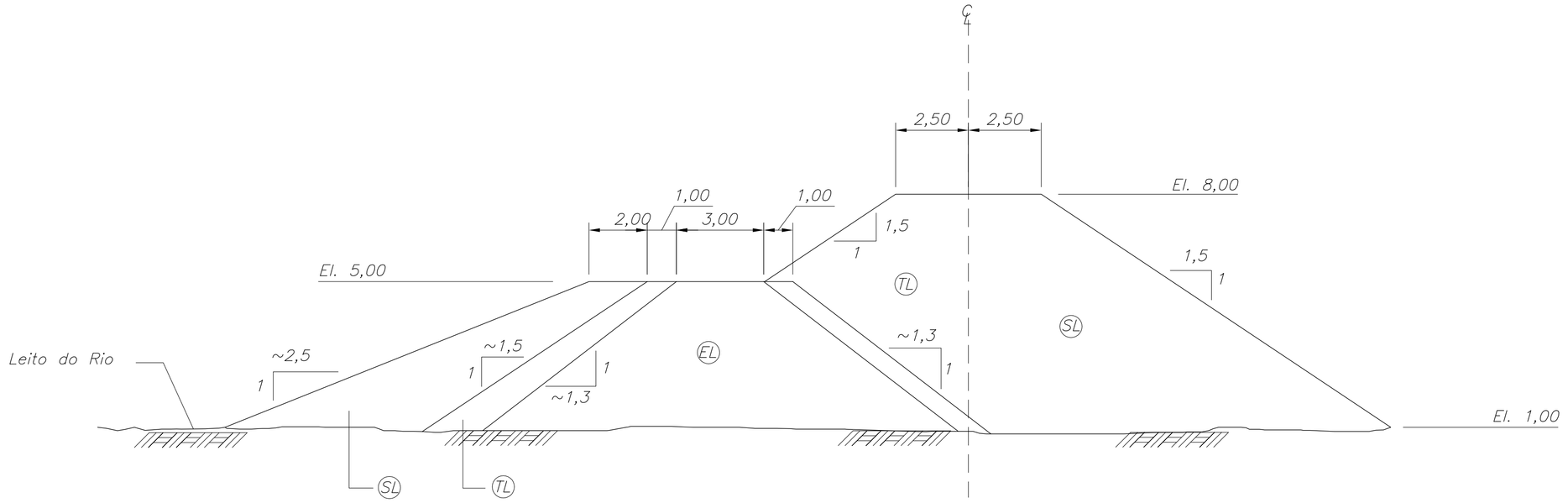

ENSECADEIRA "B"

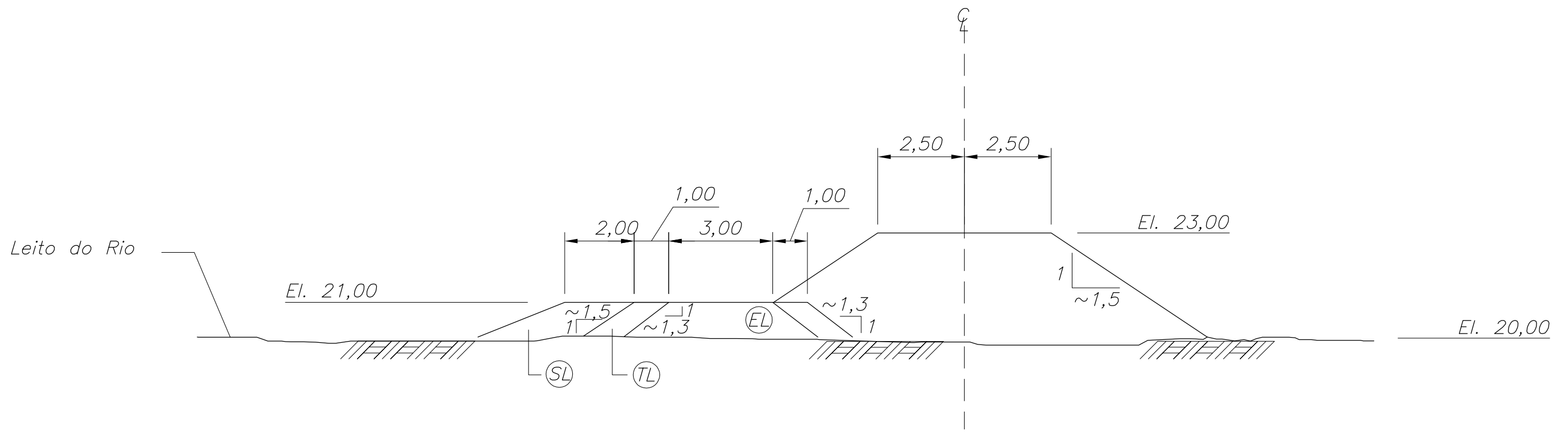

ENSECADEIRA "C"

LEGENDA:

- (EC) – *Enrocamento Compactado*
- (EL) – *Enrocamento Lançado*
- (SC) – *Solo Compactado*
- (SL) – *Solo Lançado*
- (TC) – *Transição Compactada*
- (TL) – *Transição Lançada*

NOTAS:

1– *Dimensões e elevações dadas em metro, exceto onde indicado.*

2– *El. Variável em função do nível d'água do rio quando for da execução da ensecadeira.*

0 12.5 25 37.5 50 62.5 125m

ESCALA – EXCETO ONDE INDICADO

DISTRIBUIÇÃO AUTOMÁTICA DE CÓPIAS

DISTR.	QTDE/TIPO	ORGÃO	TOTAL

	FEITO	VISTO	APROV.	DATA	APROV. JESA	DATA
c						
b						
a						

ALTERAÇÕES

CLASSIFICAÇÃO

LEME

PROJ.	DES.	CONF.
ENR	LBA	ENR

VISTO MMSC CREA 38.550/D

APROV. MASB CREA 12.610/D

DATA DEZEMBRO/2007

JESA

VISTO ASSIN. MAT.

APROV. ASSIN. MAT.

DATA

JARI ENERGÉTICA S.A

USINA HIDRELÉTRICA DE SANTO ANTÔNIO DO JARI

ESTRUTURA DE DESVIO
ENSECADEIRAS
SEÇÕES TÍPICAS

PROJETO BÁSICO

CONSOLIDADO

Nº 6419

DB–G20–007

Rev. a1

FOLHA

ARQ.