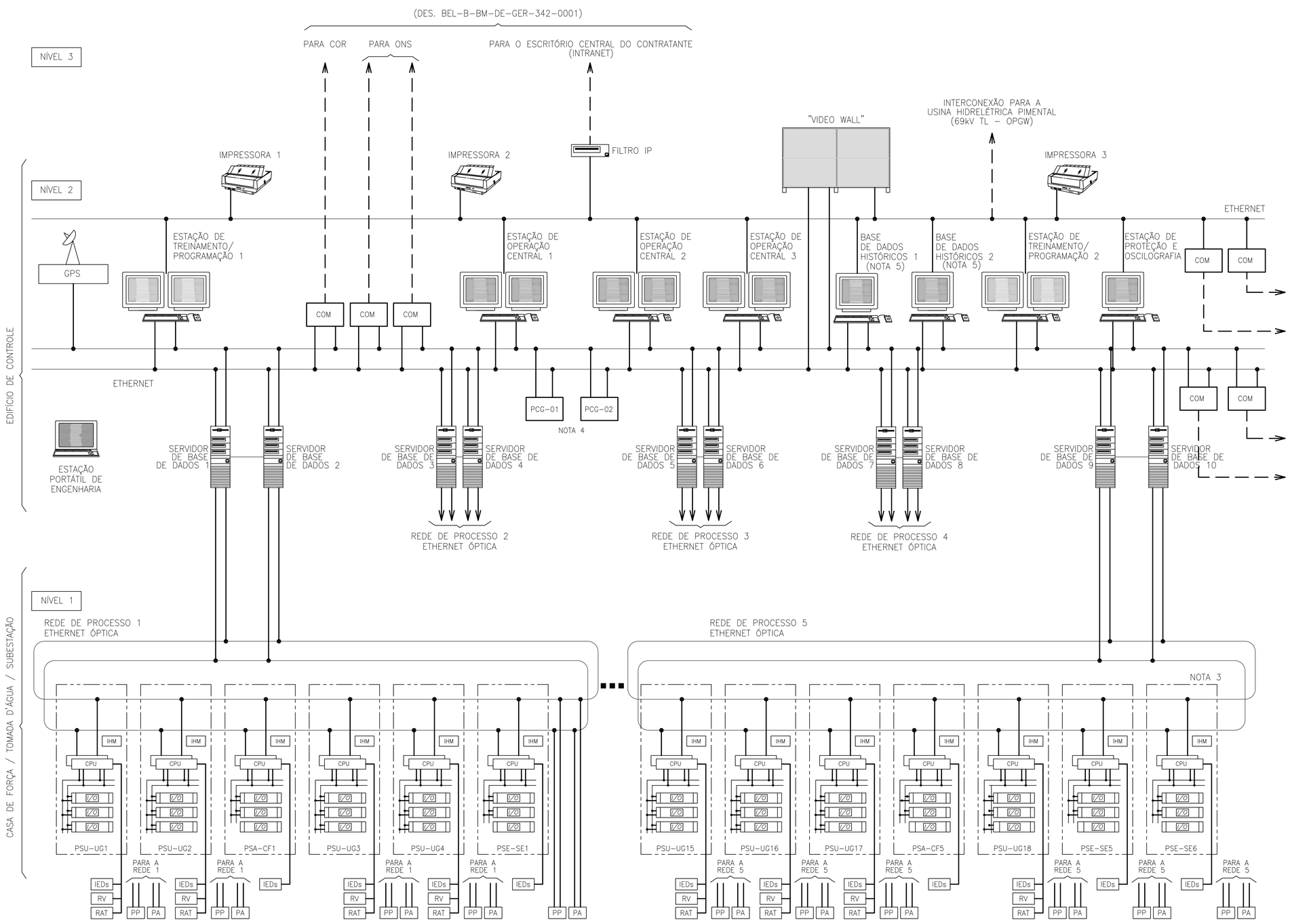

LEGENDA:

- CLP – CONTROLADOR LÓGICO PROGRAMÁVEL
- COM – MÓDULO DE COMUNICAÇÃO
- COR – CENTRO DE OPERAÇÃO REGIONAL
- CPU – UNIDADE CENTRAL DE PROCESSAMENTO
- GPS – "GLOBAL POSITIONING SYSTEM"
- IED – DISPOSITIVO ELETRÔNICO INTELIGENTE
- IHM – INTERFACE HUMANO / MÁQUINA
- I/O – CARTÕES DE ENTRADA E SAÍDA
- PA – PROTEÇÃO ALTERNADA
- PP – PROTEÇÃO PRINCIPAL
- ONS – OPERADOR NACIONAL DO SISTEMA ELÉTRICO
- RAT – REGULADOR AUTOMÁTICO DE TENSÃO
- RV – REGULADOR DE VELOCIDADE

DOCUMENTOS DE REFERÊNCIA

DES. BEL-B-BM-DE-GER-300-0002 – SÍTIO BELO MONTE– UNIDADES GERADORAS E SUBESTAÇÃO SF6 – DIAGRAMA UNIFILAR SIMPLIFICADO

NOTAS:

1 – ESTA ARQUITETURA É SOMENTE ORIENTATIVA. OS PROPONENTES PODERÃO APRESENTAR UMA ARQUITETURA ALTERNATIVA DEPENDENDO DE SUA TECNOLOGIA.

2 – PARA TODOS OS CONTROLADORES PODERÃO SER NECESSÁRIOS I/Os DISTRIBUÍDOS. ISTO SERÁ DEFINIDO DURANTE O "WORKSTATEMENT".

3 – PSE-SE6 (RELATIVO À SUBESTAÇÃO DE 69kV) SOMENTE EXISTIRÁ NA REDE "ETHERNET" 5.

4 – DOIS CLPs DEVERÃO SER FORNECIDAS PARA A ELABORAÇÃO DAS LÓGICAS DE CORTE DE GERAÇÃO.

5 – DEVERÁ SER PROVIDO UM SISTEMA DE "CLUSTER" COM MEIO PARA INSERÇÃO DE DISCOS RIGIDOS A QUENTE, PARA ARMAZENAMENTO DOS DADOS HISTÓRICOS

nº	descrição	prep.	aprov.	data

REVISÕES

Intertechne ENGEVIX PCE Projetos e Consultorias de Engenharia

PROJETO:	INTERTECHNE:	ENGEVIX:	PCE:	NESA:
EC/FNM Elaborado	Monica Carvalho Gerente/Coordenador	Sérgio L. F. Capellão Gerente/Coordenador	Liberio Alves da Silva Gerente/Coordenador	
SV/MO Verificado	Lourenço J. N. Babá CREA RJ-36084/D Responsável Técnico	Lailton Vieira Xavier CREA PR-18060/D Responsável Técnico	José Eduardo Moreira CREA RJ-21112/D Responsável Técnico	Diretor de Engenharia
JEC Supervisor	Paulo V. Reis Gerente Geral Consórcio Projetista		AGO/10 Data	Data

NORTE ENERGIA - NESA

UHE BELO MONTE

Título

SÍTIO BELO MONTE
SISTEMA DE SUPERVISÃO E CONTROLE
ARQUITETURA GERAL

Código do Documento: BEL-B-BM-DE-GER-330-0001 | revisão: 0

DIREITOS AUTORAIS RESERVADOS – PROIBIDA QUALQUER REPRODUÇÃO SEM AUTORIZAÇÃO EXPRESSA – FORMATO ORIGINAL A1