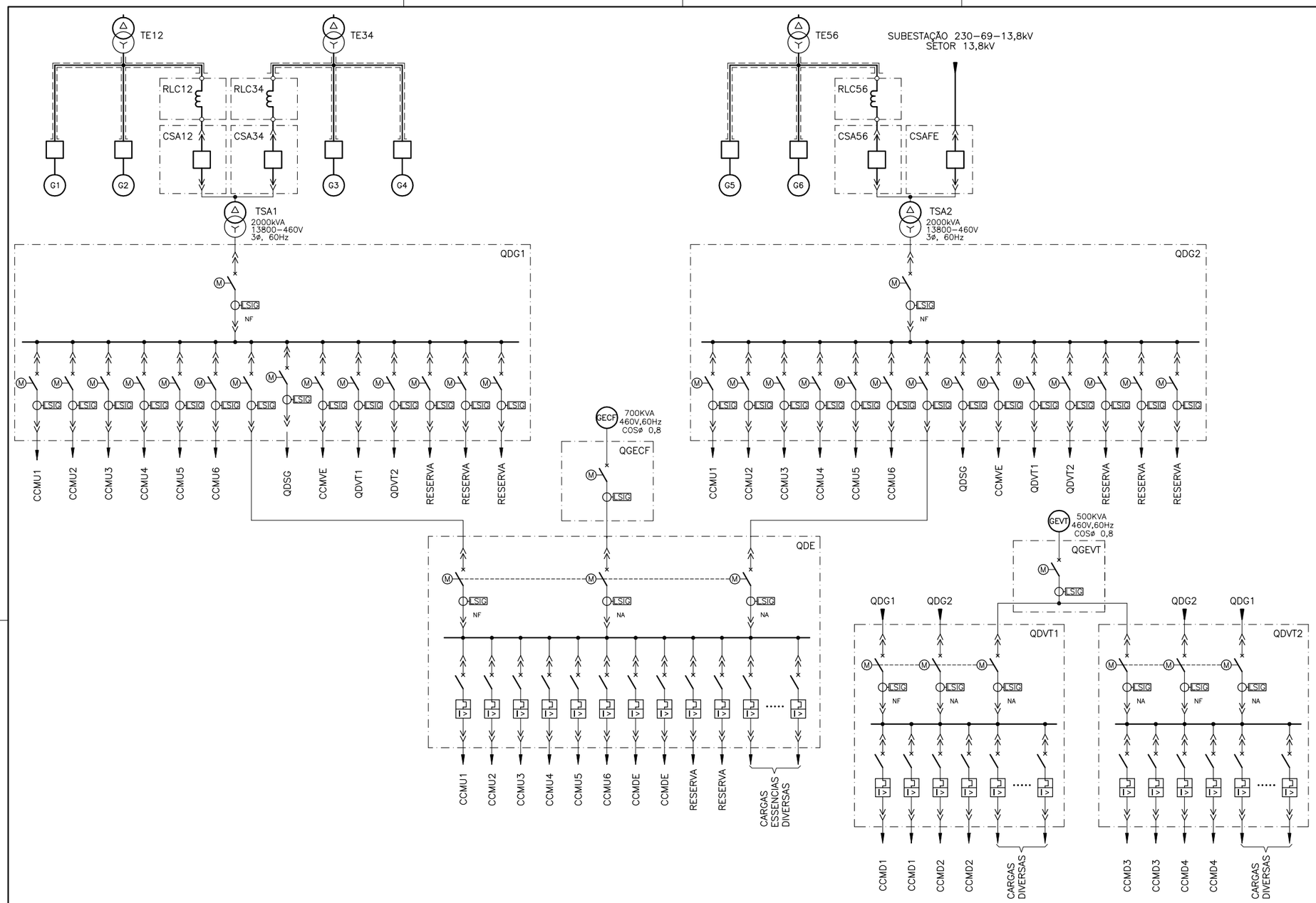


**LEGENDA**

| | | |
|---|---|---|
| CCMD | – | CENTRO DE CONTROLE DE MOTORES DE DRENAGEM |
| CCMDE | – | CENTRO DE CONTROLE DE MOTORES DE DRENAGEM E ESVAZIAMENTO |
| CCMU | – | CENTRO DE CONTROLE DE MOTORES DA UNIDADE |
| CCMVE | – | CENTRO DE CONTROLE DE MOTORES DE VENTILAÇÃO E EXAUSTÃO |
| CSA | – | CUBÍCULO DO DISJUNTOR DE SERVIÇOS AUXILIARES |
| CSAFE | – | CUBÍCULO DO DISJUNTOR DA FONTE EXTERNA |
| GECF | – | GERADOR DE EMERGÊNCIA DA CASA DE FORÇA |
| GEVT | – | GERADOR DE EMERGÊNCIA DO VERTEDOURO |
| NA | – | NORMALMENTE ABERTO |
| NF | – | NORMALMENTE FECHADO |
| QDE | – | QUADRO DE DISTRIBUIÇÃO DE CARGAS ESSENCIAIS |
| QDG | – | QUADRO DE DISTRIBUIÇÃO GERAL |
| QDSG | – | QUADRO DE DISTRIBUIÇÃO DE SERVIÇOS GERAIS |
| QDVT | – | QUADRO DE DISTRIBUIÇÃO DO VERTEDOURO |
| QGECF | – | QUADRO DO GERADOR DE EMERGÊNCIA DA CASA DE FORÇA |
| QGEVT | – | QUADRO DO GERADOR DE EMERGÊNCIA DO VERTEDOURO |
| RLC | – | REATOR LIMITADOR DE CORRENTE |
| TE | – | TRANSFORMADOR ELEVADOR |
| TSA | – | TRANSFORMADOR DE SERVIÇOS AUXILIARES |

**NOTAS:**

1 – SIMBOLOGIA CONFORME NORMAS ABNT.

2 – A ABERTURA E O FECHAMENTO DO DISJUNTOR DO ALIMENTADOR PROVENIENTE DO QDE É MANUAL.

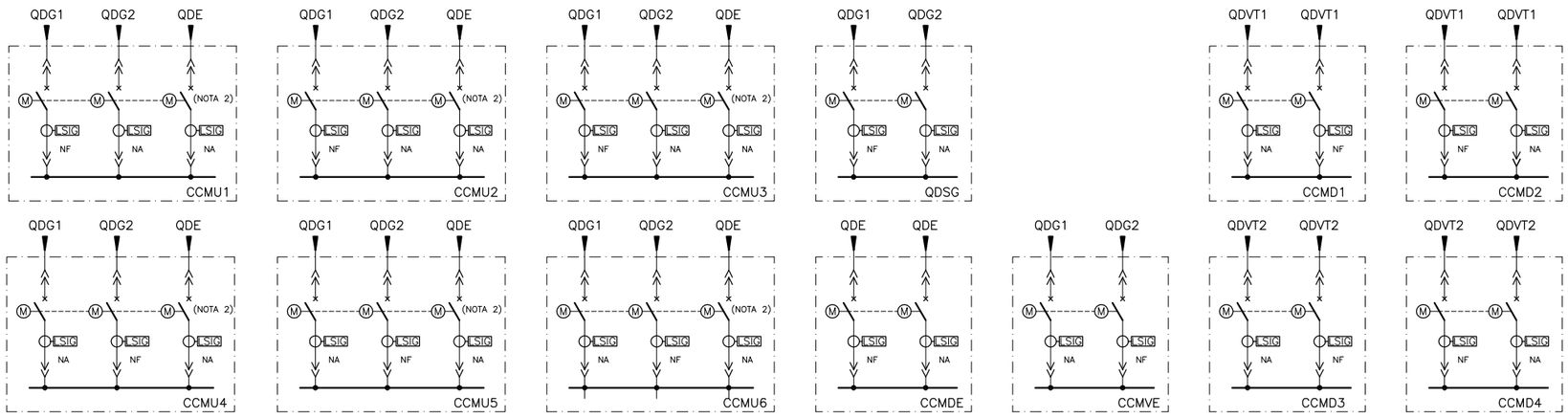


| n° | descrição | prep. | aprov. | data |
|---|---|---|---|---|

REVISÕES

Intertechne ENGEVIX PCE Projetos e Consultorias de Engenharia

| PROJETO: | INTERTECHNE: | ENGEVIX: | PCE: | NESA: |
|---|---|---|---|---|
| LAC<br>Elaborado | Monica Carvalho<br>Gerente/Coordenador | Sérgio L. F. Capellão<br>Gerente/Coordenador | Liberio Alves da Silva<br>Gerente/Coordenador | |
| HMT<br>Verificado | Lourenço J. N. Babá<br>CREA RJ-36084/D<br>Responsável Técnica | Lailton Vieira Xavier<br>CREA PR-18060/D<br>Responsável Técnica | José Eduardo Moreira<br>CREA RJ-21112/D<br>Responsável Técnica | Diretor de Engenharia |
| HMT<br>Supervisor | Paulo V. Reis<br>Gerente Geral Consórcio Projetista | | AGO/10<br>Data | Data |

# NORTE ENERGIA - NESA

UHE BELO MONTE

Título

SITIO PIMENTAL
CASA DE FORÇA / VERTEDOURO
SERVIÇOS AUXILIARES CA
DIAGRAMA UNIFILAR SIMPLIFICADO

Código do Documento: BEL-B-PM-DE-GER-320-0001 | revisão: 0

DIREITOS AUTORAIS RESERVADOS – PROIBIDA QUALQUER REPRODUÇÃO SEM AUTORIZAÇÃO EXPRESSA – FORMATO ORIGINAL A1