ELEVAÇÃO EM CORTE A-A (P55 = 8,75m)
ESCALA – 1:75

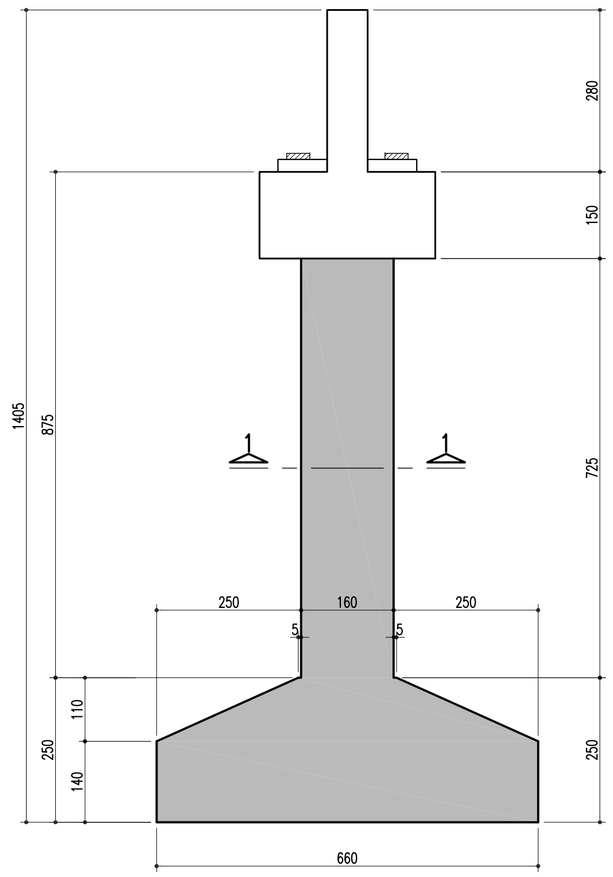

ELEVAÇÃO EM CORTE B-B (P55 = 8,75m)
ESCALA – 1:75

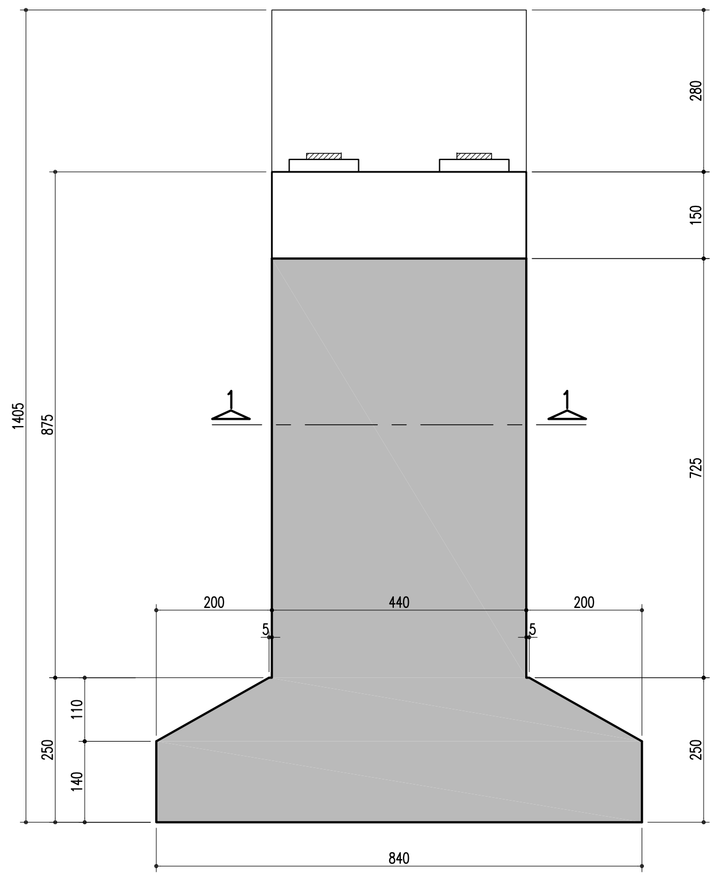

ELEVAÇÃO EM CORTE A-A (P54 = 10,00m)
ESCALA – 1:75

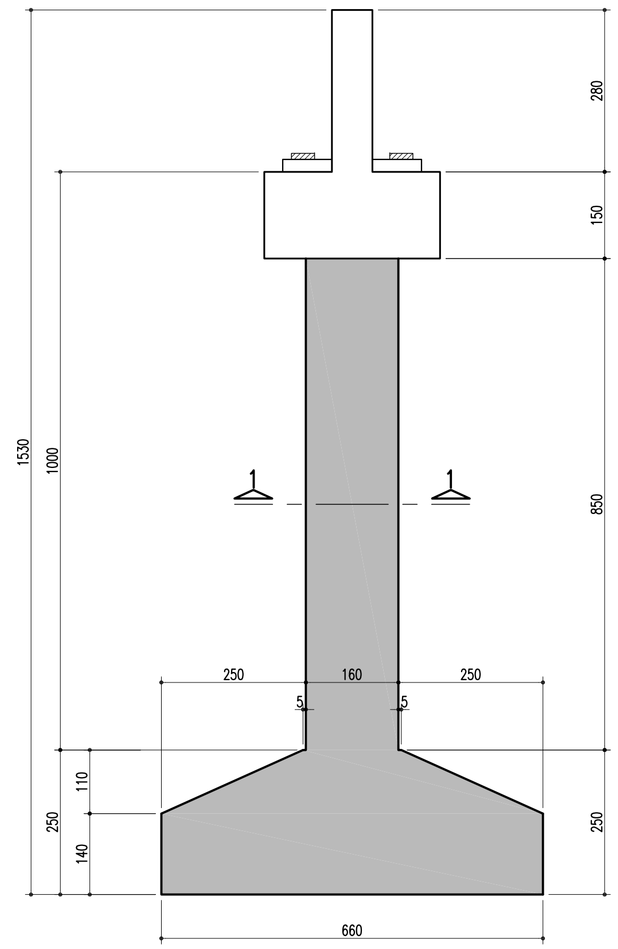

ELEVAÇÃO EM CORTE B-B (P54 = 10,00m)
ESCALA – 1:75

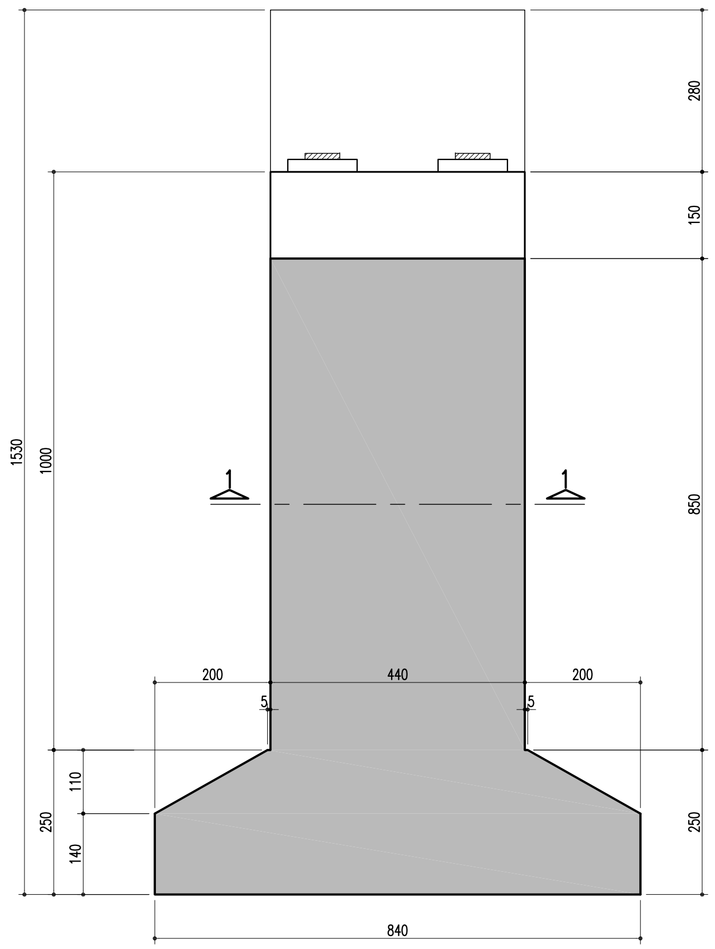

SAPATAS-P54 E P55-660/840
ESCALA – 1:75

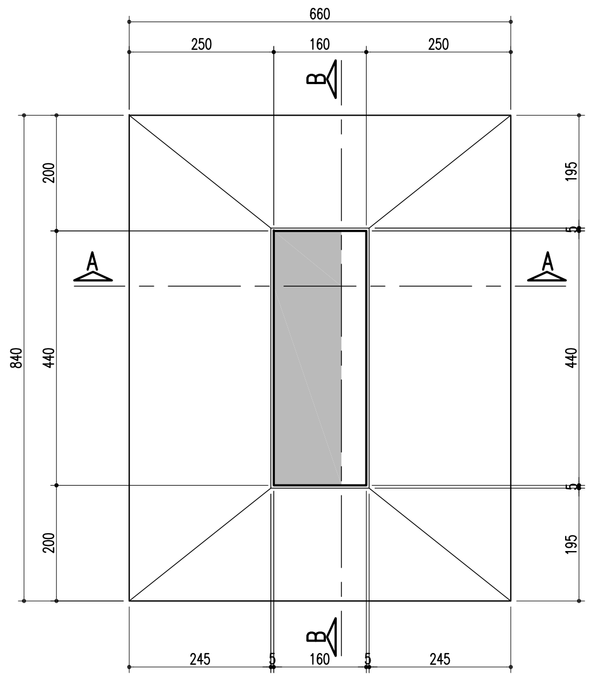

SEÇÃO 1-1
ESCALA – 1:50

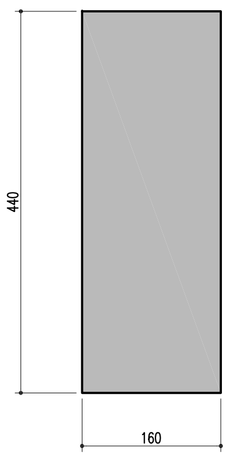

DETALHE: TRAVESSA E LOCAÇÃO DOS MONTANTES-85/120/21.5
ESCALA – 1:50

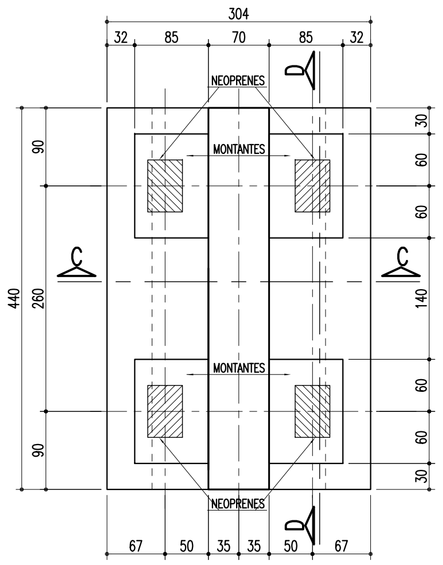

MONTANTES: 85/120/21.5 (4x)
ESCALA – 1:25

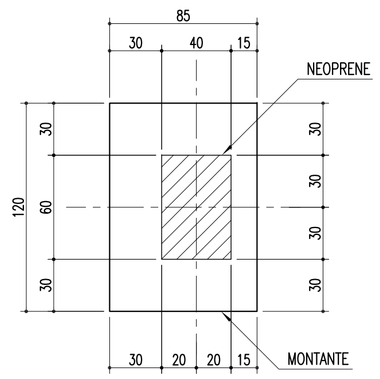

TRAVESSA – CORTE C-C
ESCALA – 1:50

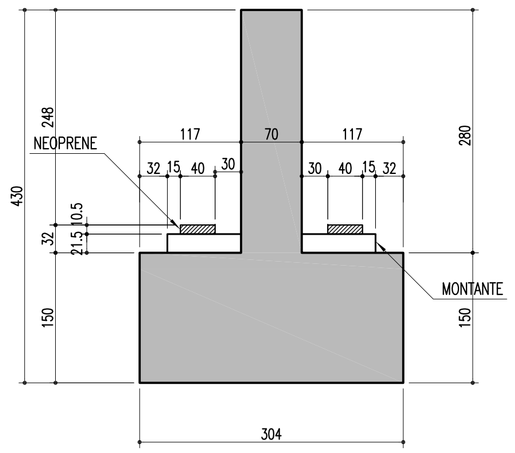

TRAVESSA – CORTE D-D
ESCALA – 1:50

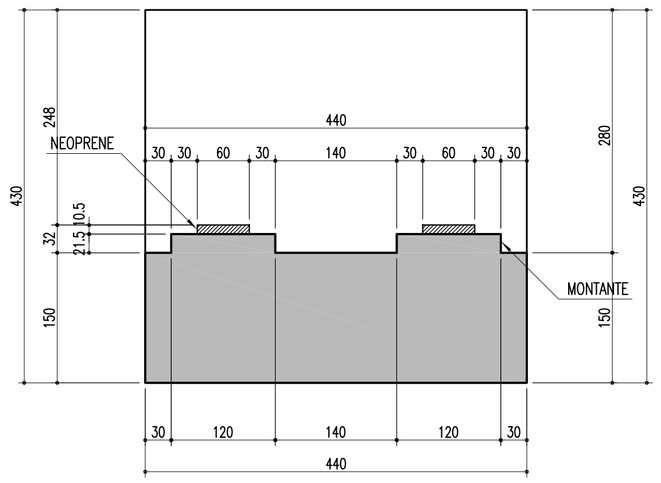

NOTAS:
Concreto Pilar e Sapata: Fck=25Mpa

Nº	DISCRIMINAÇÃO	EMITENTE	VERIFICAÇÃO	APROVAÇÃO	CÓDIGO	OBJETO
02	REVISÃO DO PROJETO EXECUTIVO					
01	REVISÃO GERAL					

REVISÕES — DOCUMENTOS DE REFERÊNCIA

Consórcio CONCREMAT ENGENHARIA atp engenharia ltda

Nº DE TRABALHO: 338.006 – CONTRATO CFN Nº: 10700001-A

PROJ.	HUMBERTO LUIZ PEREIRA CREA: 3266 D-PE	SIGLA	/
DES.	JOSÉ S. DE MELO		/
VERIF.	HUMBERTO LUIZ PEREIRA		/
RESP.TEC.	GILBERTO GONÇALVES / JOSÉ THEODÓZIO		/

CONVENÇÕES

ESTA FOLHA É PROPRIEDADE DA CFN COMPANHIA FERROVIÁRIA DO NORDESTE E SEU CONTEÚDO NÃO PODE SER COPIADO OU REVELADO A TERCEIROS. A LIBERAÇÃO OU A APROVAÇÃO DESTE DOCUMENTO NÃO EXIME A DETALHISTA DE SUA RESPONSABILIDADE SOBRE O MESMO.

APROVAÇÃO

COMPANHIA FERROVIÁRIA DO NORDESTE

LINHA:	FERROVIA NOVA TRANSNORDESTINA
TRECHO:	ELISEU MARTINS/PI - TRINDADE/PE
SUBTRECHO:	LOTE 07 - OBRA 04
OBJETO:	PROJETO EXECUTIVO
ESCALA: INDICADA	FÔRMA - SAPATAS, PILARES E TRAVESSA P54 E P55
DESENHO Nº:	TR-338.006-PE-OAE-74043
REV.	02

Arquivo: OAE-7ADA-PITS(P54-P55).dwg - Escala de plotagem: 1000/75 - SUPERIOR ISO A1