ELEVAÇÃO EM CORTE A-A (P02 E P51 = 12,70m)
ESCALA - 1:75

ELEVAÇÃO EM CORTE B-B (P02 E P51 = 12,70m)
ESCALA - 1:75

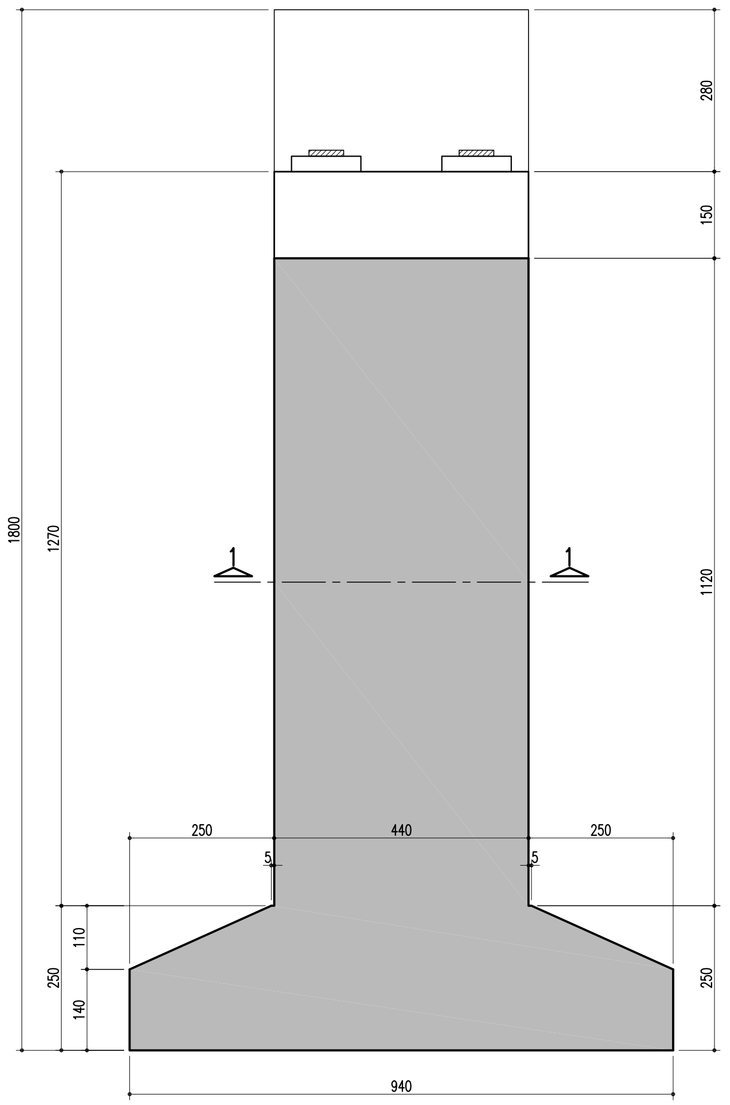

ELEVAÇÃO EM CORTE A-A (P03 E P50 = 14,35m)
ESCALA - 1:75

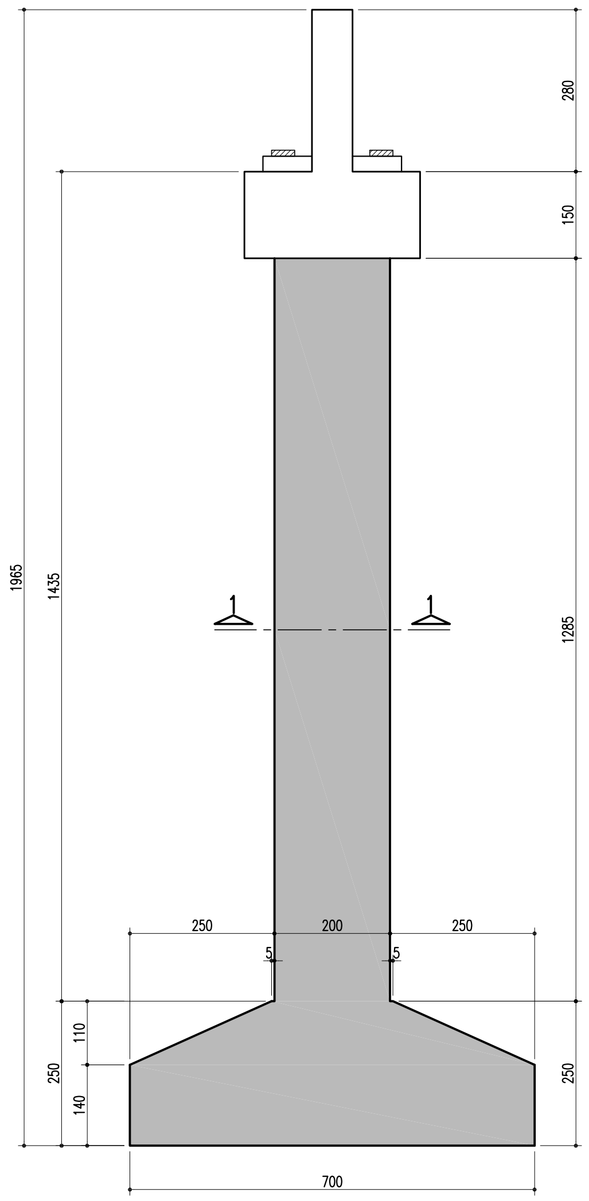

ELEVAÇÃO EM CORTE B-B (P03 E P50 = 14,35m)
ESCALA - 1:75

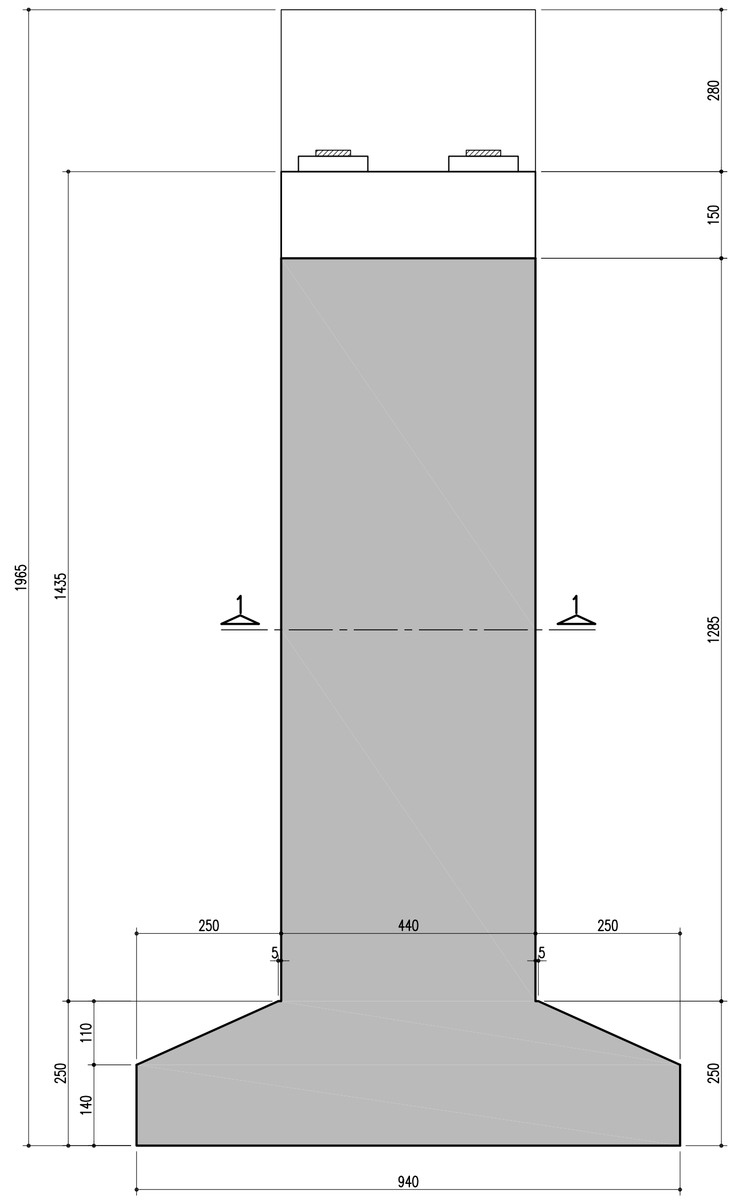

SAPATA-P02, P03; P50 E P51-700/940
ESCALA - 1:75

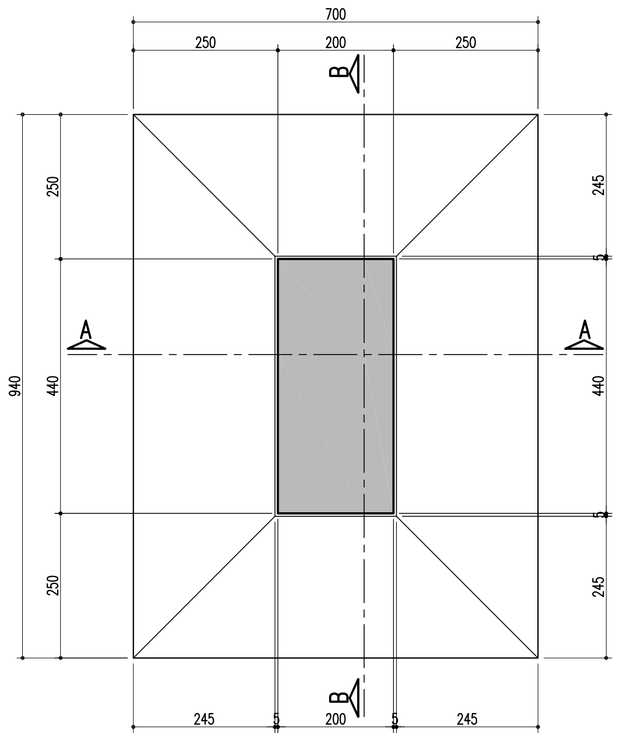

SEÇÃO 1-1
ESCALA - 1:50

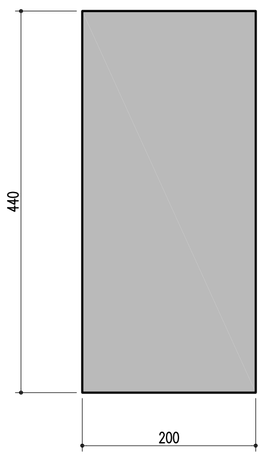

DETALHE: TRAVESSA E LOCAÇÃO DOS MONTANTES-85/120/21.5
ESCALA - 1:50

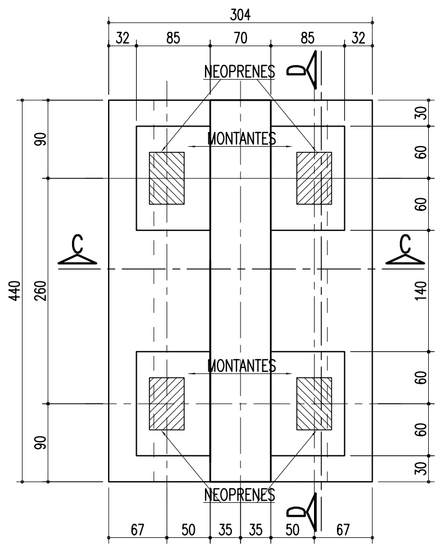

MONTANTES: 85/120/26.5 (4x)
ESCALA - 1:25

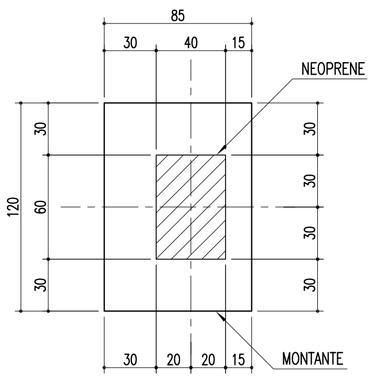

TRAVESSA - CORTE C-C
ESCALA - 1:50

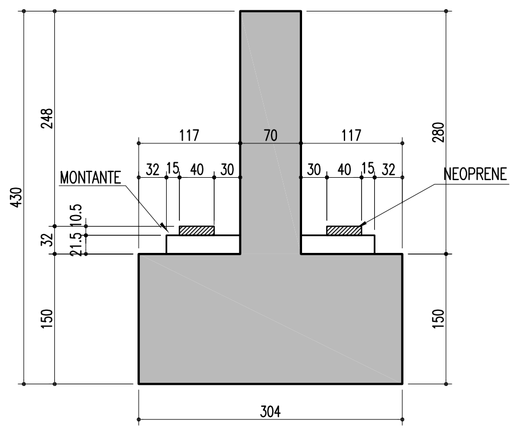

TRAVESSA - CORTE D-D
ESCALA - 1:50

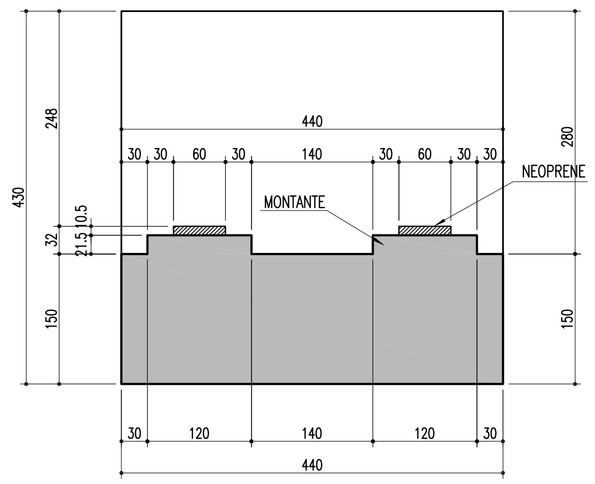

Nº	DISCRIMINAÇÃO	EMITENTE	VERIFICAÇÃO	APROVAÇÃO	CÓDIGO	OBJETO
02	REVISÃO DO PROJETO EXECUTIVO					
01	REVISÃO GERAL					

REVISÕES — DOCUMENTOS DE REFERÊNCIA

Consórcio CONCREMAT ENGENHARIA — atp engenharia ltda

Nº DE TRABALHO: 338.006 - CONTRATO CFN.Nº: 10700001-A

PROJ.	HUMBERTO LUIZ PEREIRA CREA: 3266 D-PE	
DES.	JOSÉ S. DE MELO	
VERIF.	HUMBERTO LUIZ PEREIRA	
RESP.TEC.	GILBERTO GONÇALVES / JOSÉ THEODÓZIO	

CONVENÇÕES

SIGLA		
	/	/
	/	/
	/	/
	/	/

ESTA FOLHA É PROPRIEDADE DA CFN COMPANHIA FERROVIÁRIA DO NORDESTE E SEU CONTEÚDO NÃO PODE SER COPIADO OU REVELADO A TERCEIROS. A LIBERAÇÃO OU A APROVAÇÃO DESTE DOCUMENTO NÃO EXIME A DETALHISTA DE SUA RESPONSABILIDADE SOBRE O MESMO.

APROVAÇÃO

CFN COMPANHIA FERROVIÁRIA DO NORDESTE

LINHA:	FERROVIA NOVA TRANSNORDESTINA
TRECHO:	ELISEU MARTINS/PI - TRINDADE/PE
SUBTRECHO:	LOTE 07 - OBRA 04
OBJETO:	PROJETO EXECUTIVO
ESCALA: INDICADA	FÔRMA - SAPATAS, PILARES E TRAVESSA P02, P03, P50 E P51
DESENHO Nº:	TR-338.006-PE-OAE-74015
REV.	02

Arquivo: OAE-7901S1-FPTS(P2;P3;P50;P51).dwg - Escala de plotagem: 1000/75 - SUPERIOR ISO A1