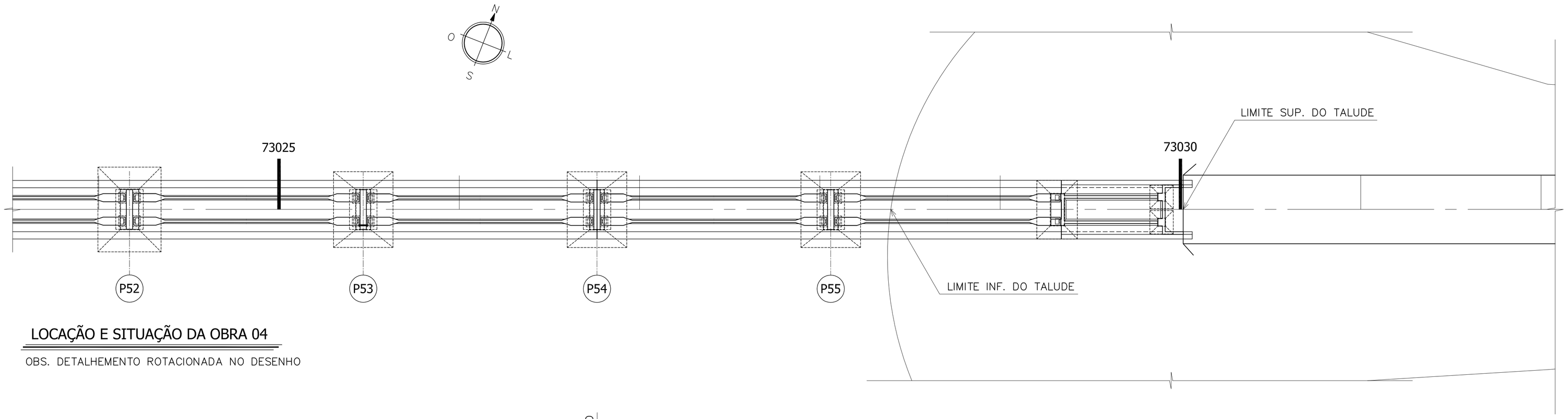

LOCAÇÃO E SITUAÇÃO DA OBRA 04

OBS. DETALHEMENTO ROTACIONADA NO DESENHO

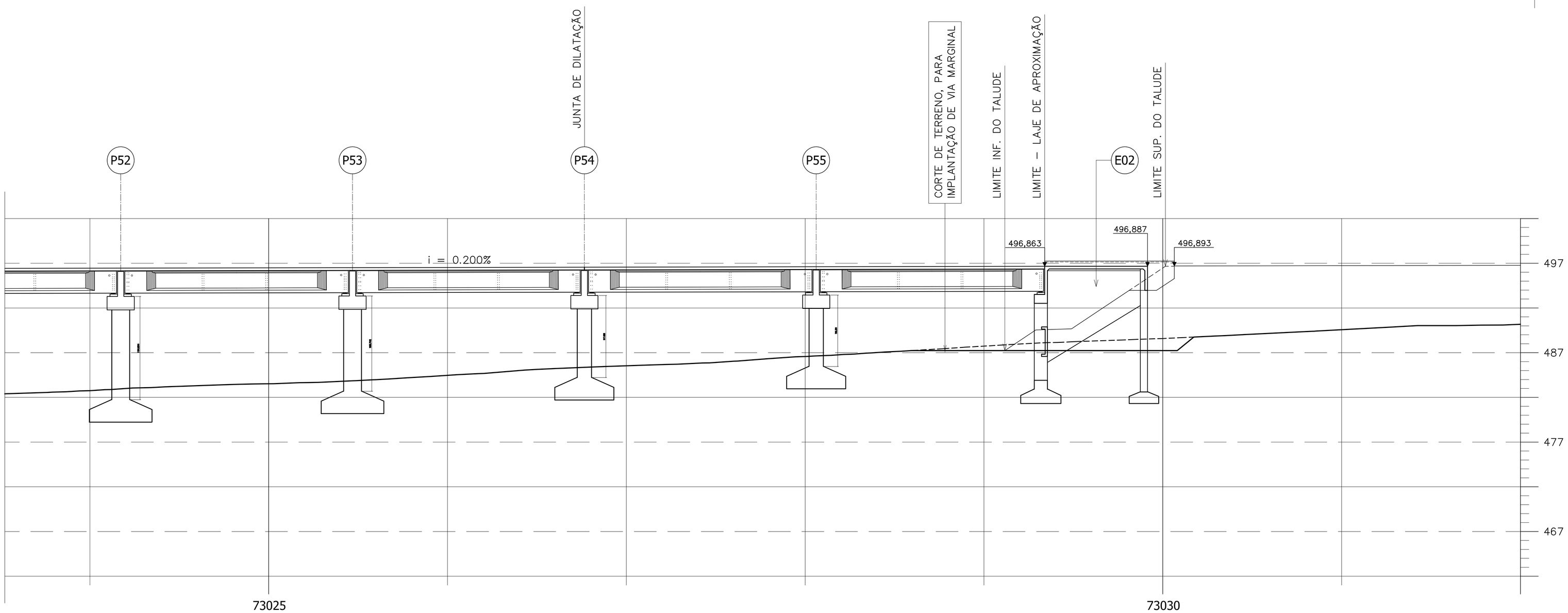

ELEVAÇÃO EM CORTE

Nº	DISCRIMINAÇÃO	EMITENTE	VERIFICAÇÃO	APROVAÇÃO	CÓDIGO	OBJETO
02	REVISÃO DO PROJETO EXECUTIVO					
01	REVISÃO GERAL					

REVISÕES — DOCUMENTOS DE REFERÊNCIA

Consórcio CONCREMAT ENGENHARIA atp engenharia ltda

Nº DE TRABALHO: 338.006 - CONTRATO CFN Nº: 10700001-A

PROJ.	HUMBERTO LUIZ PEREIRA CREA: 3266 D-PE	
DES.	LUCIANO CLERICUZI	
VERIF.	HUMBERTO LUIZ PEREIRA	
RESP.TEC.	GILBERTO GONÇALVES / JOSÉ THEODÓZIO	

CONVENÇÕES

- EIXO DE LOCAÇÃO
- LASTRO
- FAIXA DE DOMÍNIO
- OFF-SET DE ATERRO
- OFF-SET DE CORTE
- SUPERFÍCIE EXISTENTE
- GREIDE DE TERRAPLENAGEM

SIGLA		
	/	/
	/	/
	/	/
	/	/

ESTA FOLHA É PROPRIEDADE DA CFN COMPANHIA FERROVIÁRIA DO NORDESTE E SEU CONTEÚDO NÃO PODE SER COPIADO OU REVELADO A TERCEIROS, A LIBERAÇÃO OU A APROVAÇÃO DESTE DOCUMENTO NÃO EXIME A DETALHISTA DE SUA RESPONSABILIDADE SOBRE O MESMO.

APROVAÇÃO

CFN COMPANHIA FERROVIÁRIA DO NORDESTE

LINHA: FERROVIA NOVA TRANSNORDESTINA

TRECHO: ELISEU MARTINS/PI - TRINDADE/PE

SUBTRECHO: LOTE 07 - OBRA 04

OBJETO: PROJETO EXECUTIVO

ESCALA: 1:250

LOCAÇÃO E SITUAÇÃO PARCIAL (PARTE 10)

DESENHO Nº: TR-338.006-PE-OAE-74012

REV. 02

Arquivo: OAE-74012-LP10.dwg - Escala de plotagem: 1000/250 - SUPERIOR ISO A1