## LAJE SUPERIOR DO ENCONTRO

### PLANTA
ESC 1:100

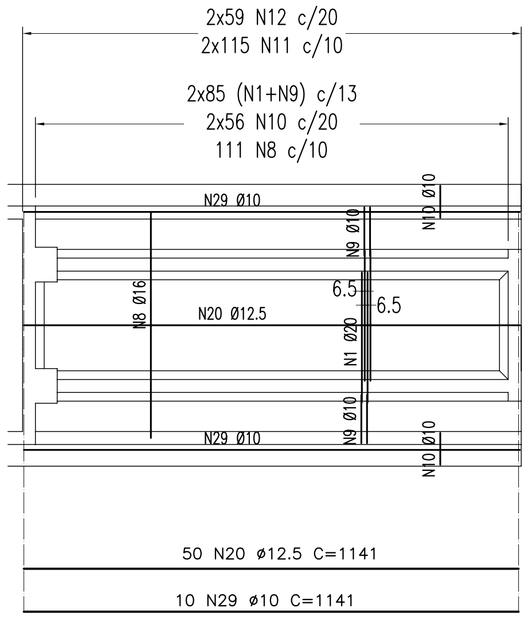


### SEÇÃO TRANSVERSAL
ESC 1:50

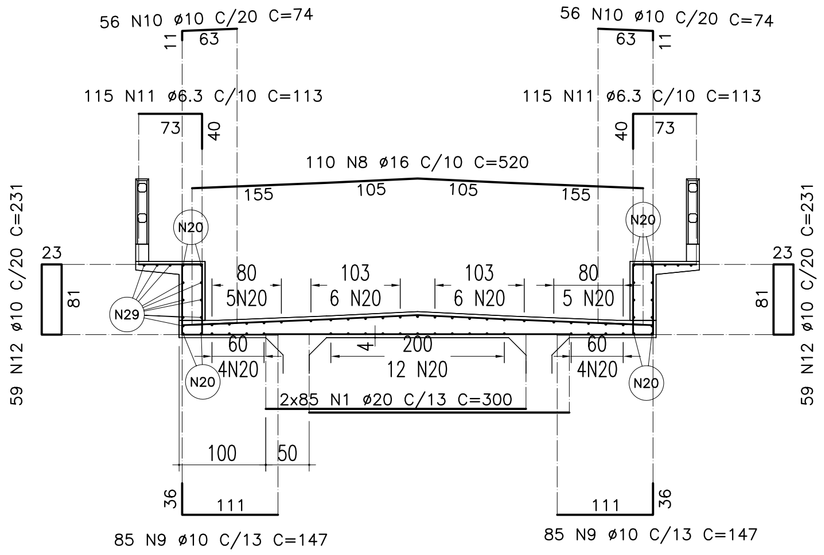


| TABELA DE FERROS PARA OS 2 ENCONTROS | | | | | |
|---|---|---|---|---|---|
| Tipo | Pos. | Bit. (mm) | Quant. | COMP. (cm) C.Unt. | COMP. (cm) C.Tot. |
| LAJE SUPERIOR DO ENCONTRO (2x) | | | | | |
| CA-50A | 1 | 20 | 170 | 300 | 102000 |
| CA-50A | 8 | 16 | 110 | 520 | 114400 |
| CA-50A | 9 | 10 | 170 | 147 | 49980 |
| CA-50A | 10 | 10 | 112 | 74 | 16576 |
| CA-50A | 11 | 6.3 | 230 | 113 | 51980 |
| CA-50A | 12 | 10 | 118 | 231 | 54516 |
| CA-50A | 20 | 12.5 | 50 | 1141 | 114100 |
| CA-50A | 29 | 10 | 10 | 1141 | 22820 |
| PAREDE FRONTAL E TRAVESSA DE APOIO (2x) | | | | | |
| CA-50A | 2 | 12.5 | 22 | 498 | 21912 |
| CA-50A | 14 | 16 | 28 | 342 | 19152 |
| CA-50A | 15 | 12.5 | 15 | 764 | 22920 |
| CA-50A | 16 | 12.5 | 18 | 818 | 29448 |
| CA-50A | 17 | 20 | 2 | 520 | 2080 |
| CA-50A | 18 | 12.5 | 8 | 201 | 3216 |
| CA-50A | 19 | 10 | 8 | 206 | 3296 |
| CA-50A | 34 | 10 | 8 | 218 | 3488 |
| CA-50A | 35 | 10 | 6 | 558 | 6696 |
| CA-50A | 36 | 10 | 6 | 502 | 6024 |
| RESUMO DO AÇO | | | | | |
| CA-50A | | 6.3 | 519.8 | | 129 |
| CA-50A | | 10 | 1633.96 | | 1026 |
| CA-50A | | 12.5 | 1915.96 | | 1880 |
| CA-50A | | 16 | 1335.52 | | 2097 |
| CA-50A | | 20 | 1040.8 | | 2574 |
| P E S O T O T A L = | | | | | 7705 |

## PAREDE FRONTAL SUPERIOR E TRAVESSA DE APOIO

### ELEVAÇÃO
ESC 1:50

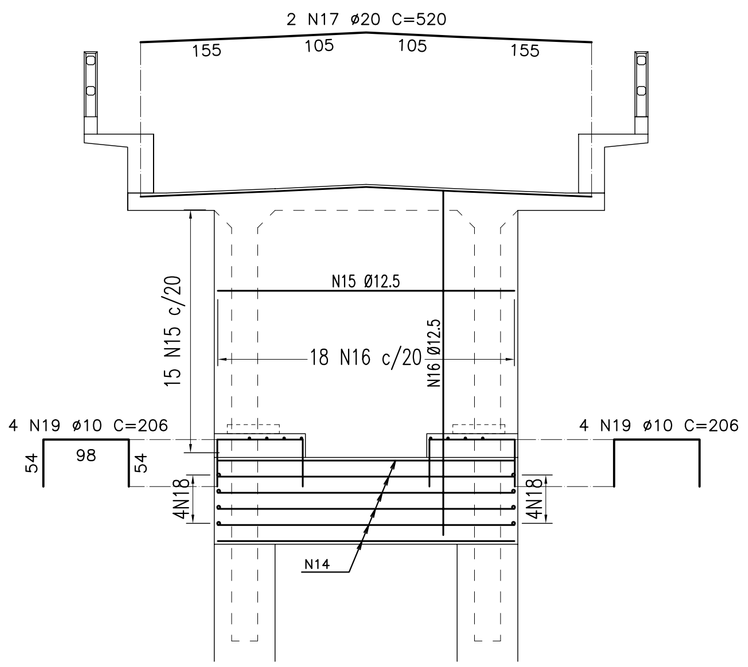


### SEÇÃO TRANSVERSAL
ESC 1:50

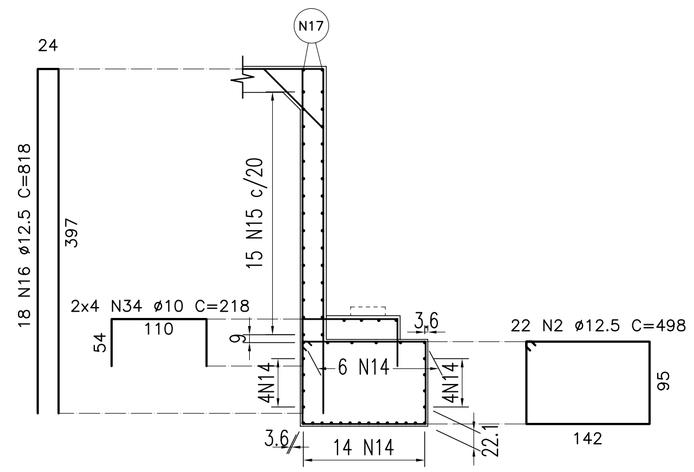


### TRAVESSA EM PLANTA
ESC 1:50

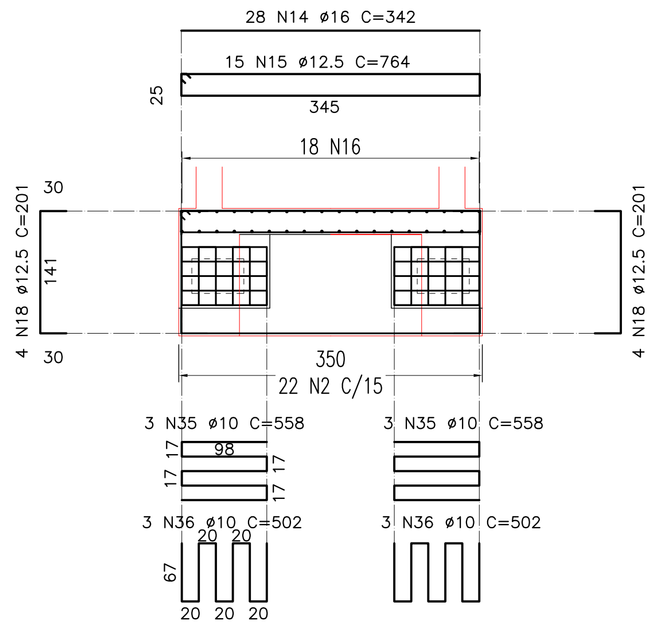


| Nº | DISCRIMINAÇÃO | EMITENTE | VERIFICAÇÃO | APROVAÇÃO | CÓDIGO | OBJETO |
|---|---|---|---|---|---|---|
| 02 | REVISÃO DO PROJETO EXECUTIVO | | | | | |
| 01 | REVISÃO GERAL | | | | | |

REVISÕES — DOCUMENTOS DE REFERÊNCIA

Consórcio CONCREMAT ENGENHARIA atp engenharia ltda

Nº DE TRABALHO: 338.006 - CONTRATO CFN Nº: 107000001-A

| | | |
|---|---|---|
| PROJ. | HUMBERTO LUIZ PEREIRA CREA: 3266 D-PE | |
| DES. | EUGENIO RIBEIRO | |
| VERIF. | HUMBERTO LUIZ PEREIRA | |
| RESP.TEC. | GILBERTO GONÇALVES / JOSÉ THEODÓZIO | |

CONVENÇÕES

| SIGLA | | |
|---|---|---|
| | / | / |
| | / | / |
| | / | / |
| | / | / |

ESTA FOLHA É PROPRIEDADE DA CFN COMPANHIA FERROVIÁRIA DO NORDESTE E SEU CONTEÚDO NÃO PODE SER COPIADO OU REVELADO A TERCEIROS, A LIBERAÇÃO OU A APROVAÇÃO DESTE DOCUMENTO NÃO EXIME A DETALHISTA DE SUA RESPONSABILIDADE SOBRE O MESMO.

APROVAÇÃO

CFN COMPANHIA FERROVIÁRIA DO NORDESTE

LINHA: FERROVIA NOVA TRANSNORDESTINA
TRECHO: ELISEU MARTINS/PI - TRINDADE/PE
SUBTRECHO: LOTE 07 - OBRA 03
OBJETO: PROJETO EXECUTIVO
ESCALA: INDICADA

ARMAÇÃO DOS ENCONTROS 01 E 02
LAJE SUPERIOR DO ENCONTRO,
PAREDE FRONTAL SUPERIOR E TRAVESSA DE APOIO

DESENHO Nº: TR-338.006-PE-OAE-73035
REV. 02

Arquivo: OAE-73035-AB15.dwg - Escala de plotagem: 1000/100 - SUPERIOR ISO A1