ARMAÇÃO DO PILAR (P16 = 17,50m) – CORTE B–B

ESCALA – 1:100

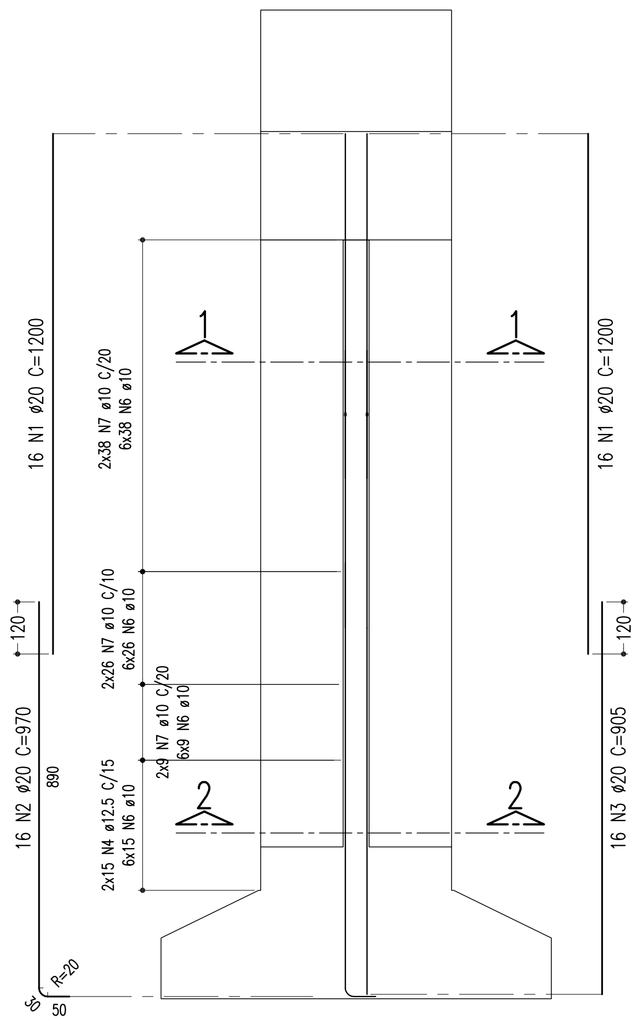

ARMAÇÃO DO PILAR (P16 = 17,50m) – CORTE A–A

ESCALA – 1:100

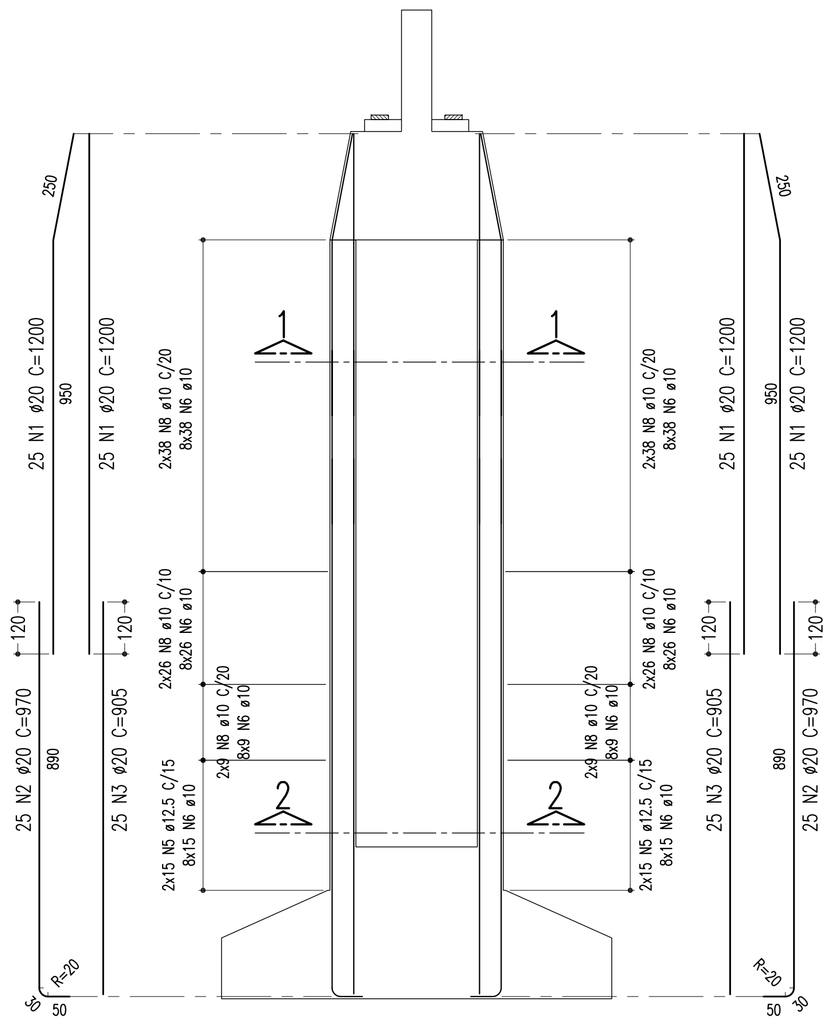

DETALHE – AÇOUGUEIRO

ESCALA – 1:12.5

8x88 N6 ø10 C=81 (x2)
6x88 N6 ø10 C=81

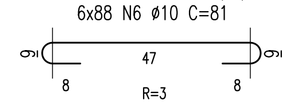

NOTAS

Concreto Pilar: Fck=25Mpa

TABELA DE FERROS					
TIPO	POS.	BIT.	QUANT.	C.Unt. (cm)	C.Tot. (cm)
ARM. DO PILAR P16=17,50m (1 x)					
CA-50A	1	20.0	132	1200	158400
CA-50A	2	20.0	66	970	64020
CA-50A	3	20.0	66	905	59730
CA-50A	4	12.5	30	497	14910
CA-50A	5	12.5	60	537	32220
CA-50A	6	10.0	1760	81	142560
CA-50A	7	10.0	146	497	72562
CA-50A	8	10.0	292	537	156804
ARM. DA SAPATA 840/800 (1 x)					
CA-50A	9	16.0	21	1038	21798
CA-50A	10	16.0	28	-VAR-	28392
CA-50A	11	16.0	21	770	16170
CA-50A	12	25.0	46	1050	48300
CA-50A	13	16.0	23	998	22954
CA-50A	14	16.0	26	-VAR-	25324
CA-50A	15	16.0	23	730	16790
CA-50A	16	25.0	46	1010	46460

RESUMO DO AÇO (PARA 1 PILAR/SAPATA)		
PESO CA-50A Ø 25.0	947,60 m	3.651,10Kg
PESO CA-50A Ø 20.0	2.821,50 m	6.957,82Kg
PESO CA-50A Ø 16.0	1.314,28 m	2.073,93Kg
PESO CA-50A Ø 12.5	471,30 m	453,86Kg
PESO CA-50A Ø 10.0	3.719,26 m	2.343,13Kg
PESO SUB-TOTAL CA-50A		15.479,84Kg
PESO TOTAL (1 PILAR/SAPATA) =		15.479,84Kg

ARMAÇÃO DA SAPATA 840/800 – (P16)

ESCALA – 1:100 (FERRAGEM INFERIOR)

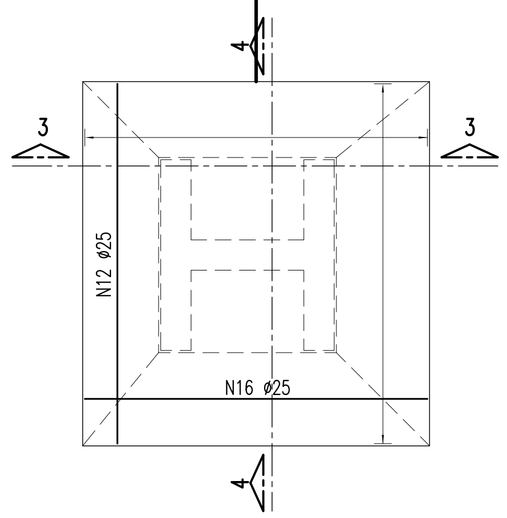

ARMAÇÃO DA SAPATA 840/800 – (P16)

ESCALA – 1:100 (FERRAGEM SUPERIOR)

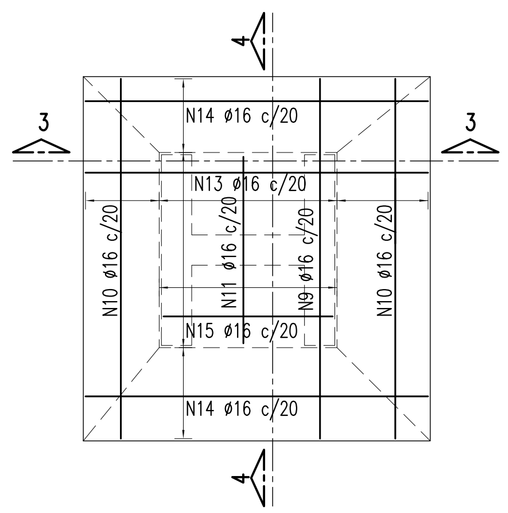

SEÇÃO 2–2

ESCALA – 1:50

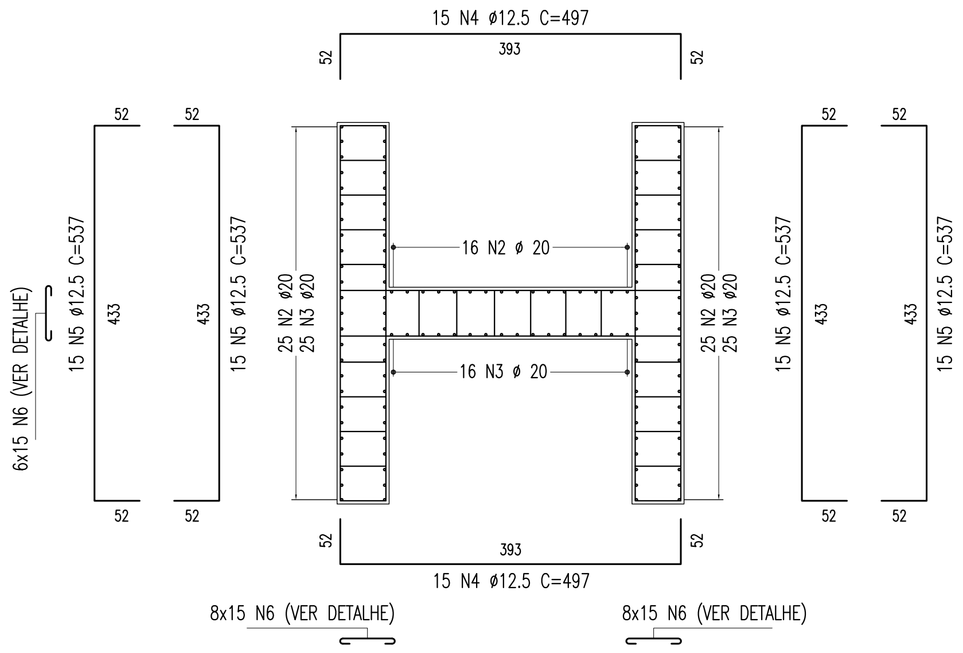

SEÇÃO 1–1

ESCALA – 1:50

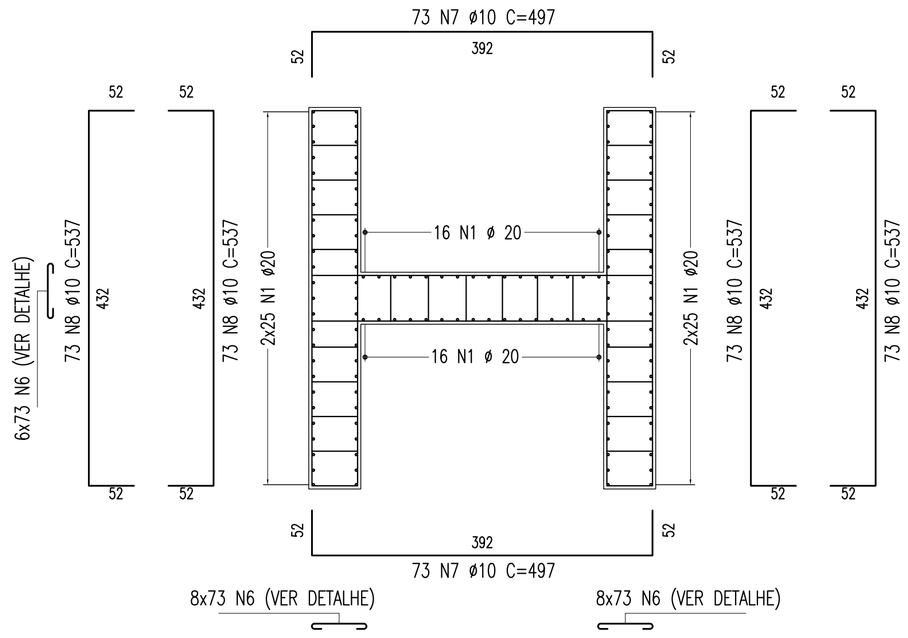

SEÇÃO 3–3

ESCALA – 1:100

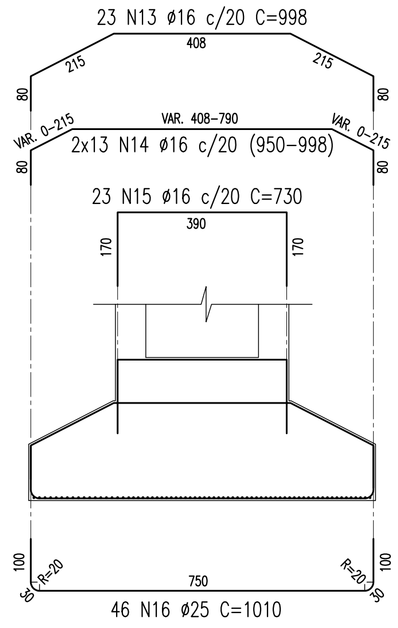

SEÇÃO 4–4

ESCALA – 1:100

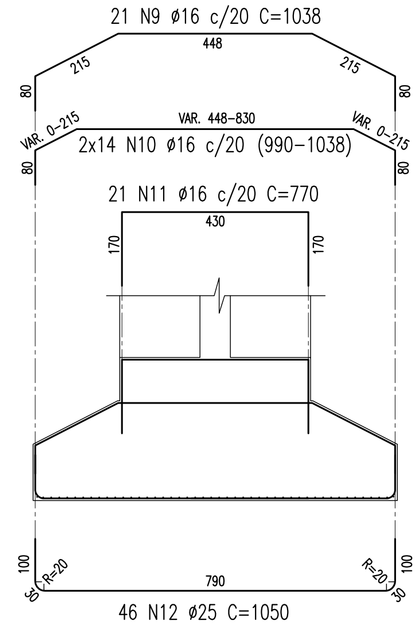

LIBERADO PARA:
- [x] ANÁLISE
- [ ] CORREÇÃO
- [ ] ORÇAMENTO
- [ ] EXECUÇÃO
- [ ] OUTROS

DATA: 08/01/2009

REVISÕES						
02	REVISÃO DO PROJETO EXECUTIVO					
01	REVISÃO GERAL					
Nº	DISCRIMINAÇÃO	EMITENTE	VERIFICAÇÃO	APROVAÇÃO	CÓDIGO	OBJETO

DOCUMENTOS DE REFERÊNCIA

Consórcio CONCREMAT ENGENHARIA atp engenharia ltda

Nº DE TRABALHO: 338.006 – CONTRATO CFN Nº: 10700001–A

PROJ.	HUMBERTO LUIZ PEREIRA CREA: 3266 D-PE	SIGLA	/
DES.	EUGENIO RIBEIRO		/
VERIF.	HUMBERTO LUIZ PEREIRA		/
RESP.TEC.	GILBERTO GONÇALVES / JOSÉ THEODÓZIO		/

CONVENÇÕES

ESTA FOLHA É PROPRIEDADE DA CFN COMPANHIA FERROVIÁRIA DO NORDESTE E SEU CONTEÚDO NÃO PODE SER COPIADO OU REVELADO A TERCEIROS. A LIBERAÇÃO OU A APROVAÇÃO DESTE DOCUMENTO NÃO EXIME A DETALHISTA DE SUA RESPONSABILIDADE SOBRE O MESMO.

APROVAÇÃO / /

COMPANHIA FERROVIÁRIA DO NORDESTE

LINHA:	FERROVIA NOVA TRANSNORDESTINA
TRECHO:	ELISEU MARTINS/PI - TRINDADE/PE
SUBTRECHO:	LOTE 07 - OBRA 03
OBJETO:	PROJETO EXECUTIVO
ESCALA: INDICADA	ARMAÇÃO - SAPATA E PILAR - P16
DESENHO Nº:	TR-338.006-PE-OAE-73026
REV.	02

Arquivo: OAE-73026-NPS(F15).dwg - Escala de plotagem: 1000/100 - SUPERIOR ISO A1