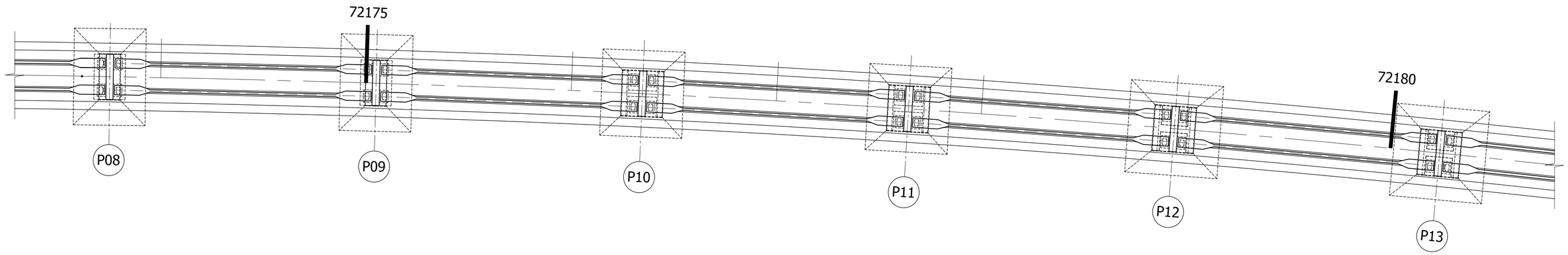

LOCAÇÃO E SITUAÇÃO DA OBRA 03

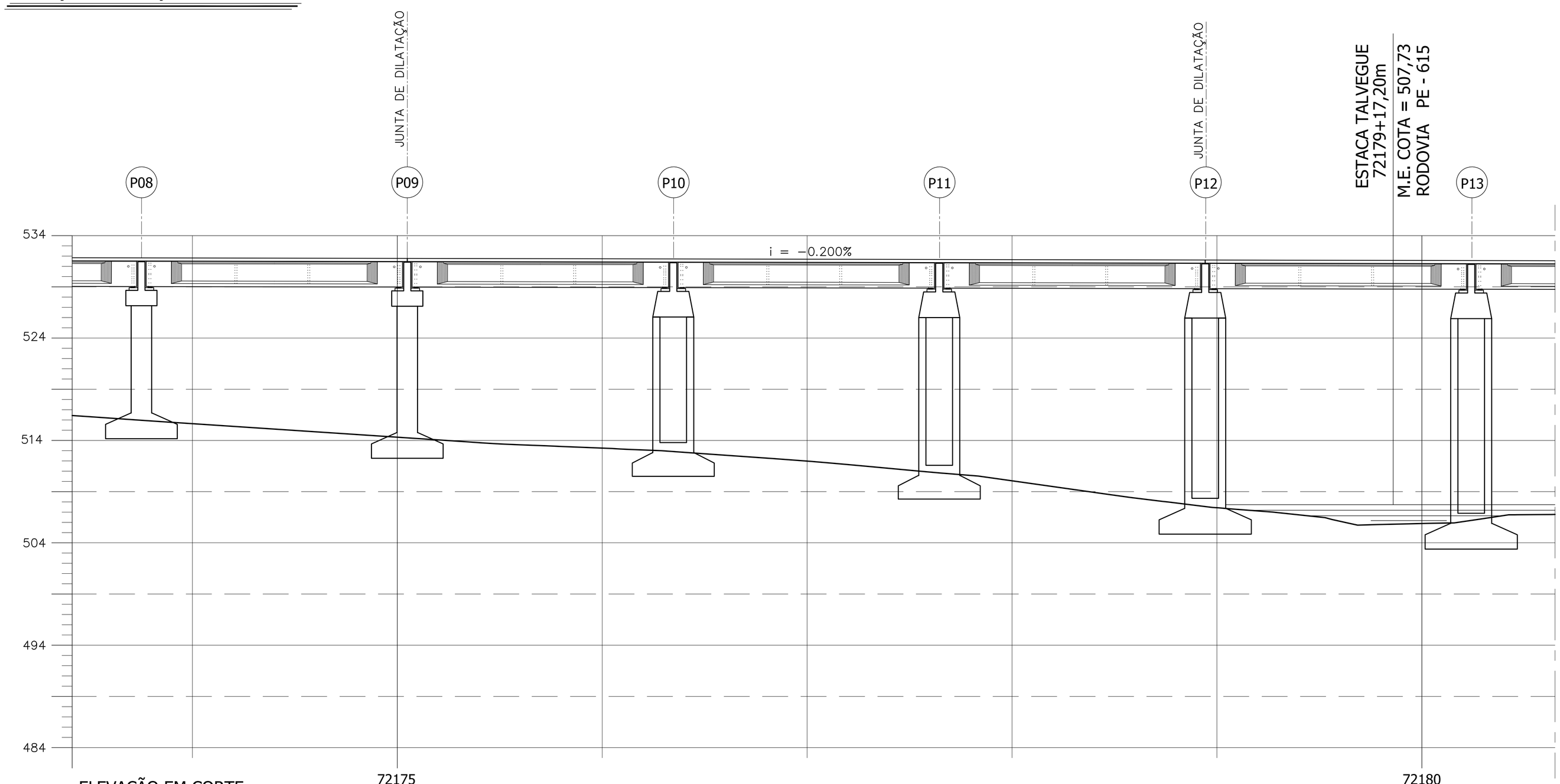

ELEVAÇÃO EM CORTE

02	REVISÃO DO PROJETO EXECUTIVO					
01	REVISÃO GERAL					
Nº	DISCRIMINAÇÃO	EMITENTE	VERIFICAÇÃO	APROVAÇÃO	CÓDIGO	OBJETO
REVISÕES					DOCUMENTOS DE REFERÊNCIA	

Consórcio CONCREMAT engenharia e consultoria / atp engenharia ltda

N° DE TRABALHO: 338.006 – CONTRATO CFN N°: 10700001–A

PROJ.	HUMBERTO LUIZ PEREIRA CREA: 3266 D-PE	SIGLA	/
DES.	EUGENIO RIBEIRO		/
VERIF.	HUMBERTO LUIZ PEREIRA		/
RESP.TEC.	GILBERTO GONÇALVES / JOSÉ THEODÓZIO		/

CONVENÇÕES

- EIXO DE LOCAÇÃO
- LASTRO
- FAIXA DE DOMÍNIO
- OFF–SET DE ATERRO
- OFF–SET DE CORTE
- SUPERFÍCIE EXISTENTE
- GREIDE DE TERRAPLENAGEM

ESTA FOLHA É PROPRIEDADE DA CFN COMPANHIA FERROVIÁRIA DO NORDESTE E SEU CONTEÚDO NÃO PODE SER COPIADO OU REVELADO A TERCEIROS. A LIBERAÇÃO OU A APROVAÇÃO DESTE DOCUMENTO NÃO EXIME A DETALHISTA DE SUA RESPONSABILIDADE SOBRE O MESMO.

APROVAÇÃO

/
/
/
/

COMPANHIA FERROVIÁRIA DO NORDESTE

LINHA: FERROVIA NOVA TRANSNORDESTINA
TRECHO: ELISEU MARTINS/PI - TRINDADE/PE
SUBTRECHO: LOTE 07 - OBRA 03
OBJETO: PROJETO EXECUTIVO
ESCALA: 1:250
LOCAÇÃO E SITUAÇÃO PARCIAL (PARTE 03)
DESENHO Nº: TR-338.006-PE-OAE-73004
REV. 02

Arquivo: OAE-73004-LP3.dwg - Escala de plotagem: 1000/250 - SUPERIOR ISO A1