ELEVAÇÃO EM CORTE A–A
(P11; P12; P13 E P14 = 15,45m)
ESCALA – 1:100

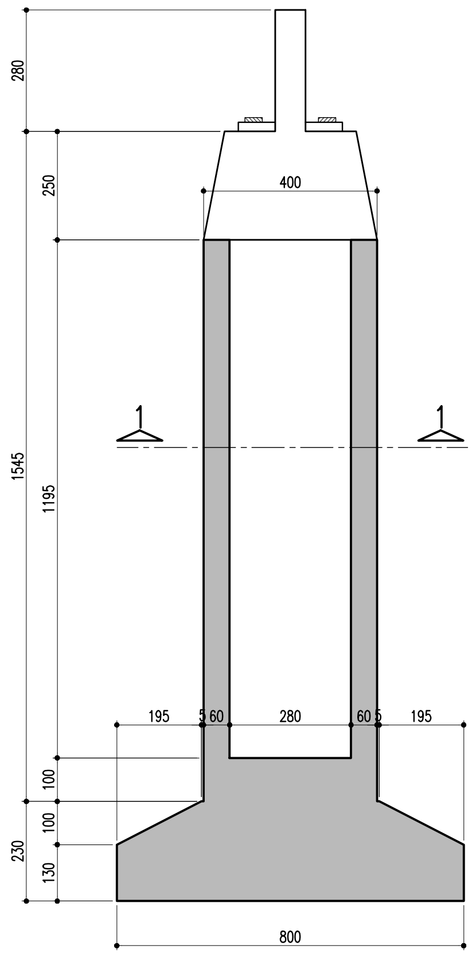

ELEVAÇÃO EM CORTE B–B
(P11; P12; P13 E P14 = 15,45m)
ESCALA – 1:100

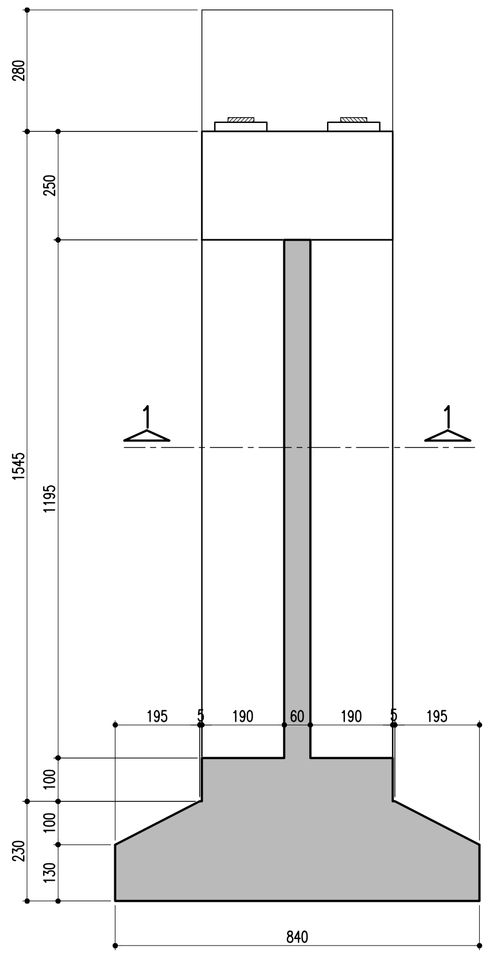

SAPATAS – P11; P12; P13 E P14 – 800/840
ESCALA – 1:100

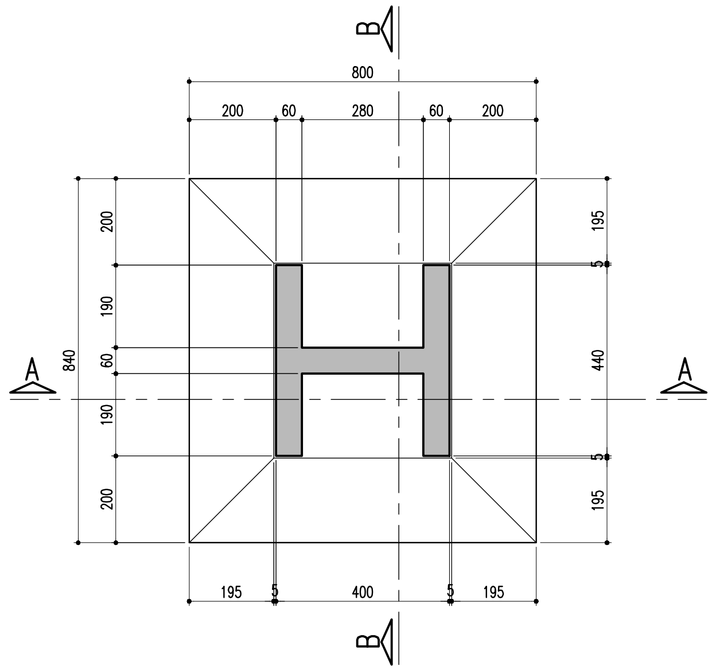

SEÇÃO 1–1
ESCALA – 1:50

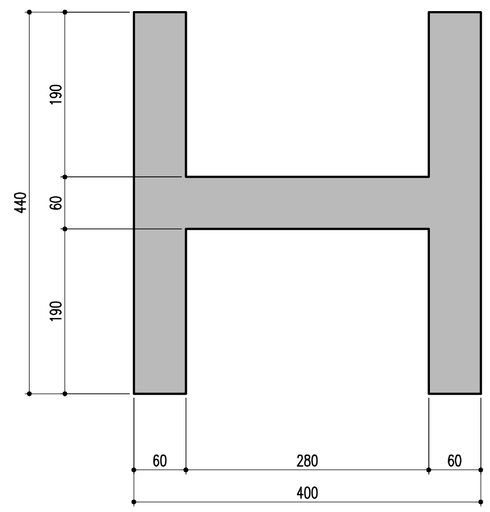

DETALHE: TRAVESSA E LOCAÇÃO DOS MONTANTES–85/120/21.5
ESCALA – 1:50

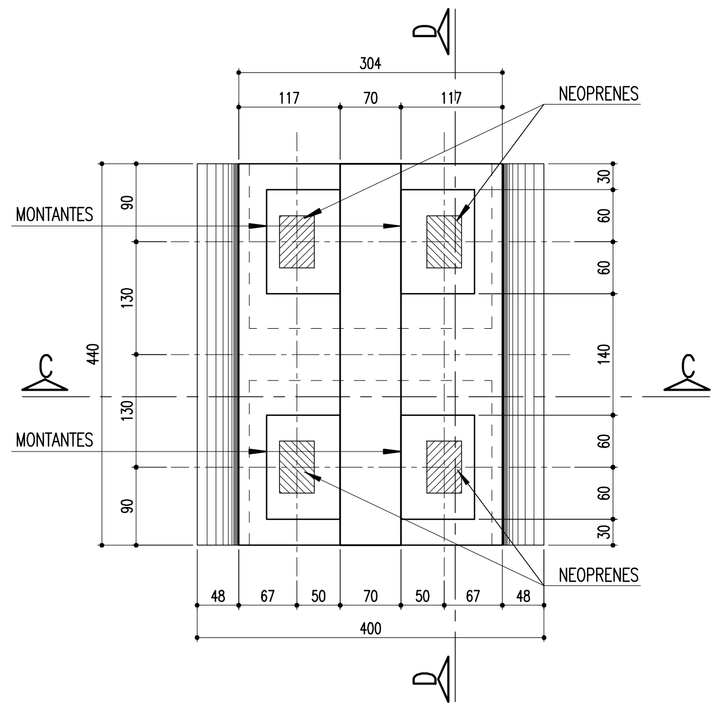

MONTANTES: 85/120/21.5 (4x)
ESCALA – 1:25

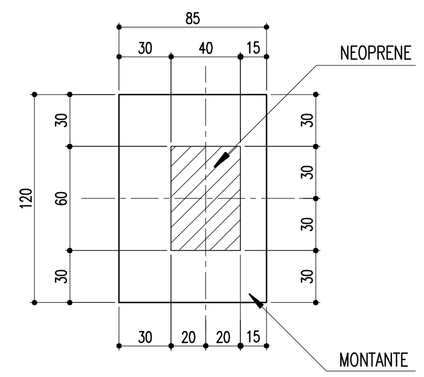

TRAVESSA – CORTE C–C
ESCALA – 1:50

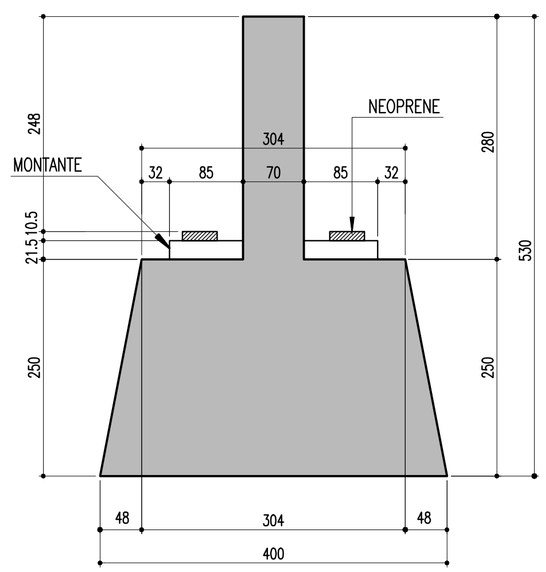

TRAVESSA – CORTE D–D
ESCALA – 1:50

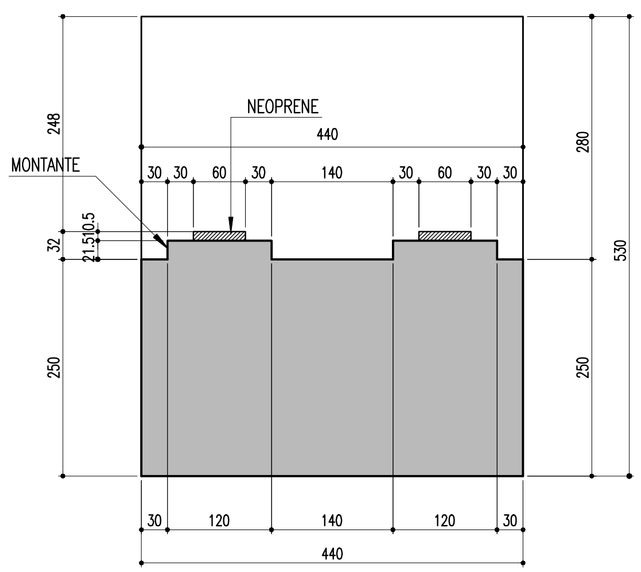

NOTAS:
Concreto Pilar e Sapata: Fck=25Mpa

Nº	DISCRIMINAÇÃO	EMITENTE	VERIFICAÇÃO	APROVAÇÃO	CÓDIGO	OBJETO
02	REVISÃO DO PROJETO EXECUTIVO					
01	REVISÃO GERAL					

REVISÕES — DOCUMENTOS DE REFERÊNCIA

Consórcio CONCREMAT ENGENHARIA atp engenharia ltda

Nº DE TRABALHO: 338.006 - CONTRATO CFN Nº: 10700001-A

PROJ.	HUMBERTO LUIZ PEREIRA CREA: 3286 D-PE	SIGLA	/
DES.	JOSÉ S. DE MELO		/
VERIF.	HUMBERTO LUIZ PEREIRA		/
RESP.TEC.	GILBERTO GONÇALVES / JOSÉ THEODÓZIO		/

CONVENÇÕES

ESTA FOLHA É PROPRIEDADE DA CFN COMPANHIA FERROVIÁRIA DO NORDESTE E SEU CONTEÚDO NÃO PODE SER COPIADO OU REVELADO A TERCEIROS. A LIBERAÇÃO OU A APROVAÇÃO DESTE DOCUMENTO NÃO EXIME A DETALHISTA DE SUA RESPONSABILIDADE SOBRE O MESMO.

APROVAÇÃO

COMPANHIA FERROVIÁRIA DO NORDESTE

LINHA:	FERROVIA NOVA TRANSNORDESTINA
TRECHO:	ELISEU MARTINS/PI - TRINDADE/PE
SUBTRECHO:	LOTE 07 - OBRA 02
OBJETO:	PROJETO EXECUTIVO
ESCALA: INDICADA	FÔRMA - SAPATAS, PILARES E TRAVESSA: P11; P12; P13 E P14
DESENHO Nº:	TR-338.006-PE-OAE-72017
REV.	02