ARMAÇÃO DOS PILARES (P02 E P23 = 10,80m) – CORTE A–A

ESCALA – 1:75

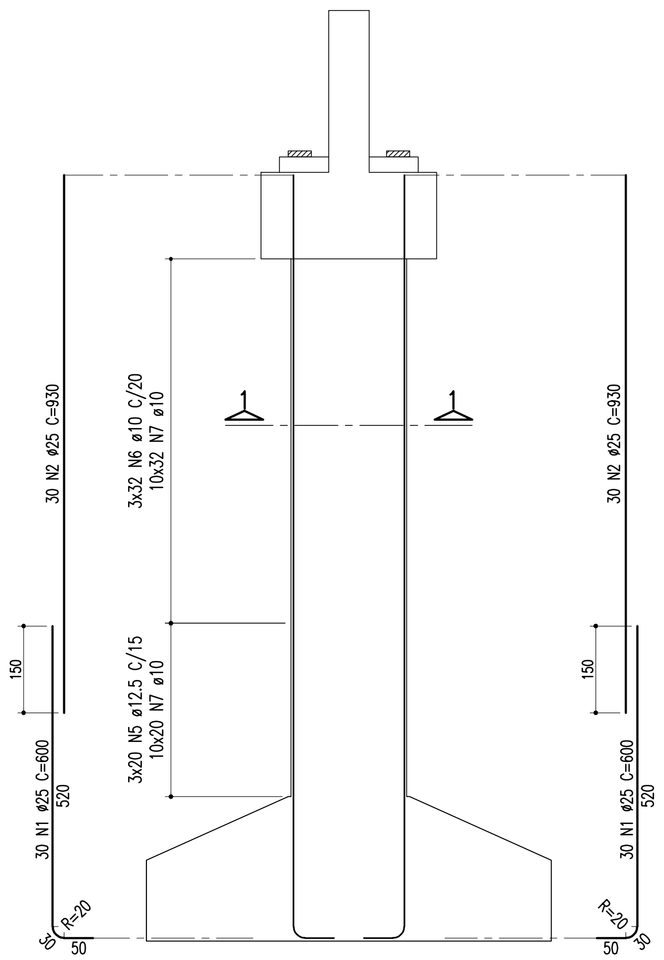

ARMAÇÃO DOS PILARES (P02 E P23 = 10,80m) – CORTE B–B

ESCALA – 1:75

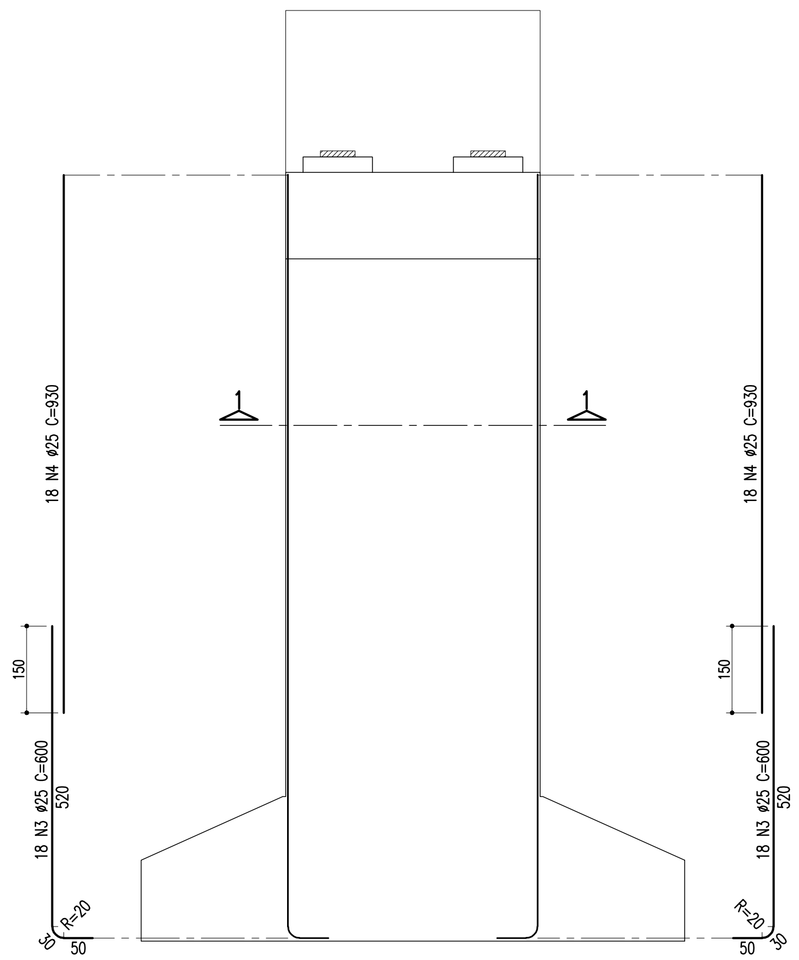

SEÇÃO 1–1

ESCALA – 1:75

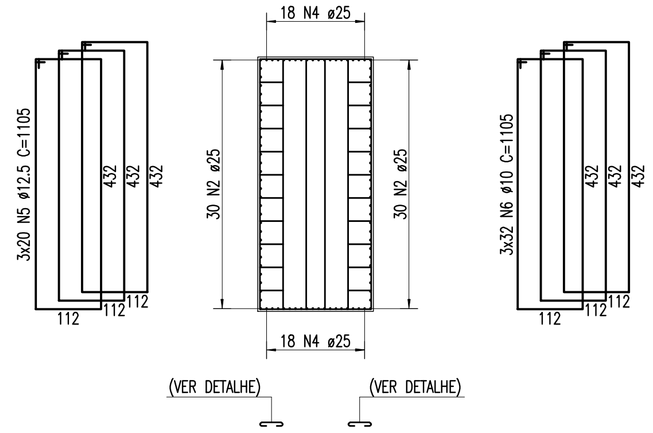

DETALHE DO AÇOUGUEIRO

ESCALA – 1:10

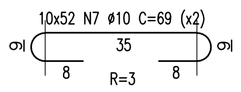

NOTAS:
Concreto Pilar e Sapata: Fck=25Mpa

TABELA DE FERROS					
TIPO	POS.	BIT.	QUANT.	C.Unt. (cm)	C.Tot. (cm)
ARM. PILAR P02 E P23 = 10,80m (2 X)					
CA-50A	1	25	60	600	36000
CA-50A	2	25	60	930	55800
CA-50A	3	25	36	600	21600
CA-50A	4	25	36	930	33480
CA-50A	5	12.5	60	1105	66300
CA-50A	6	10	96	1105	106080
CA-50A	7	10	1040	69	71760
ARM. SAPATAS: P02 E P23 (2 X)					
CA-50A	8	20	68	925	62900
CA-50A	9	20	51	1165	59415
CA-50A	10	12.5	23	876	20148
CA-50A	11	12.5	28	-VAR-	23884
CA-50A	12	12.5	11	1116	12276
CA-50A	13	12.5	28	-VAR-	30604

RESUMO DO AÇO (PARA SAPATAS/PILARES P02 E P23)		
PESO CA-50A Ø 25	2937.60 m	11750.40Kg
PESO CA-50A Ø 20	2446.30 m	6115.75Kg
PESO CA-50A Ø 12.5	3064.24 m	3064.24Kg
PESO CA-50A Ø 10	3556.80 m	2240.78Kg
PESO SUB-TOTAL CA-50A		23171.17Kg
PESO TOTAL (PARA SAPATAS/PILARES) = 23171.17Kg		

ARMAÇÃO DA SAPATA 700/940 – P02 E P23

ESCALA – 1:75 (FERRAGEM SUPERIOR)

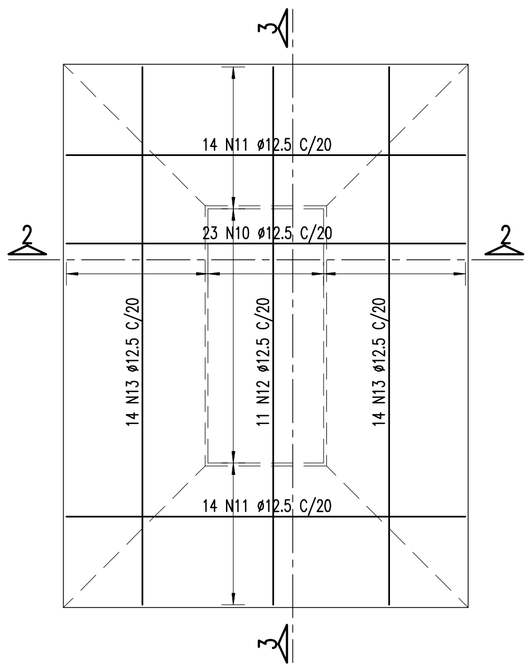

ARMAÇÃO DA SAPATA 700/940 – P02 E P23

ESCALA – 1:75 (FERRAGEM INFERIOR)

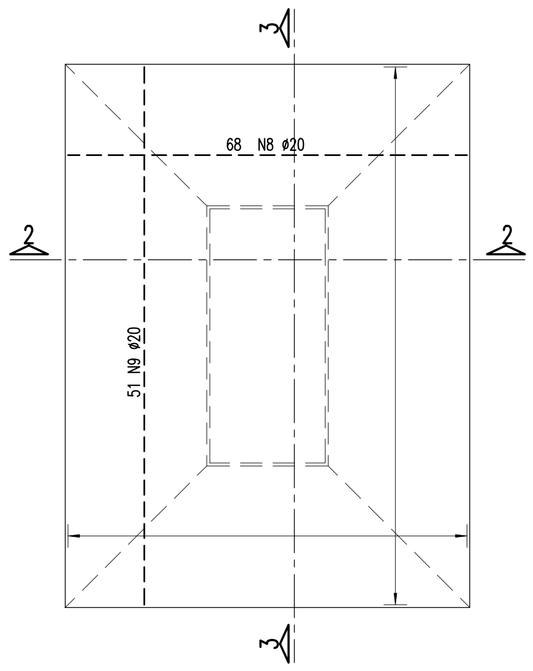

SEÇÃO 2–2

ESCALA – 1:75

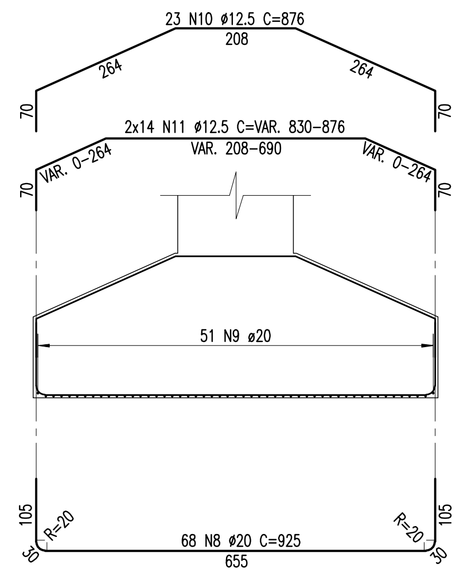

SEÇÃO 3–3

ESCALA – 1:75

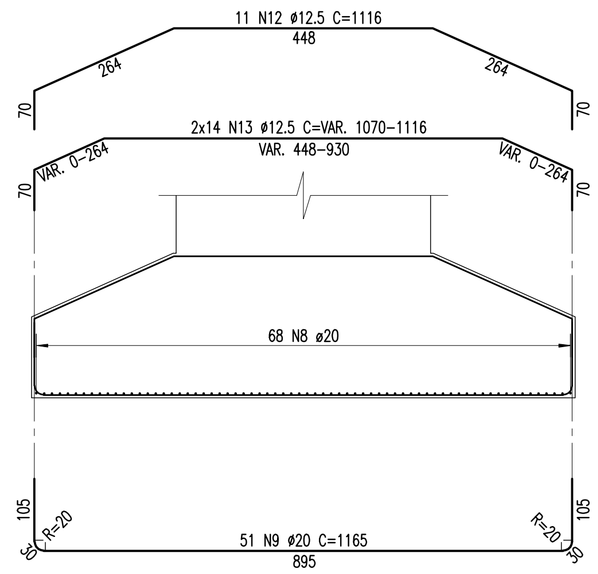

02	REVISÃO DO PROJETO EXECUTIVO					
01	REVISÃO GERAL					
Nº	DISCRIMINAÇÃO	EMITENTE	VERIFICAÇÃO	APROVAÇÃO	CÓDIGO	OBJETO
REVISÕES					DOCUMENTOS DE REFERÊNCIA	

Consórcio CONCREMAT atp engenharia ltda

Nº DE TRABALHO: 338.006 - CONTRATO CFN Nº: 10700001-A

PROJ.	HUMBERTO LUIZ PEREIRA CREA: 3286 D-PE	SIGLA	/
DES.	JOSÉ S. DE MELO		/
VERIF.	HUMBERTO LUIZ PEREIRA		/
RESP.TEC.	GILBERTO GONÇALVES / JOSÉ THEODÓZIO		/

CONVENÇÕES

ESTA FOLHA É PROPRIEDADE DA CFN COMPANHIA FERROVIÁRIA DO NORDESTE E SEU CONTEÚDO NÃO PODE SER COPIADO OU REVELADO A TERCEIROS. A LIBERAÇÃO OU A APROVAÇÃO DESTE DOCUMENTO NÃO EXIME A DETALHISTA DE SUA RESPONSABILIDADE SOBRE O MESMO.

APROVAÇÃO

CFN COMPANHIA FERROVIÁRIA DO NORDESTE

LINHA:	FERROVIA NOVA TRANSNORDESTINA
TRECHO:	ELISEU MARTINS/PI - TRINDADE/PE
SUBTRECHO:	LOTE 07 - OBRA 02
OBJETO:	PROJETO EXECUTIVO
ESCALA: INDICADA	ARMAÇÃO - SAPATAS E PILARES - P02 E P23
DESENHO Nº:	TR-338.006-PE-OAE-72010
REV.	02