ARMAÇÃO DA LAJE SUPERIOR – APOIOS COM JUNTA DE DILATAÇÃO E TRANSVERSINAS (X6)

TABELA DE FERROS					
TIPO	POS.	BIT.	QUANT.	C.Unit. (cm)	C.Tot. (cm)
ARM. DA LAJE SUP. - APOIOS COM JUNTA DE DILATAÇÃO (1 X)					
CA-50A	1	20	76	300	22800
CA-50A	8	16	50	520	26000
CA-50A	9	10	76	147	11172
CA-50A	10	10	52	74	3848
CA-50A	11	6.3	100	113	11300
CA-50A	12	10	52	231	12012
CA-50A	23	16	16	340	5440
CA-50A	24	10	78	340	26520
CA-50A	25	20	100	254	25400
ARMAÇÃO TRANSVERSINAS EXTREMAS APOIOS COM JUNTA DE DILATAÇÃO (2 X)					
CA-50A	26	25	2	342	684
CA-50A	27	20	5	520	2600
CA-50A	28	16	12	342	4104
CA-50A	29	10	9	-VAR-	2790

RESUMO DO AÇO		
PESO CA-50A Ø 6.3	113.00 m	28.25 Kg
PESO CA-50A Ø 10	591.32 m	372.53 Kg
PESO CA-50A Ø 16	396.48 m	634.37 Kg
PESO CA-50A Ø 20	534.00 m	1335.00 Kg
PESO CA-50A Ø 25	13.68 m	54.72 Kg
PESO TOTAL CA-50A		2424.87 Kg
PESO TOTAL (x6 APOIOS) = 14549.22 Kg		

CORTE LONGITUDINAL

ESC 1:50

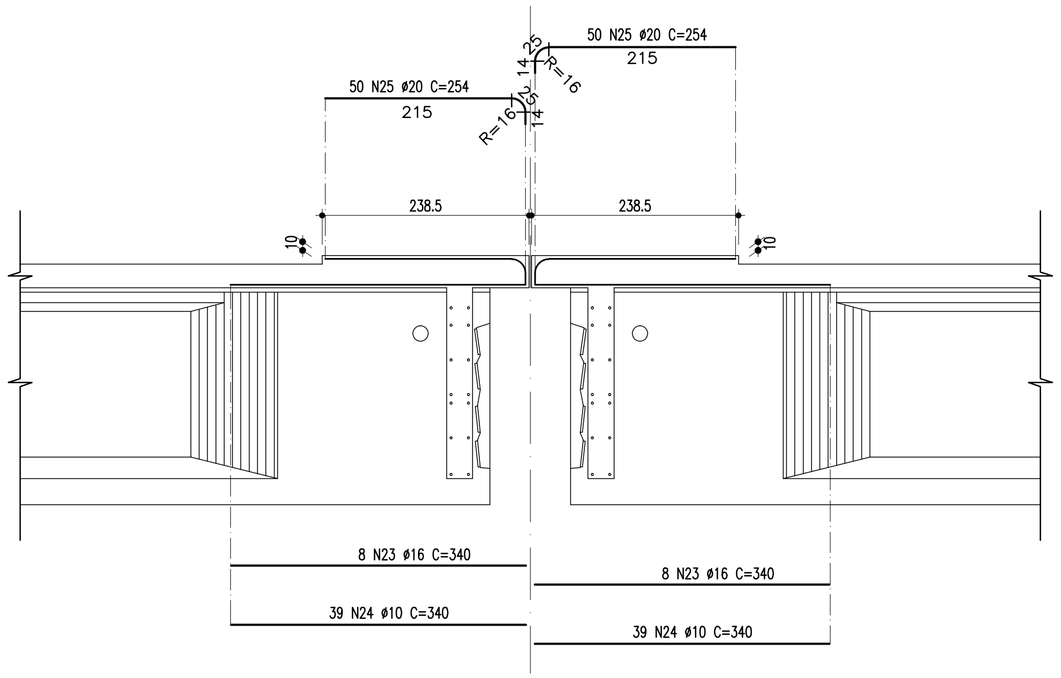

CORTE AA

ESC 1:50

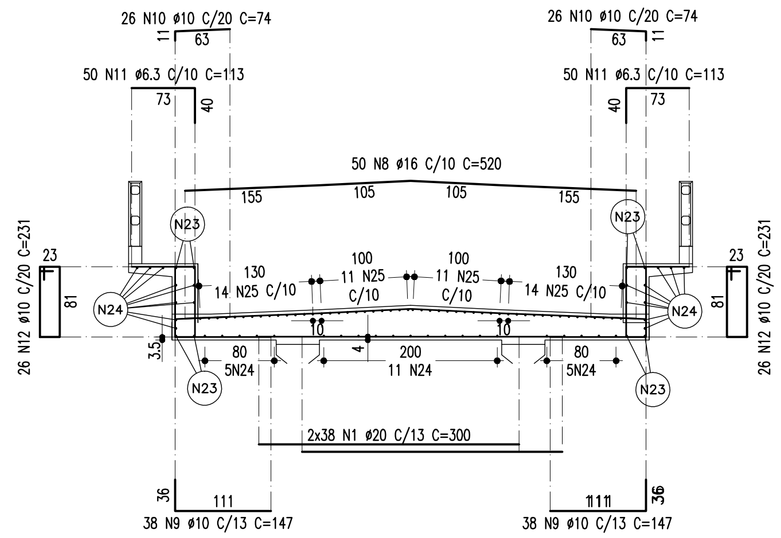

VISTA SUPERIOR

ESC 1:50

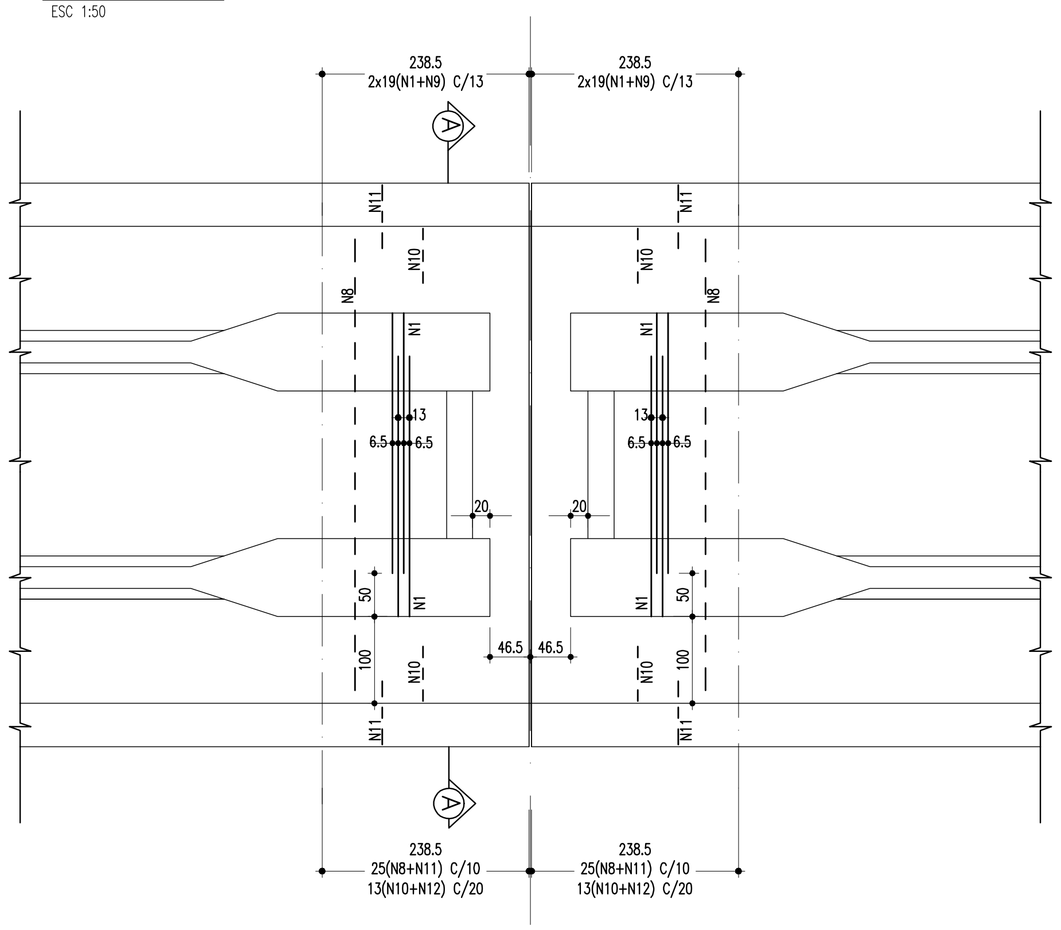

ARM. TRANSVERSINAS EXTREMAS APOIOS COM JUNTA DE DILATAÇÃO

ESCALA – 1:50

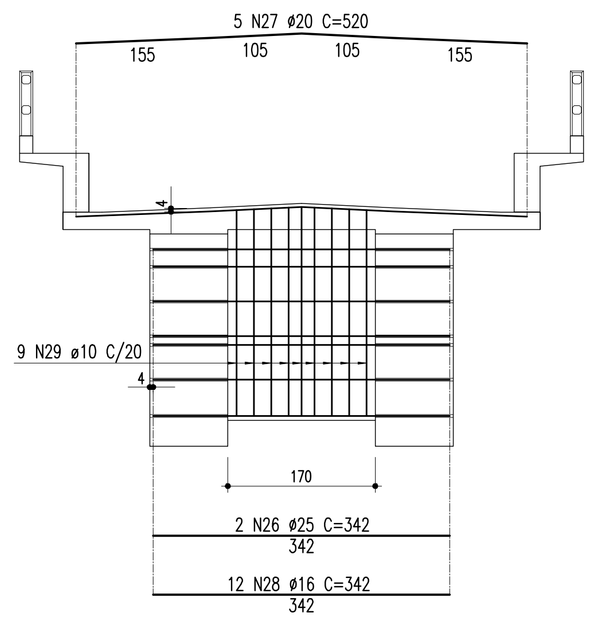

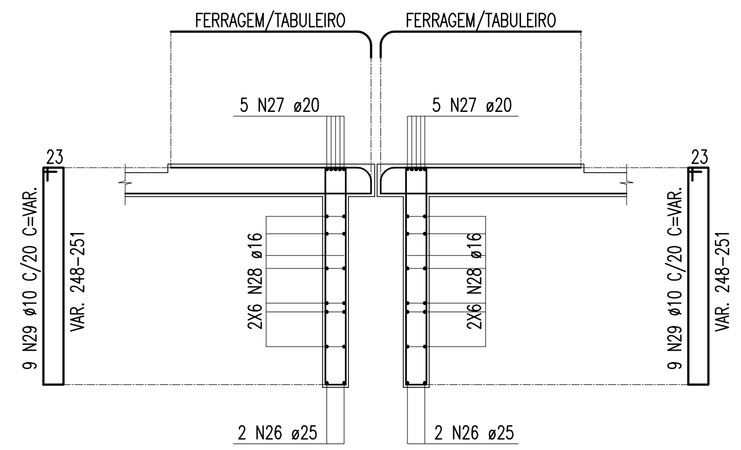

Nº	DISCRIMINAÇÃO	EMITENTE	VERIFICAÇÃO	APROVAÇÃO	CÓDIGO	OBJETO
02	REVISÃO DO PROJETO EXECUTIVO					
01	REVISÃO GERAL					

REVISÕES — DOCUMENTOS DE REFERÊNCIA

Consórcio CONCREMAT atp engenharia ltda

Nº DE TRABALHO: 338.006 - CONTRATO CFN Nº: 167000001-A

PROJ.	HUMBERTO LUIZ PEREIRA	CREA: 3265 D-PE
DES.	LUCIANO CLERICUZI	
VERIF.	HUMBERTO LUIZ PEREIRA	
RESP.TEC.	GILBERTO GONÇALVES / JOSÉ THEODÓZIO	

CONVENÇÕES

SIGLA		
	/	/
	/	/
	/	/
	/	/

ESTA FOLHA É PROPRIEDADE DA CFN COMPANHIA FERROVIÁRIA DO NORDESTE E SEU CONTEÚDO NÃO PODE SER COPIADO OU REVELADO A TERCEIROS. A LIBERAÇÃO OU A APROVAÇÃO DESTE DOCUMENTO NÃO EXIME A DETALHISTA DE SUA RESPONSABILIDADE SOBRE O MESMO.

APROVAÇÃO

CFN COMPANHIA FERROVIÁRIA DO NORDESTE

LINHA:	FERROVIA NOVA TRANSNORDESTINA
TRECHO:	ELISEU MARTINS/PI - TRINDADE/PE
SUBTRECHO:	LOTE 07 - OBRA 01
OBJETO:	PROJETO EXECUTIVO
ESCALA: INDICADA	ARMAÇÃO DA LAJE SUPERIOR APOIOS COM JUNTA DE DILATAÇÃO E TRANSVERSINAS EXTREMAS
DESENHO Nº:	TR-338.006-PE-QAE-710301
REV.	02