TABELA DE FERROS PARA OS 2 ENCONTROS					
Tipo	Pos.	Bit. (mm)	Quant.	COMP. (cm) C.Unt.	COMP. (cm) C.Tot.
LAJE SUPERIOR DO ENCONTRO (2x)					
CA-50A	1	20	170	300	102000
CA-50A	8	16	110	520	114400
CA-50A	9	10	170	147	49980
CA-50A	10	10	112	74	16576
CA-50A	11	6.3	230	113	51980
CA-50A	12	10	116	231	54516
CA-50A	20	12.5	50	1141	114100
CA-50A	29	10	10	1141	22820
PAREDE FRONTAL E TRAVESSA DE APOIO (2x)					
CA-50A	2	12.5	22	498	21912
CA-50A	14	16	28	342	19152
CA-50A	15	12.5	15	764	22920
CA-50A	16	12.5	18	818	29448
CA-50A	17	20	2	520	2080
CA-50A	18	12.5	8	201	3216
CA-50A	19	10	8	206	3296
CA-50A	34	10	8	219	3488
CA-50A	35	10	6	558	6696
CA-50A	36	10	6	502	6024
RESUMO DO AÇO					
CA-50A		6.3	519.8		129
CA-50A		10	1633.96		1026
CA-50A		12.5	1915.96		1880
CA-50A		16	1335.52		2097
CA-50A		20	1040.8		2574
P E S O T O T A L =					7705

LAJE SUPERIOR DO ENCONTRO

PLANTA
ESC 1:100

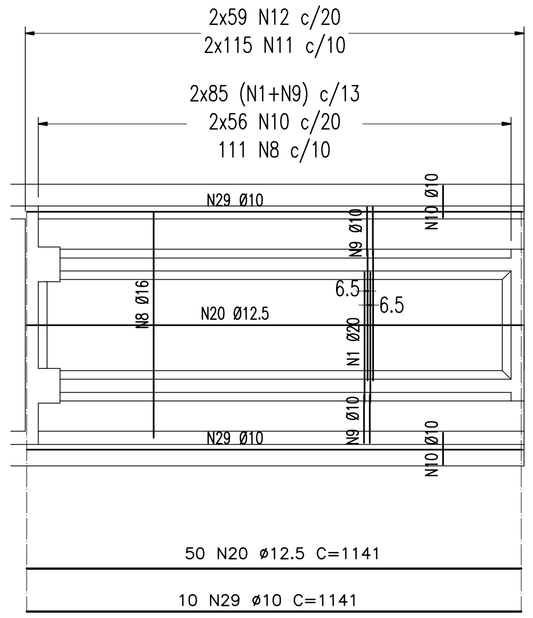

SEÇÃO TRANSVERSAL
ESC 1:50

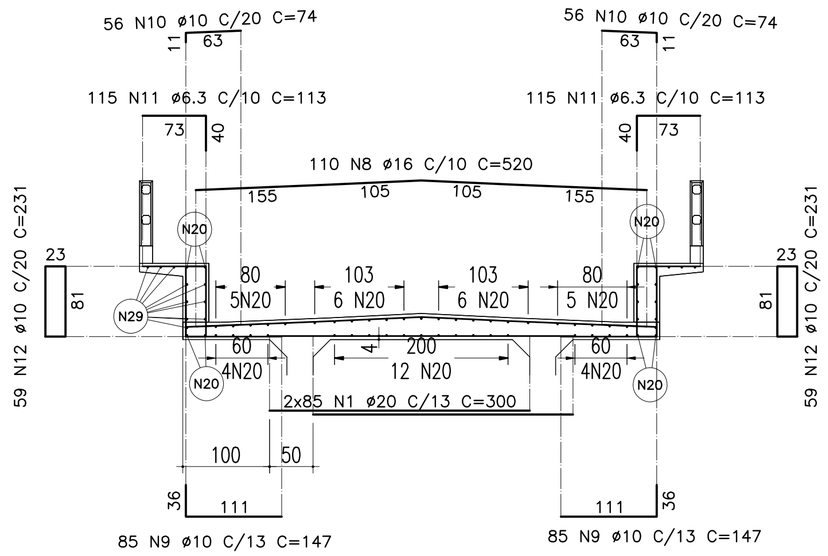

PAREDE FRONTAL SUPERIOR E TRAVESSA DE APOIO

ELEVAÇÃO
ESC 1:50

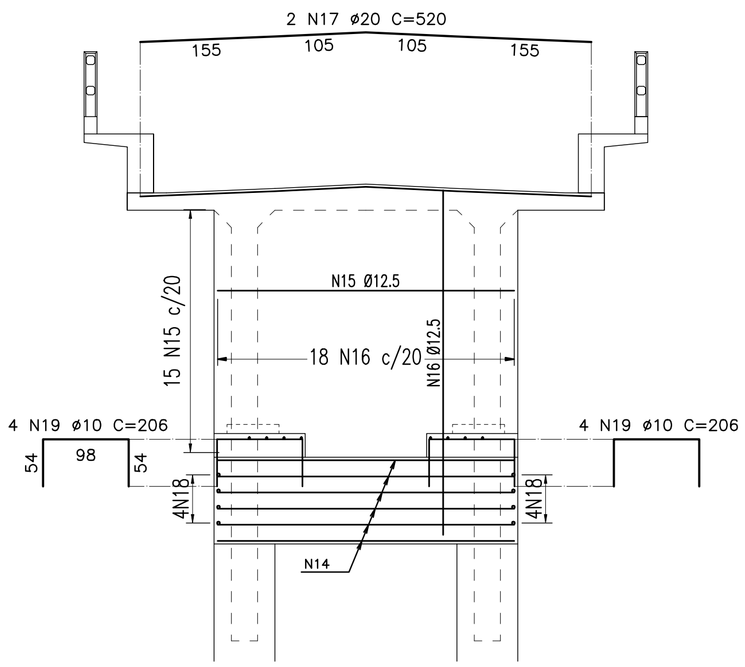

SEÇÃO TRANSVERSAL
ESC 1:50

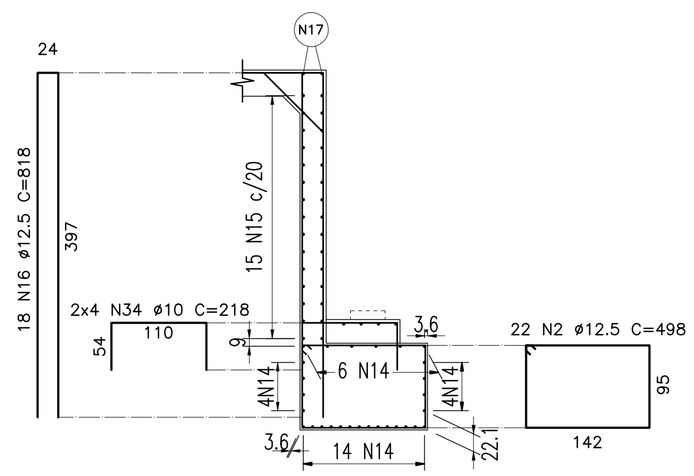

TRAVESSA EM PLANTA
ESC 1:50

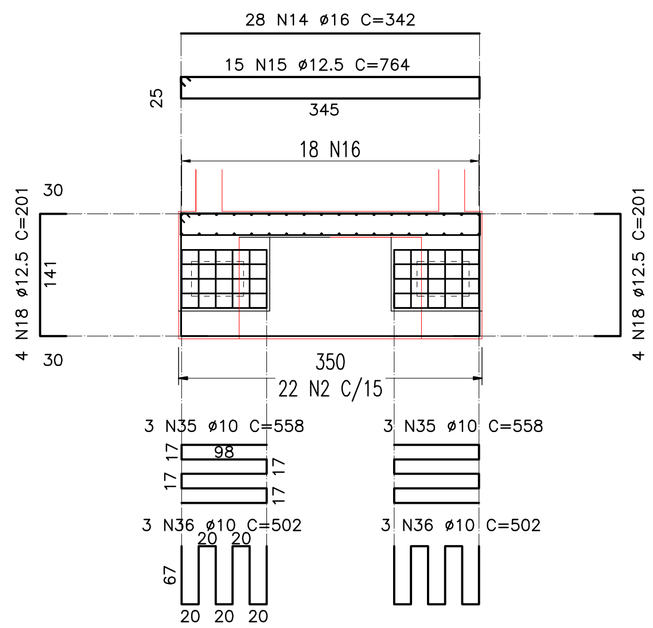

02	REVISÃO DO PROJETO EXECUTIVO					
01	REVISÃO GERAL					
Nº	DISCRIMINAÇÃO	EMITENTE	VERIFICAÇÃO	APROVAÇÃO	CÓDIGO	OBJETO
REVISÕES					DOCUMENTOS DE REFERÊNCIA	

Consórcio CONCREMAT atp engenharia ltda

Nº DE TRABALHO: 338.006 - CONTRATO CFN Nº: 167000001-A

PROJ.	HUMBERTO LUIZ PEREIRA CREA: 3286 D-PE
DES.	LUCIANO CLERICUZI
VERIF.	HUMBERTO LUIZ PEREIRA
RESP.TEC.	GILBERTO GONÇALVES / JOSÉ THEODÓZIO

CONVENÇÕES

SIGLA		
	/	/
	/	/
	/	/
	/	/

ESTA FOLHA É PROPRIEDADE DA CFN COMPANHIA FERROVIÁRIA DO NORDESTE E SEU CONTEÚDO NÃO PODE SER COPIADO OU REVELADO A TERCEIROS. A LIBERAÇÃO OU A APROVAÇÃO DESTE DOCUMENTO NÃO EXIME A DETALHISTA DE SUA RESPONSABILIDADE SOBRE O MESMO.

APROVAÇÃO

CFN COMPANHIA FERROVIÁRIA DO NORDESTE

LINHA:	FERROVIA NOVA TRANSNORDESTINA
TRECHO:	ELISEU MARTINS/PI - TRINDADE/PE
SUBTRECHO:	LOTE 07 - OBRA 01
OBJETO:	PROJETO EXECUTIVO
ESCALA: INDICADA	ARMAÇÃO DOS ENCONTROS 01 E 02 LAJE SUPERIOR DO ENCONTRO, PAREDE FRONTAL SUPERIOR E TRAVESSA DE APOIO
DESENHO Nº:	TR-338.006-PE-OAE-710025
REV.	02