ELEVAÇÃO EM CORTE A–A (P07 E P08 = 22,50m)

ESCALA – 1:100

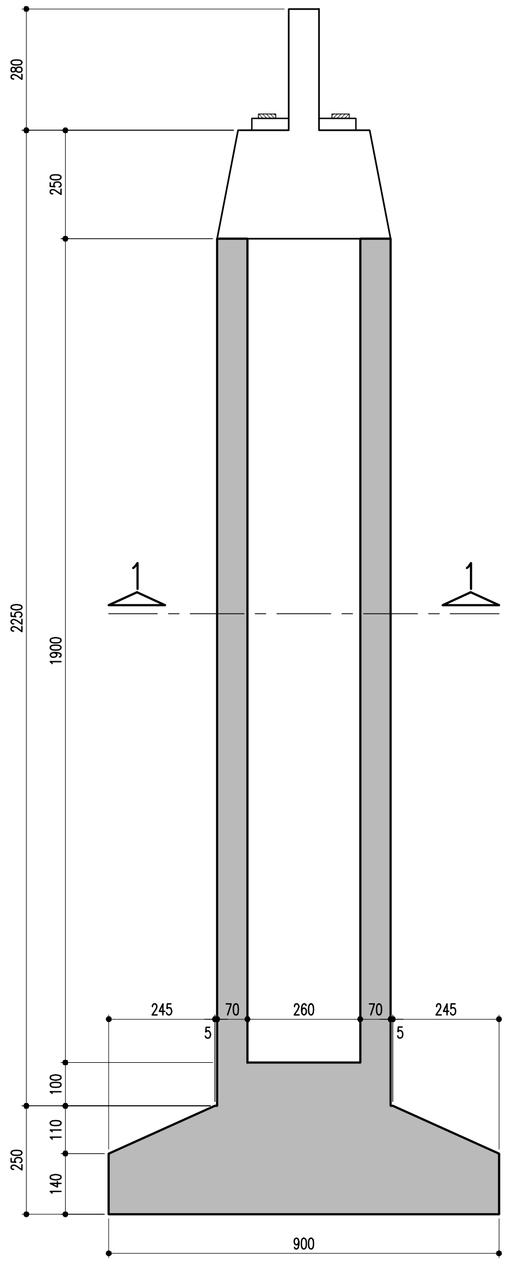

ELEVAÇÃO EM CORTE B–B (P07 E P08 = 22,50m)

ESCALA – 1:100

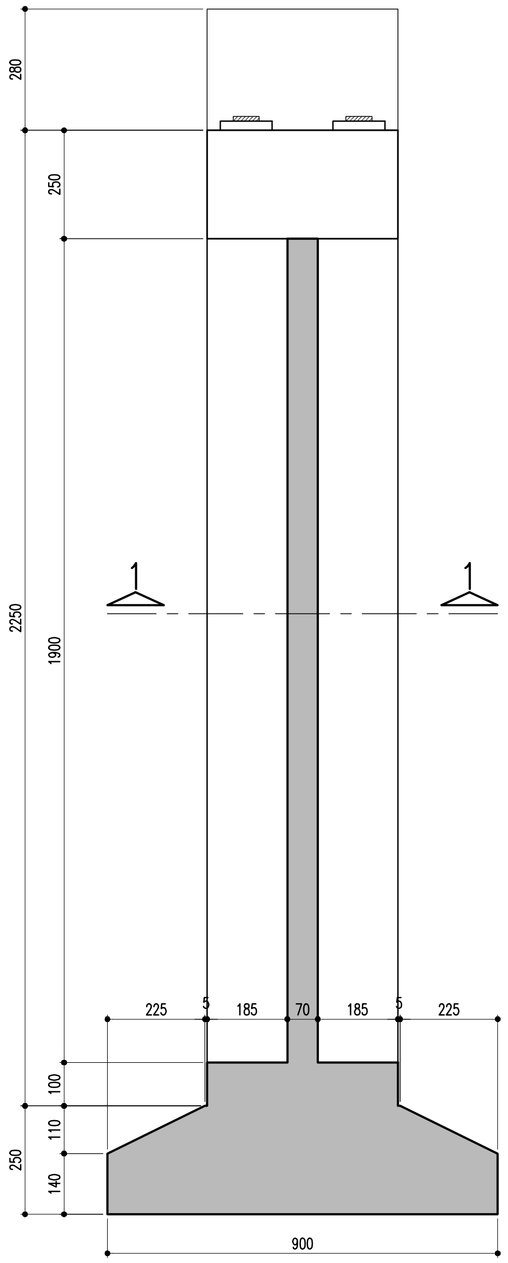

ELEVAÇÃO EM CORTE A–A (P03, P04, P05 E P06 = 23,90m)

ESCALA – 1:100

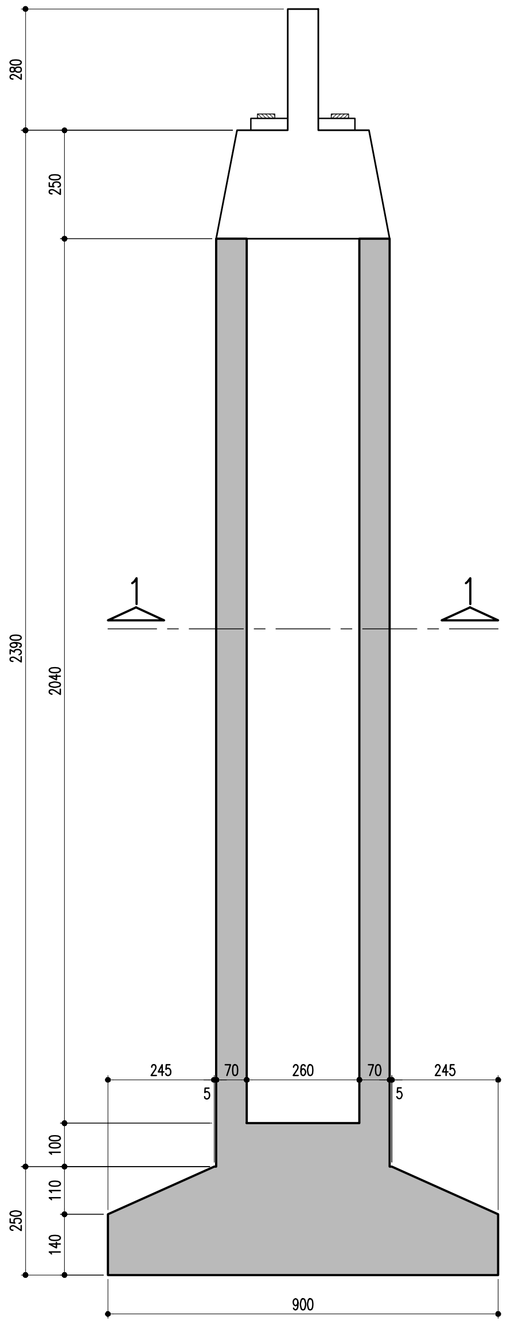

ELEVAÇÃO EM CORTE B–B (P03, P04, P05 E P06 = 23,90m)

ESCALA – 1:100

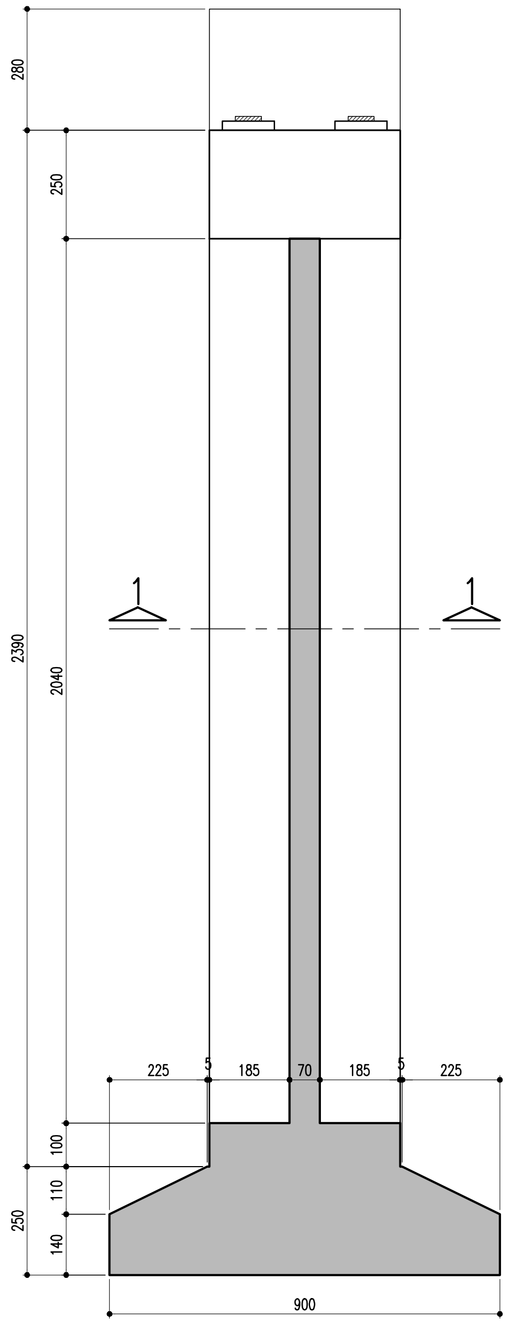

TRAVESSA – CORTE C–C

ESCALA – 1:50

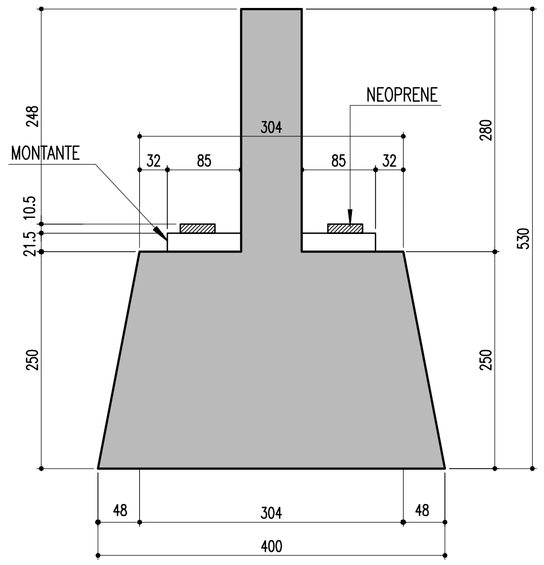

TRAVESSA – CORTE D–D

ESCALA – 1:50

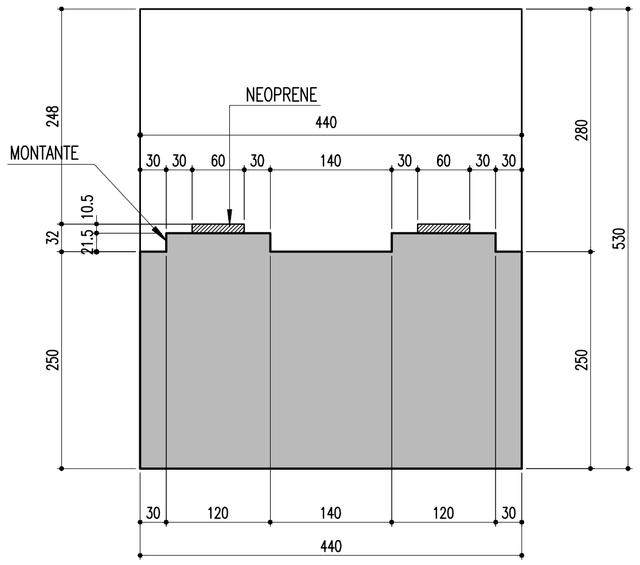

DETALHE: TRAVESSA E LOCAÇÃO DOS MONTANTES–85/120/21.5

ESCALA – 1:50

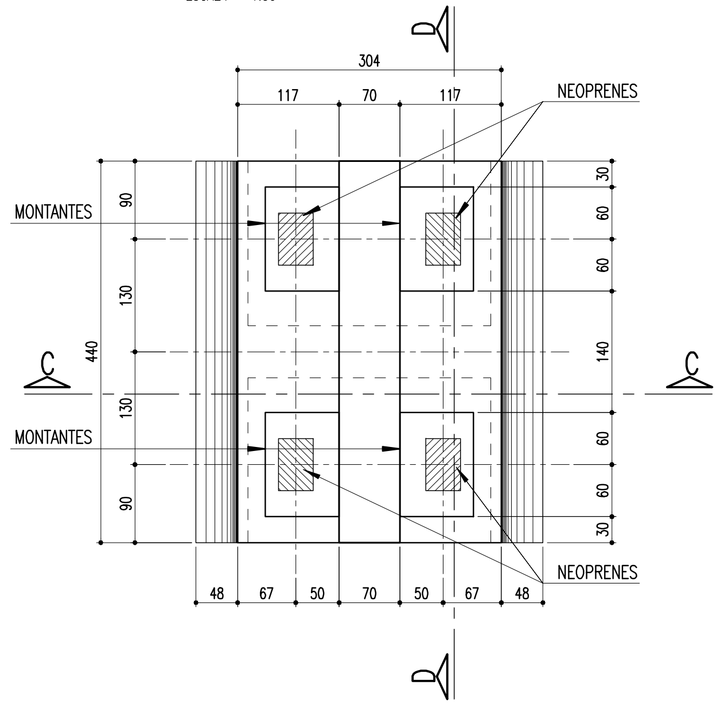

MONTANTES: 85/120/21.5 (4x)

ESCALA – 1:25

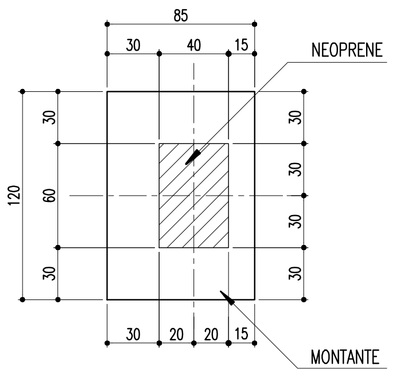

NOTAS

01 – Concreto Pilar e Sapata Fck: 25Mpa

SAPATAS – P03, P04, P05, P06, P07 E P08 – 900/900

ESCALA – 1:100

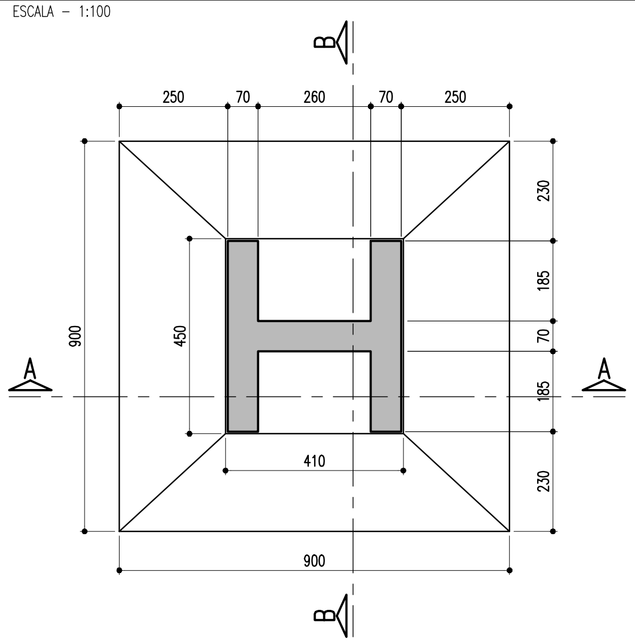

SEÇÃO 1–1

ESCALA – 1:50

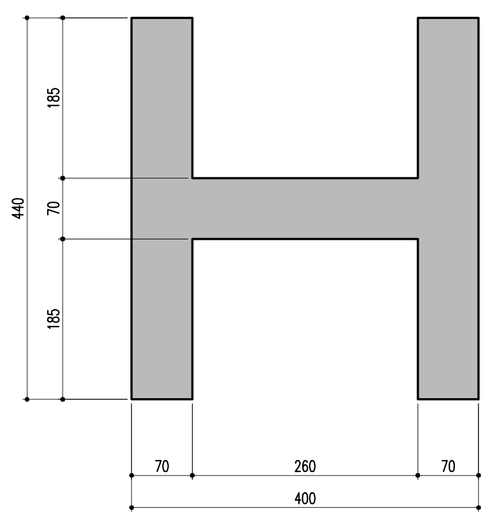

Nº	DISCRIMINAÇÃO	EMITENTE	VERIFICAÇÃO	APROVAÇÃO	CÓDIGO	OBJETO
02	REVISÃO DO PROJETO EXECUTIVO					
01	REVISÃO GERAL					

REVISÕES — DOCUMENTOS DE REFERÊNCIA

Consórcio CONCREMAT atp engenharia ltda

Nº DE TRABALHO: 336.006 - CONTRATO CFN Nº: 167000001-A

PROJ.	HUMBERTO LUIZ PEREIRA CREA: 3286 D-PE	
DES.	LUCIANO CLERICUZI	
VERIF.	HUMBERTO LUIZ PEREIRA	
RESP.TEC.	GILBERTO GONÇALVES / JOSÉ THEODÓCIO	

CONVENÇÕES

SIGLA		
	/	/
	/	/
	/	/
	/	/

ESTA FOLHA É PROPRIEDADE DA CFN COMPANHIA FERROVIÁRIA DO NORDESTE E SEU CONTEÚDO NÃO PODE SER COPIADO OU REVELADO A TERCEIROS. A LIBERAÇÃO OU A APROVAÇÃO DESTE DOCUMENTO NÃO EXIME A DETALHISTA DE SUA RESPONSABILIDADE SOBRE O MESMO.

APROVAÇÃO

CFN COMPANHIA FERROVIÁRIA DO NORDESTE

LINHA:	FERROVIA NOVA TRANSNORDESTINA
TRECHO:	ELISEU MARTINS/PI - TRINDADE/PE
SUBTRECHO:	LOTE 07 - OBRA 01
OBJETO:	PROJETO EXECUTIVO
ESCALA: INDICADA	FÔRMA - SAPATAS, PILARES E TRAVESSA P03, P04, P05, P06, P07 E P08
DESENHO Nº:	TR-336.006-PE-OAE-71012
REV.	02