ELEVAÇÃO EM CORTE A-A
(P16 = 16,30m)
ESCALA - 1:100

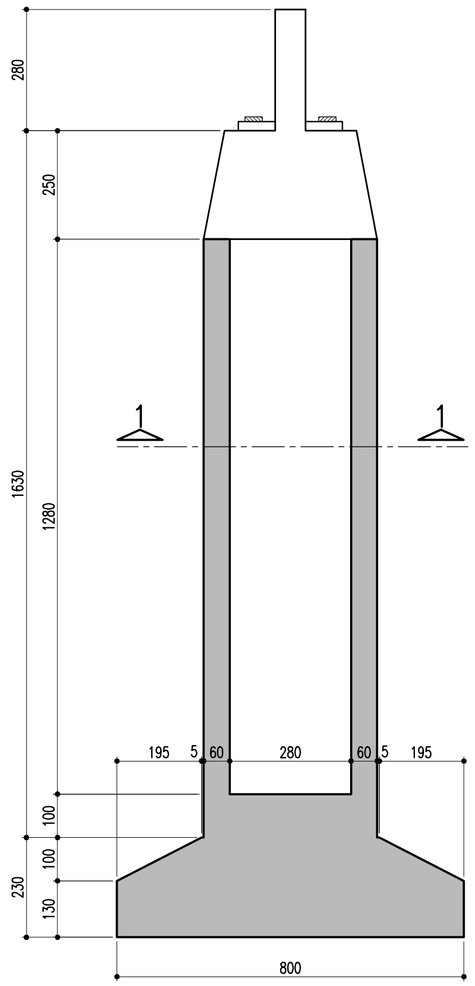

ELEVAÇÃO EM CORTE B-B
(P16 = 16,30m)
ESCALA - 1:100

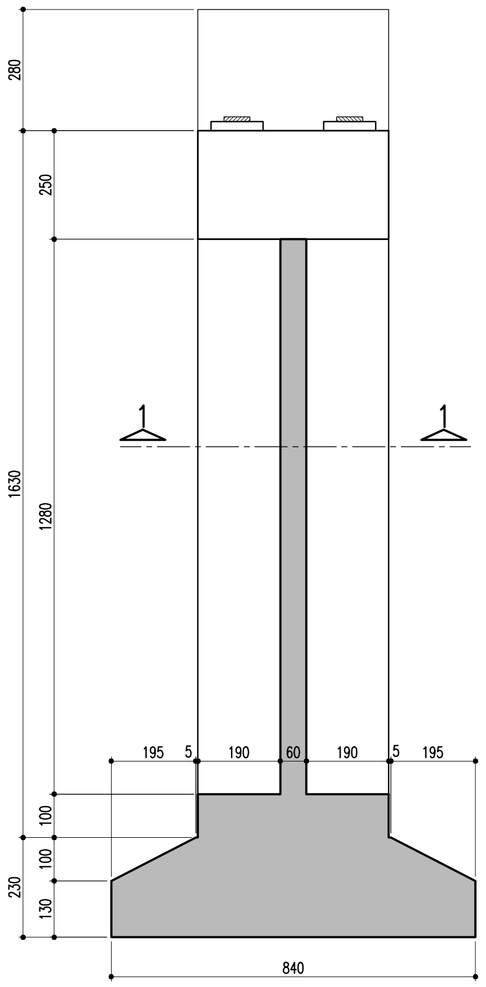

ELEVAÇÃO EM CORTE A-A
(P15 = 17,50m)
ESCALA - 1:100

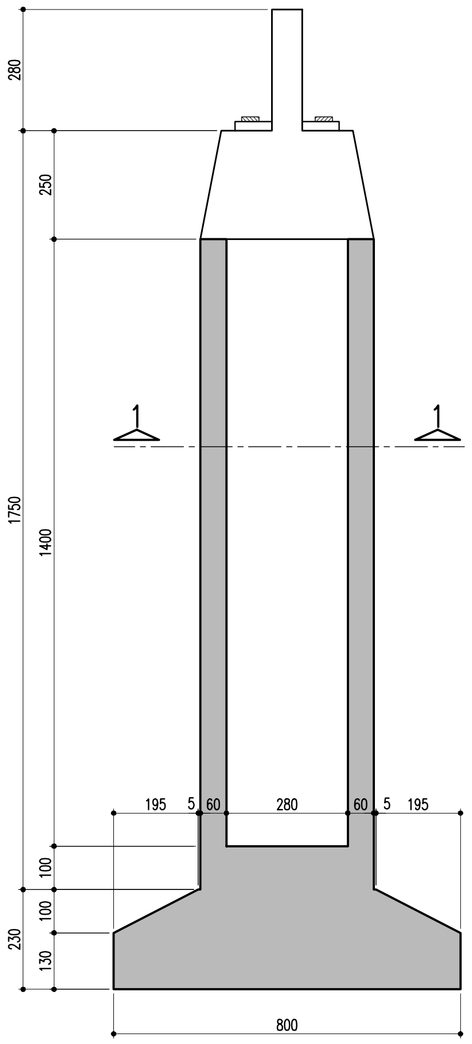

ELEVAÇÃO EM CORTE B-B
(P15 = 17,50m)
ESCALA - 1:100

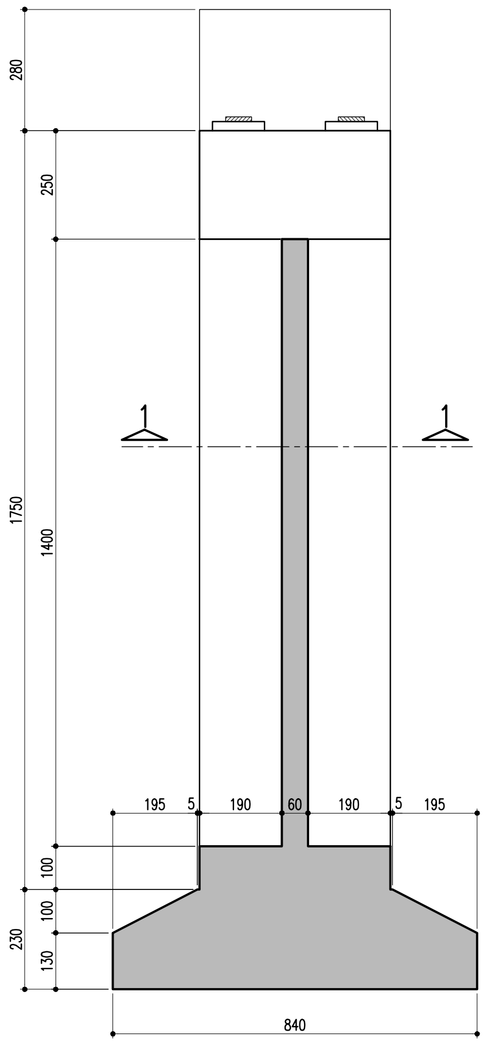

ELEVAÇÃO EM CORTE A-A
(P01, P13 E P14 = 19,50m)
ESCALA - 1:100

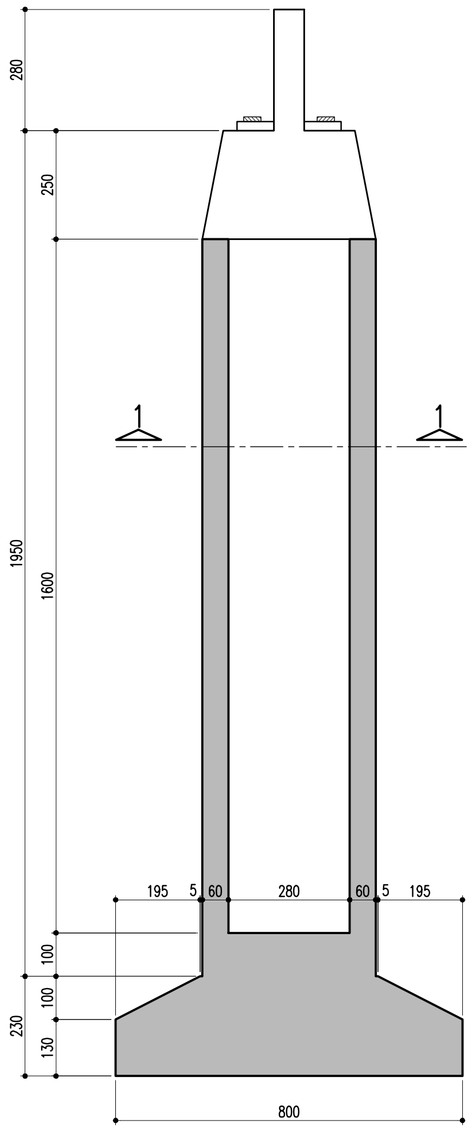

ELEVAÇÃO EM CORTE B-B
(P01, P13 E P14 = 19,50m)
ESCALA - 1:100

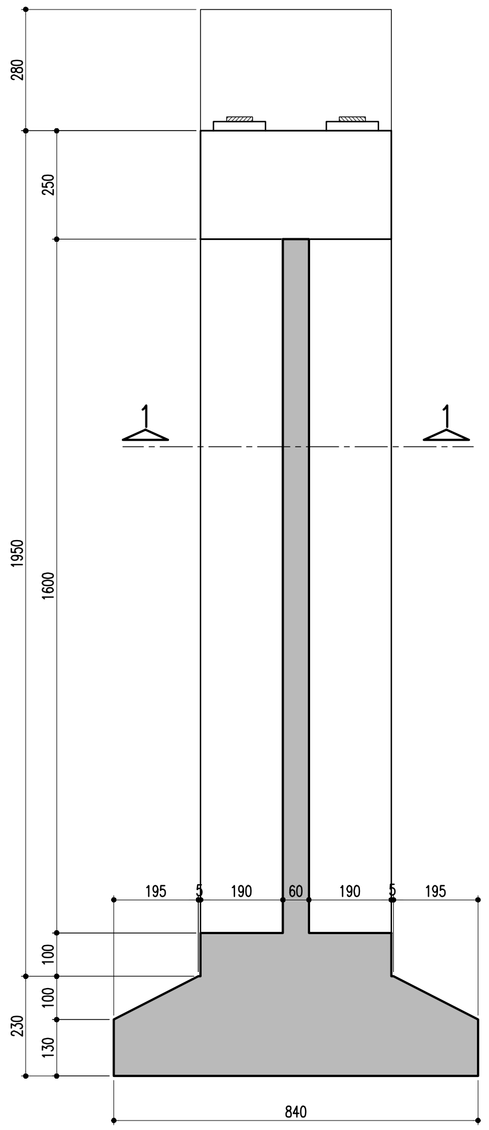

SAPATAS - P01, P13, P14, P15 E P16 - 800/840
ESCALA - 1:100

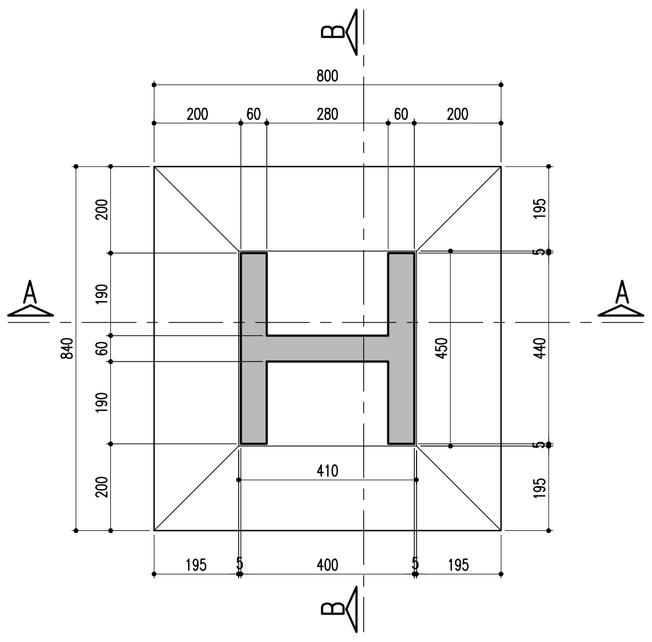

SEÇÃO 1-1
ESCALA - 1:50

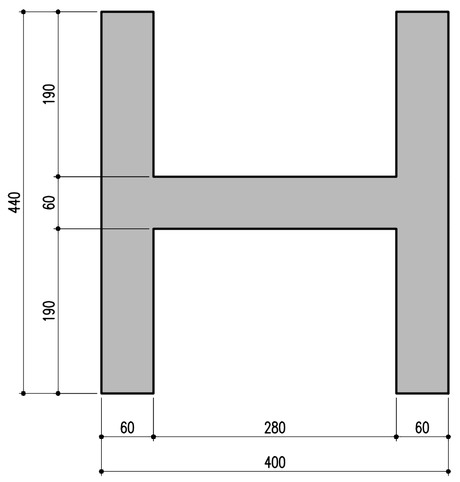

DETALHE: TRAVESSA E LOCAÇÃO DOS MONTANTES-85/120/21.5
ESCALA - 1:50

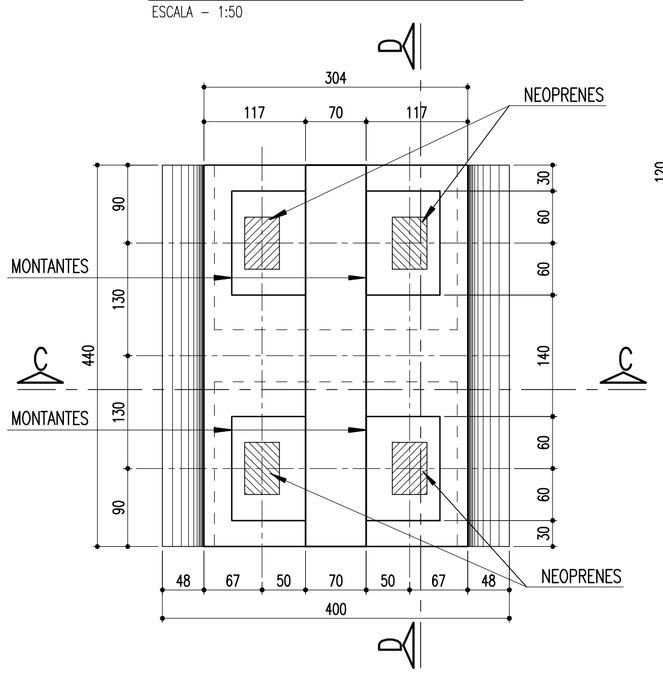

MONTANTES: 85/120/21.5 (4x)
ESCALA - 1:25

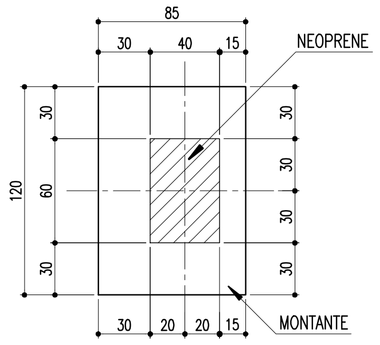

NOTAS:
Concreto Pilar e Sapata: Fck=25Mpa

TRAVESSA - CORTE C-C
ESCALA - 1:50

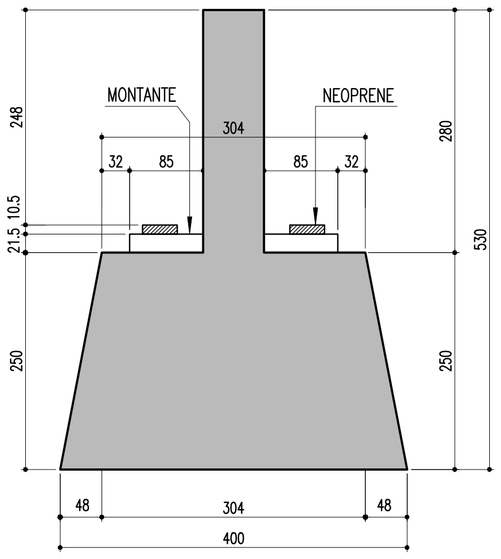

TRAVESSA - CORTE D-D
ESCALA - 1:50

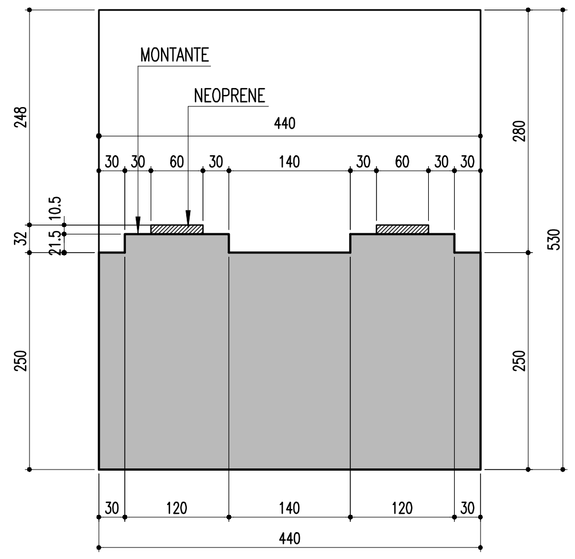

Nº	DISCRIMINAÇÃO	EMITENTE	VERIFICAÇÃO	APROVAÇÃO	CÓDIGO	OBJETO
02	REVISÃO DO PROJETO EXECUTIVO					
01	REVISÃO GERAL					

REVISÕES — DOCUMENTOS DE REFERÊNCIA

Consórcio CONCREMAT ENGENHARIA atp engenharia ltda

Nº DE TRABALHO: 338.006 - CONTRATO CFN Nº: 10700001-A

PROJ.	HUMBERTO LUIZ PEREIRA CREA: 3286 D-PE	
DES.	LUCIANO CLERICUZI	
VERIF.	HUMBERTO LUIZ PEREIRA	
RESP.TEC.	GILBERTO GONÇALVES / JOSÉ THEODÓZIO	

CONVENÇÕES

SIGLA			
	/	/	/
	/	/	/
	/	/	/
	/	/	/

ESTA FOLHA É PROPRIEDADE DA CFN COMPANHIA FERROVIÁRIA DO NORDESTE E SEU CONTEÚDO NÃO PODE SER COPIADO OU REVELADO A TERCEIROS. A LIBERAÇÃO OU A APROVAÇÃO DESTE DOCUMENTO NÃO EXIME A DETALHISTA DE SUA RESPONSABILIDADE SOBRE O MESMO.

APROVAÇÃO

CFN COMPANHIA FERROVIÁRIA DO NORDESTE

LINHA:	FERROVIA NOVA TRANSNORDESTINA
TRECHO:	ELISEU MARTINS/PI - TRINDADE/PE
SUBTRECHO:	LOTE 07 - OBRA 01
OBJETO:	PROJETO EXECUTIVO
ESCALA: INDICADA	FÔRMA - SAPATAS, PILARES E TRAVESSA - P01, P13, P14, P15 E P16
DESENHO Nº:	TR-338.006-PE-OAE-71006
REV.	02