ARMAÇÃO DAS VIGAS – ELEVAÇÃO (5x)

ESC 1/50

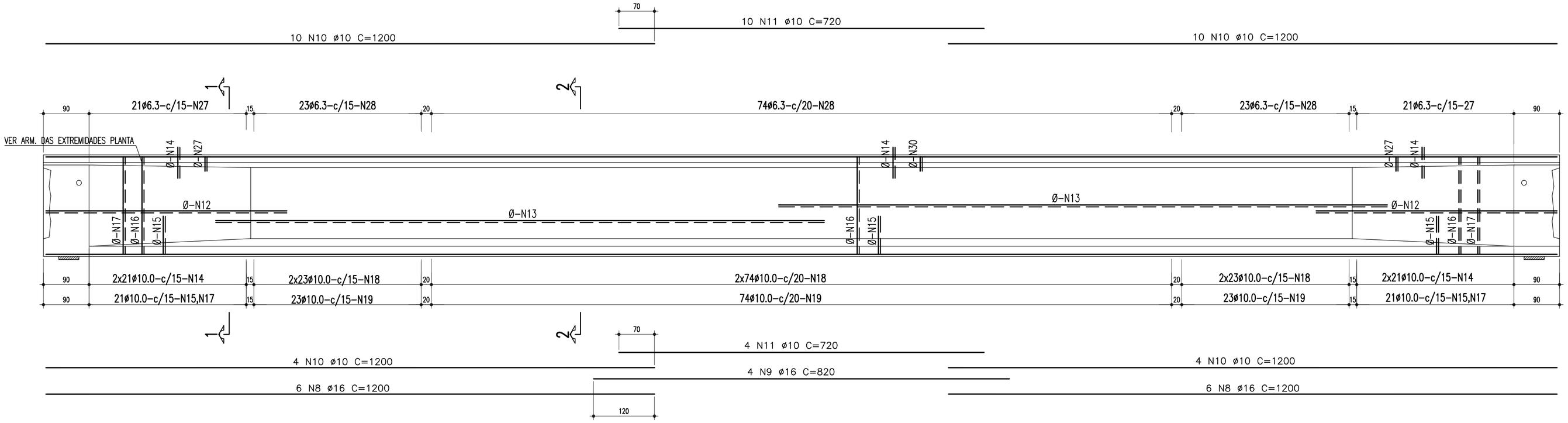

ARMAÇÃO DAS VIGAS – PLANTA (5x)

ESC 1/50

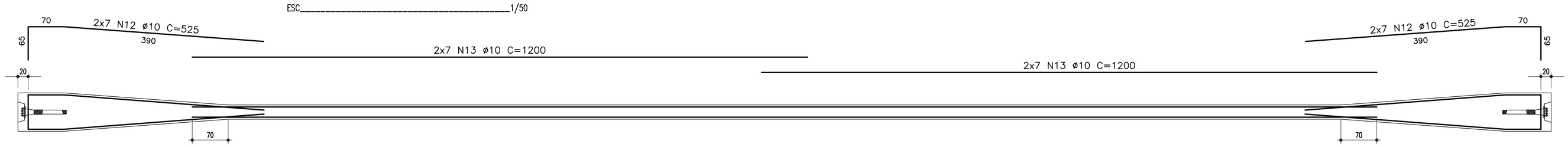

TABELA DE FERRO					
Tipo	Pos.	Bit. (mm)	Quant.	COMP. (cm) C.Unt.	COMP. (cm) C.Tot.
ARMAÇÃO DAS EXTREMIDADES–ELEVAÇÃO (2x5) (10x)					
CA–50	1	20	4	519	20760
CA–50	2	12.5	4	235	9400
CA–50	3	12.5	9	334	30060
CA–50	4	10	4	315	12600
CA–50	5	10	6	140	8400
ARMAÇÃO DAS EXTREMIDADES – PLANTA (2x5) (10x)					
CA–50	6	10	5	185	9250
CA–50	7	10	12	125	15000
ARMAÇÃO DAS VIGAS – ELEVAÇÃO (5x)					
CA–50	8	16	12	1200	72000
CA–50	9	16	4	820	16400
CA–50	10	10	28	1200	168000
CA–50	11	10	14	720	50400
ARMAÇÃO DAS VIGAS – PLANTA (5x)					
CA–50	12	10	28	525	73500
CA–50	13	10	28	1200	168000

RESUMO GERAL			
AÇO	ø(mm)	COMP. (m)	MASSA (kg)
CA–50	10	5051.5	3172
CA–50	12.5	394.6	387
CA–50	16	884	1388
CA–50	20	207.6	513
TOTAL:			5461

ARMAÇÃO DAS EXTREMIDADES – ELEVAÇÃO (2x5)

ESC 1/25

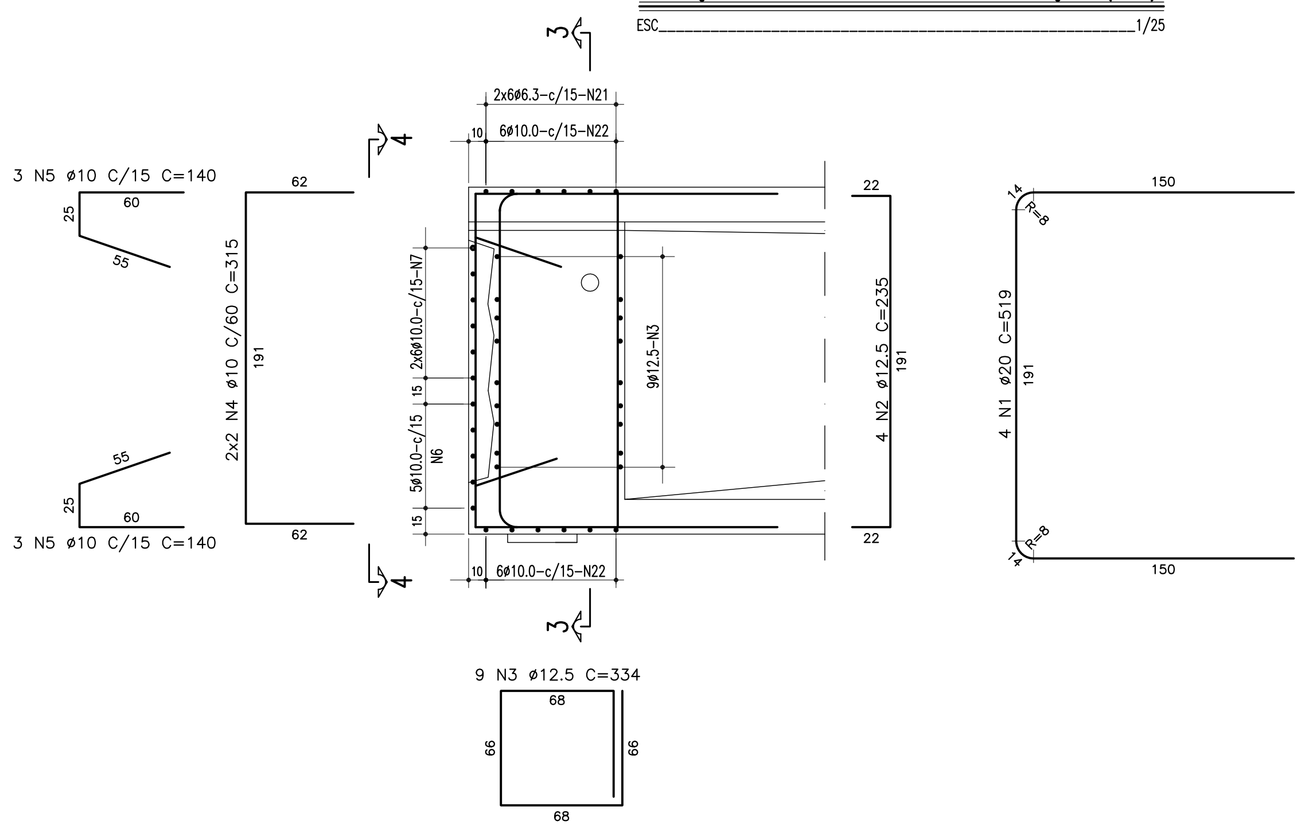

ARMAÇÃO DAS EXTREMIDADES – PLANTA (2x5)

ESC 1/25

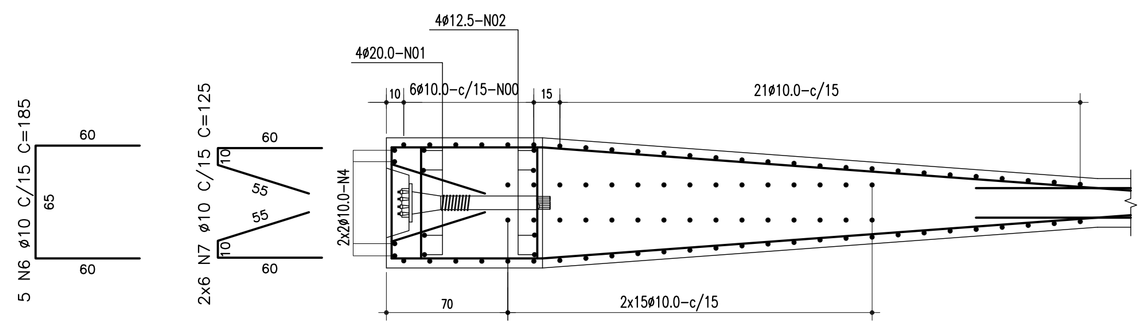

Nº	DISCRIMINAÇÃO	EMITENTE	VERIFICAÇÃO	APROVAÇÃO	CÓDIGO	OBJETO
02	REVISÃO DO PROJETO EXECUTIVO					
01	REVISÃO GERAL					

REVISÕES — DOCUMENTOS DE REFERÊNCIA

Consórcio CONCREMAT ENGENHARIA atp engenharia ltda

N° DE TRABALHO: 338.006 - CONTRATO CFN Nº: 10700001-A

PROJ.	ENGº SÉRGIO JOSÉ PRIORI JOVINO MARQUES CREA: 15784 D-PE	
DES.	RINALDO VASCONCELOS	
VERIF.	ENGº SÉRGIO JOSÉ PRIORI JOVINO MARQUES	
RESP.TEC.	GILBERTO GONÇALVES / JOSÉ THEODÓZIO	

CONVENÇÕES

SIGLA		
	/	/
	/	/
	/	/
	/	/

ESTA FOLHA É PROPRIEDADE DA CFN COMPANHIA FERROVIÁRIA DO NORDESTE E SEU CONTEÚDO NÃO PODE SER COPIADO OU REVELADO A TERCEIROS. A LIBERAÇÃO OU A APROVAÇÃO DESTE DOCUMENTO NÃO EXIME A DETALHISTA DE SUA RESPONSABILIDADE SOBRE O MESMO.

APROVAÇÃO

COMPANHIA FERROVIÁRIA DO NORDESTE

LINHA: FERROVIA NOVA TRANSNORDESTINA
TRECHO: ELISEU MARTINS/PI - TRINDADE/PE
SUBTRECHO: LOTE 06 - OBRA 03
OBJETO: PROJETO EXECUTIVO
ESCALA: INDICADA
ARMAÇÃO DAS LONGARINAS (1ª PARTE)
DESENHO Nº: TR-338.006-PE-OAE-63008
REV. 02

Arquivo: OAE-63008-VP01.dwg - Escala de plotagem: 1/1 - SUPERIOR ISO A1