# ARMAÇÃO DA LAJE SUPERIOR – APOIOS SEM JUNTA DE DILATAÇÃO E TRANSVERSINAS (X33)

| TABELA DE FERROS | | | | | |
|---|---|---|---|---|---|
| TIPO | POS. | BIT. | QUANT. | C.Unt. (cm) | C.Tot. (cm) |
| ARM. DA LAJE SUP. - APOIOS SEM JUNTA DE DILATAÇÃO (1 X) | | | | | |
| CA-50A | 1 | 20 | 76 | 300 | 22800 |
| CA-50A | 8 | 16 | 50 | 520 | 26000 |
| CA-50A | 9 | 10 | 76 | 147 | 11172 |
| CA-50A | 10 | 10 | 52 | 74 | 3848 |
| CA-50A | 11 | 6.3 | 100 | 113 | 11300 |
| CA-50A | 12 | 10 | 52 | 231 | 12012 |
| CA-50A | 23 | 16 | 8 | 580 | 4640 |
| CA-50A | 24 | 10 | 18 | 580 | 10440 |
| CA-50A | 26 | 20 | 89 | 580 | 51620 |
| ARMAÇÃO TRANSVERSINAS EXTREMAS APOIOS SEM JUNTA DE DILATAÇÃO (2 X) | | | | | |
| CA-50A | 27 | 25 | 2 | 342 | 684 |
| CA-50A | 28 | 20 | 5 | 520 | 2600 |
| CA-50A | 29 | 16 | 12 | 342 | 4104 |
| CA-50A | 30 | 10 | 9 | -VAR- | 2700 |

| RESUMO DO AÇO | | |
|---|---|---|
| PESO CA-50A Ø 6.3 | 113.00 m | 28.25Kg |
| PESO CA-50A Ø 10 | 428.72 m | 270.09Kg |
| PESO CA-50A Ø 16 | 388.48 m | 621.57Kg |
| PESO CA-50A Ø 20 | 796.20 m | 1990.50Kg |
| PESO CA-50A Ø 25 | 54.00 m | 34.02Kg |
| PESO TOTAL CA-50A | | 2944.43Kg |
| PESO TOTAL(x33 APOIOS) = 97166.19Kg | | |

## CORTE LONGITUDINAL

ESC 1:50

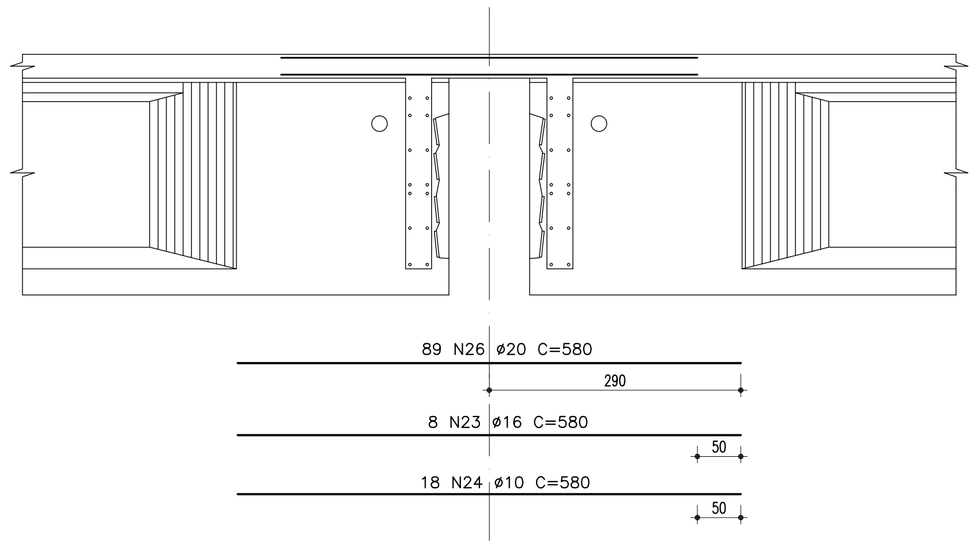


## CORTE AA

ESC 1:50

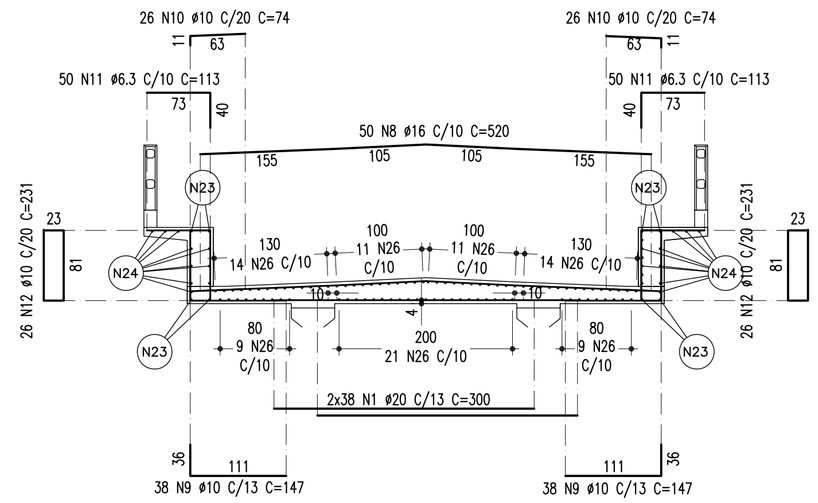


## VISTA SUPERIOR

ESC 1:50

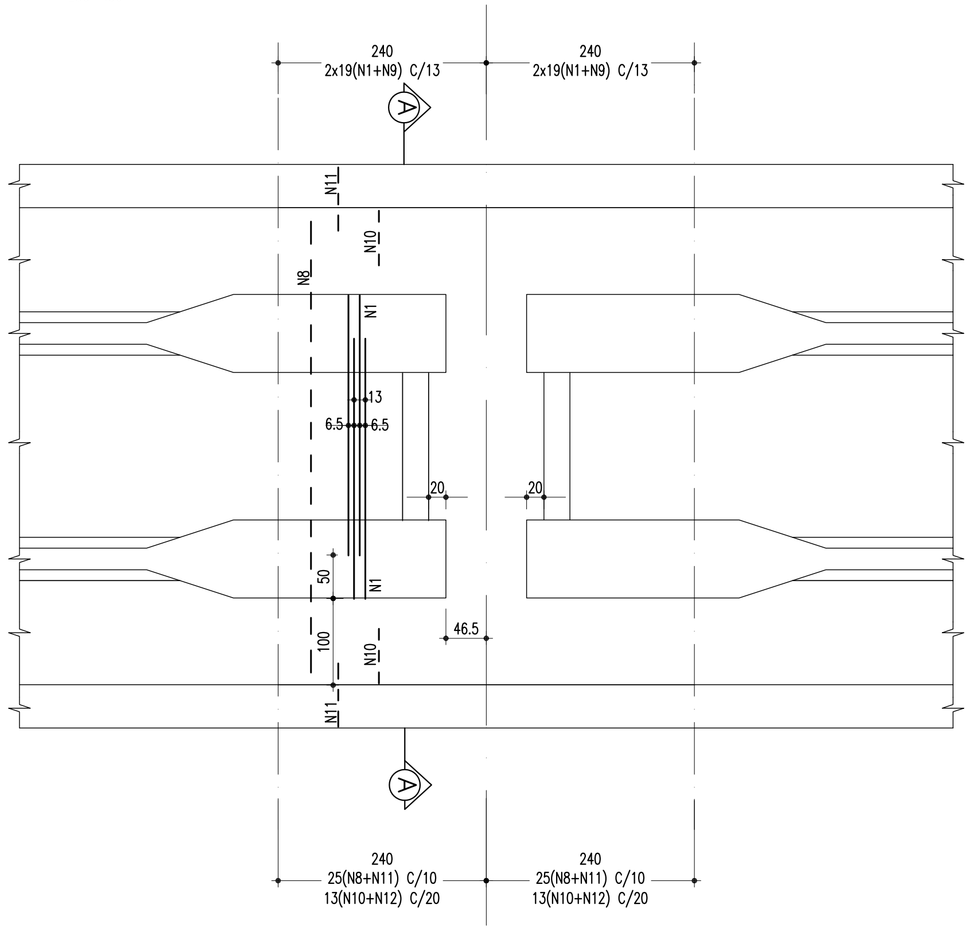


## ARM. TRANSVERSINAS EXTREMAS
## APOIOS SEM JUNTA DE DILATAÇÃO

ESCALA – 1:50

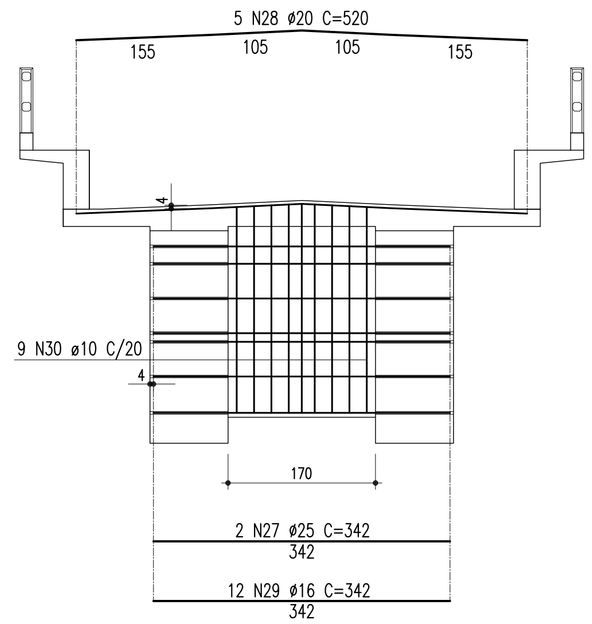


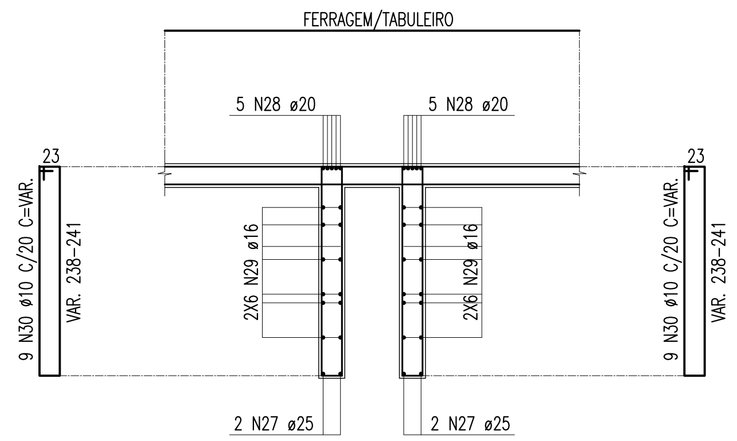


| | | | | | | |
|---|---|---|---|---|---|---|
| 02 | REVISÃO DO PROJETO EXECUTIVO | | | | | |
| 01 | REVISÃO GERAL | | | | | |
| Nº | DISCRIMINAÇÃO | EMITENTE | VERIFICAÇÃO | APROVAÇÃO | CÓDIGO | OBJETO |
| REVISÕES | | | | | DOCUMENTOS DE REFERÊNCIA | |

Consórcio CONCREMAT atp engenharia ltda

Nº DE TRABALHO: 338.006 - CONTRATO CFN Nº: 10700001-A

| | | |
|---|---|---|
| PROJ. | HUMBERTO LUIZ PEREIRA | CREA: 3266 D-PE |
| DES. | JOSÉ S. DE MELO | |
| VERIF. | HUMBERTO LUIZ PEREIRA | |
| RESP.TEC. | GILBERTO GONÇALVES / JOSÉ THEODÓZIO | |

CONVENÇÕES

| SIGLA | | |
|---|---|---|
| | / | / |
| | / | / |
| | / | / |
| | / | / |

ESTA FOLHA É PROPRIEDADE DA CFN COMPANHIA FERROVIÁRIA DO NORDESTE E SEU CONTEÚDO NÃO PODE SER COPIADO OU REVELADO A TERCEIROS, A LIBERAÇÃO OU A APROVAÇÃO DESTE DOCUMENTO NÃO EXIME A DETALHISTA DE SUA RESPONSABILIDADE SOBRE O MESMO.

APROVAÇÃO

COMPANHIA FERROVIÁRIA DO NORDESTE

| | |
|---|---|
| LINHA: | FERROVIA NOVA TRANSNORDESTINA |
| TRECHO: | ELISEU MARTINS/PI - TRINDADE/PE |
| SUBTRECHO: | LOTE 06 - OBRA 02 |
| OBJETO: | PROJETO EXECUTIVO |
| ESCALA: INDICADA | ARMAÇÃO DA LAJE SUPERIOR APOIOS SEM JUNTA DE DILATAÇÃO E TRANSVERSINAS EXTREMAS |
| DESENHO Nº: | TR-338.006-PE-OAE-62060 |
| REV. | 02 |

Arquivo: OAE-62060-ALSAS3.dwg - Escala de plotagem: 1000/100 - SUPERIOR ISO A1