ARMAÇÃO DA LAJE SUPERIOR ENTRE AS SEÇÕES SI E SII

ESC 1:100 (x50 VÃOS)

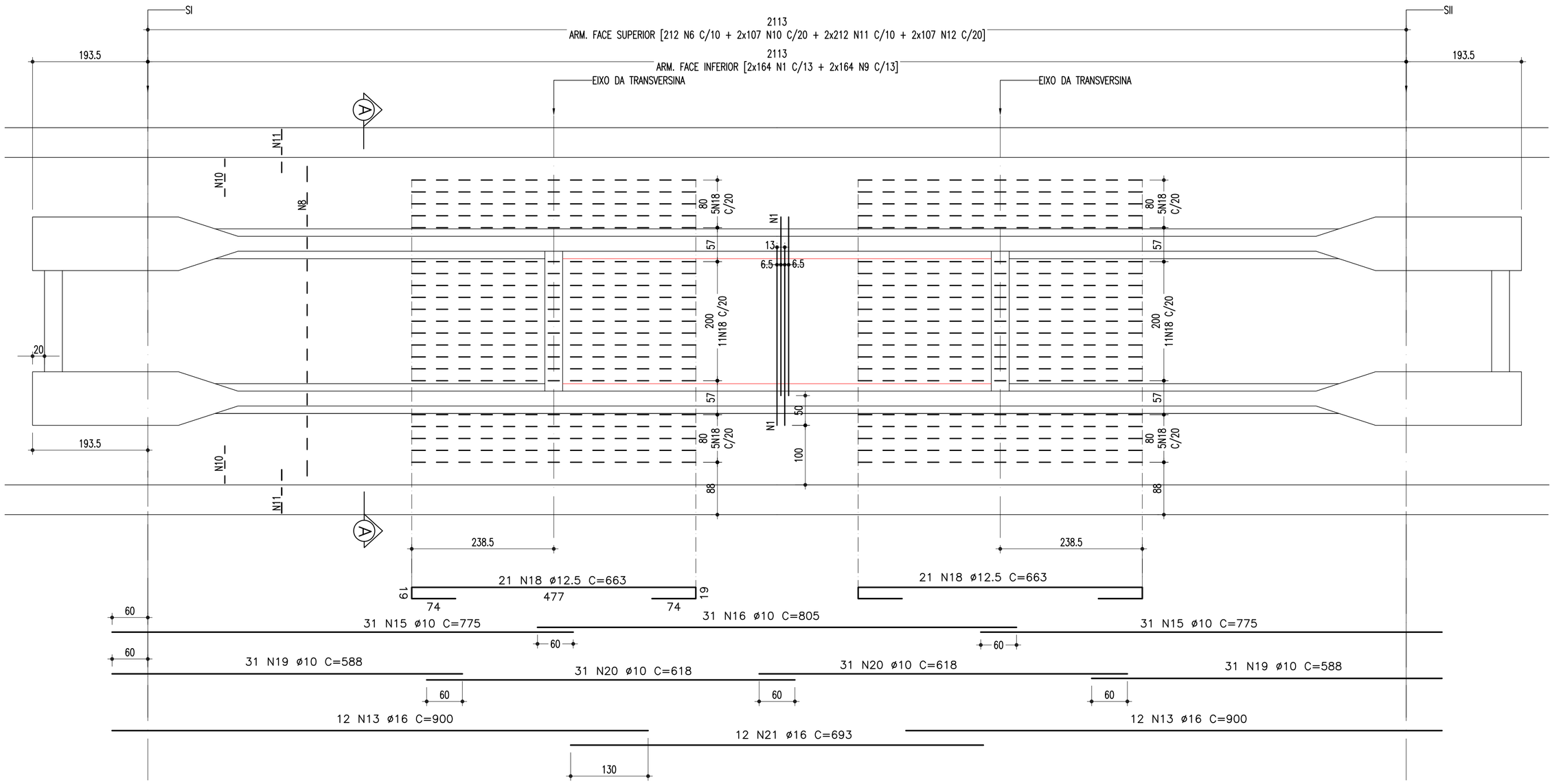

TABELA DE FERROS					
TIPO	POS.	BIT.	QUANT.	C.Unt. (cm)	C.Tot. (cm)
ARMAÇÃO DA LAJE SUPERIOR ENTRE AS SEÇÕES SI E SII (1 X)					
CA-50A	1	20	328	300	98400
CA-50A	8	16	212	520	110240
CA-50A	9	10	328	147	48216
CA-50A	10	10	214	74	15836
CA-50A	11	6.3	424	113	47912
CA-50A	12	10	214	231	49434
CA-50A	13	16	24	900	21600
CA-50A	15	10	62	775	48050
CA-50A	16	10	31	805	24955
CA-50A	18	12.5	42	663	27846
CA-50A	19	10	62	588	36456
CA-50A	20	10	62	618	38316
CA-50A	21	16	12	693	8316
ARMAÇÃO DAS TRANSVERSINAS INTERMEDIÁRIAS (2 X)					
CA-50A	22	25	2	321	642
CA-50A	23	20	5	520	2600
CA-50A	24	10	14	277	3878
CA-50A	25	10	9	-VAR-	2700

RESUMO DO AÇO		
PESO CA-50A Ø 6.3	479.12 m	119.78Kg
PESO CA-50A Ø 10	2666.63 m	1679.98Kg
PESO CA-50A Ø 12.5	278.46 m	278.46Kg
PESO CA-50A Ø 16	1401.56 m	2242.50Kg
PESO CA-50A Ø 20	1036.00 m	2590.00Kg
PESO CA-50A Ø 25	12.84 m	51.36Kg
PESO TOTAL CA-50A		6962.08Kg
PESO TOTAL (x50 VÃOS) = 348104.00Kg		

CORTE AA

ESC 1:50

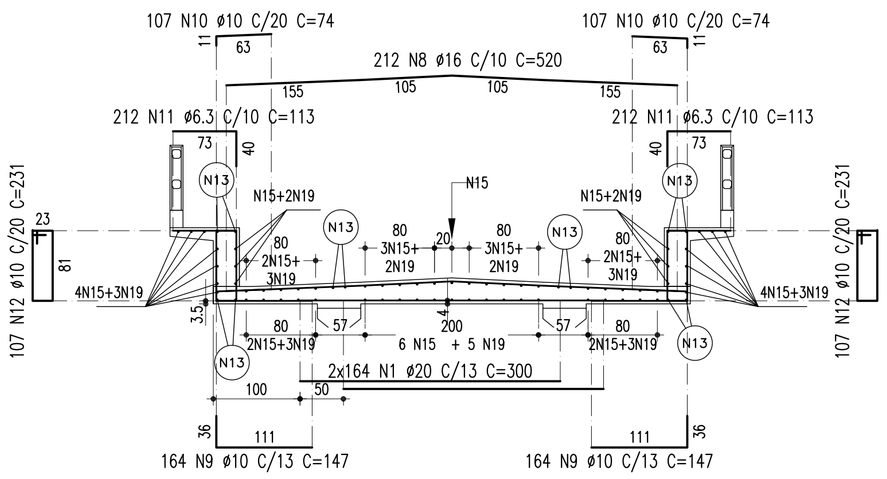

ARM. TRANSVERSINAS INTERMEDIÁRIAS

ESCALA – 1:50

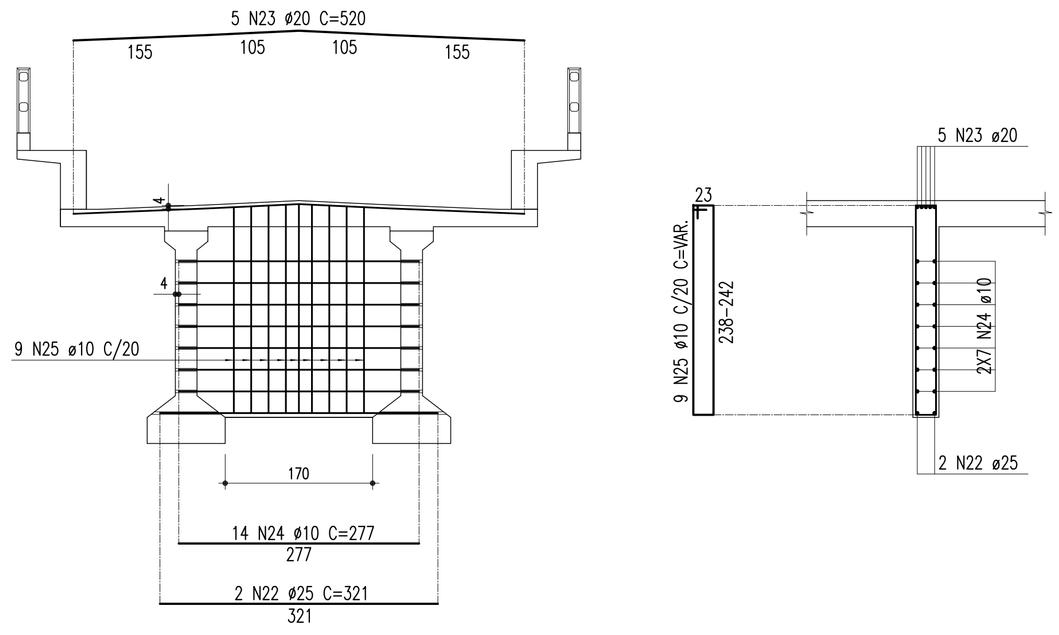

Nº	DISCRIMINAÇÃO	EMITENTE	VERIFICAÇÃO	APROVAÇÃO	CÓDIGO	OBJETO
02	REVISÃO DO PROJETO EXECUTIVO					
01	REVISÃO GERAL					

REVISÕES — DOCUMENTOS DE REFERÊNCIA

Consórcio CONCREMAT ENGENHARIA — atp engenharia ltda

Nº DE TRABALHO: 338.006 - CONTRATO CFN Nº: 10700001-A

PROJ.	HUMBERTO LUIZ PEREIRA CREA: 3266 D-PE	
DES.	JOSÉ S. DE MELO	
VERIF.	HUMBERTO LUIZ PEREIRA	
RESP.TEC.	GILBERTO GONÇALVES / JOSÉ THEODÓZIO	

CONVENÇÕES

SIGLA		
	/	/
	/	/
	/	/
	/	/

ESTA FOLHA É PROPRIEDADE DA CFN COMPANHIA FERROVIÁRIA DO NORDESTE E SEU CONTEÚDO NÃO PODE SER COPIADO OU REVELADO A TERCEIROS, A LIBERAÇÃO OU A APROVAÇÃO DESTE DOCUMENTO NÃO EXIME A DETALHISTA DE SUA RESPONSABILIDADE SOBRE O MESMO.

APROVAÇÃO

COMPANHIA FERROVIÁRIA DO NORDESTE

LINHA: FERROVIA NOVA TRANSNORDESTINA
TRECHO: ELISEU MARTINS/PI - TRINDADE/PE
SUBTRECHO: LOTE 06 - OBRA 02
OBJETO: PROJETO EXECUTIVO
ESCALA: INDICADA
ARMAÇÃO DA LAJE SUPERIOR NO MEIO DO VÃO E TRANSVERSINAS INTERMEDIÁRIAS
DESENHO Nº: TR-338.006-PE-OAE-62057
REV.: 02

Arquivo: OAE-62057-ALSV.dwg - Escala de plotagem: 1000/100 - SUPERIOR ISO A1