VIGA EM ELEVAÇÃO

ESCALA – 1:50

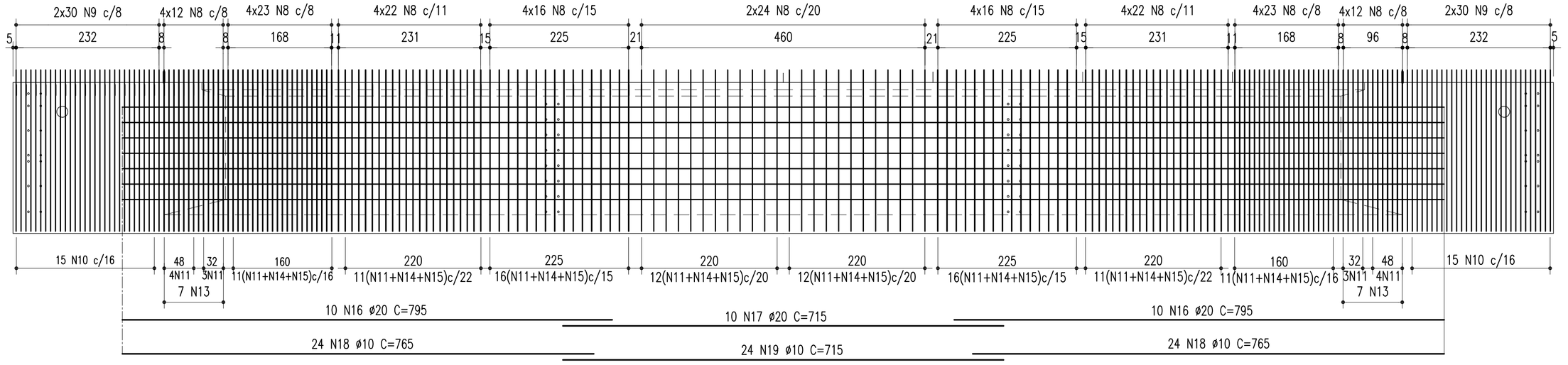

ARMAÇÃO DOS EXTREMOS

ESCALA – 1:25

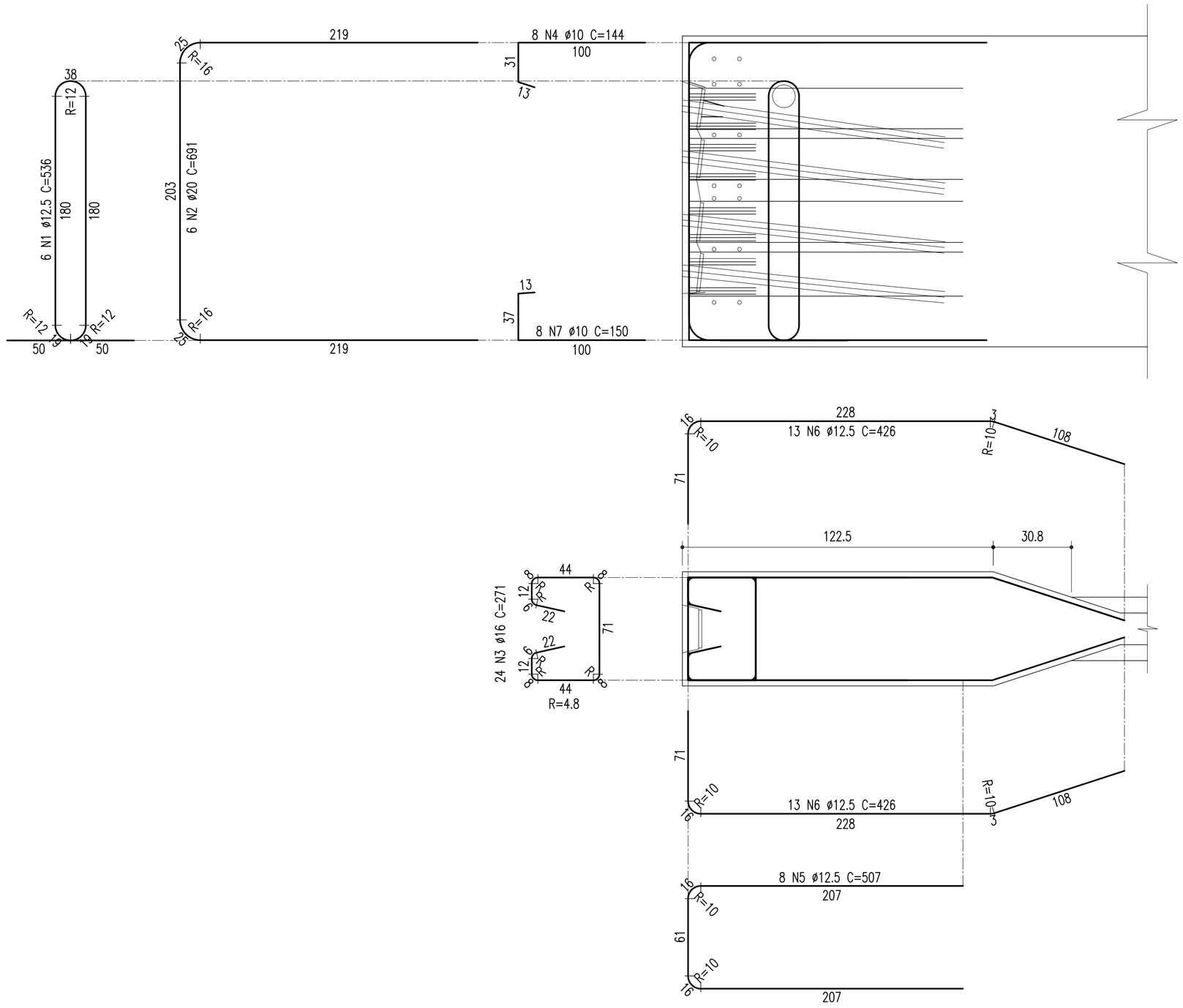

SEÇÃO TRANSV. – TRECHO CENTRAL

ESCALA – 1:25

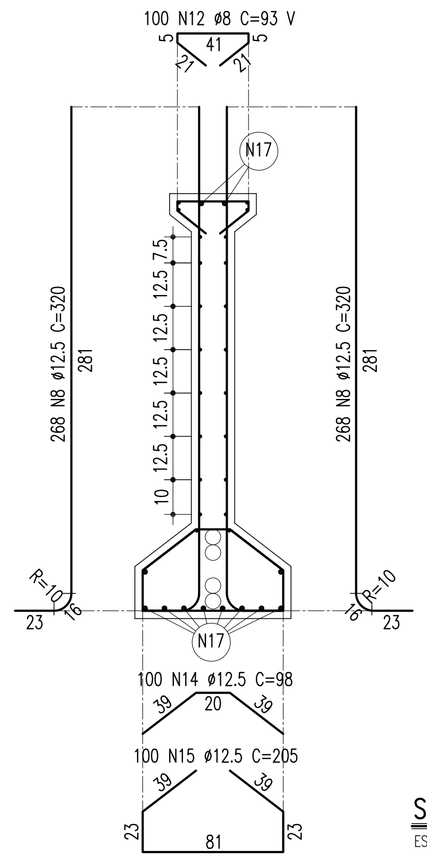

SEÇÃO TRANSV. – TRANSIÇÕES

ESCALA – 1:25

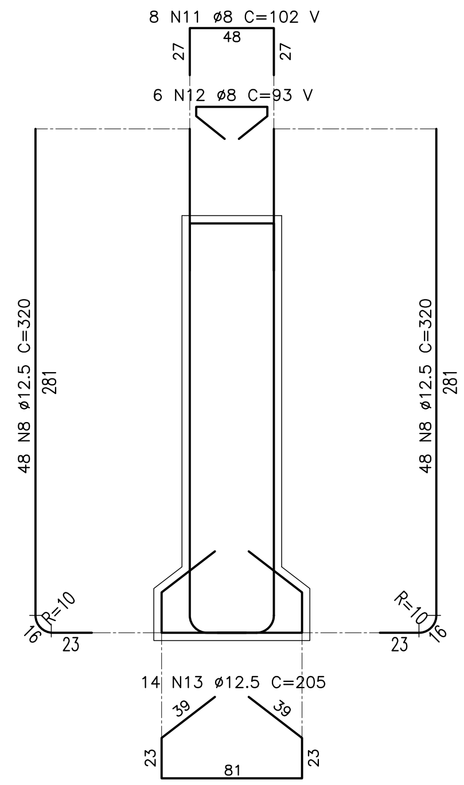

SEÇÃO TRANSV. – TRECHOS EXTREMOS

ESCALA – 1:25

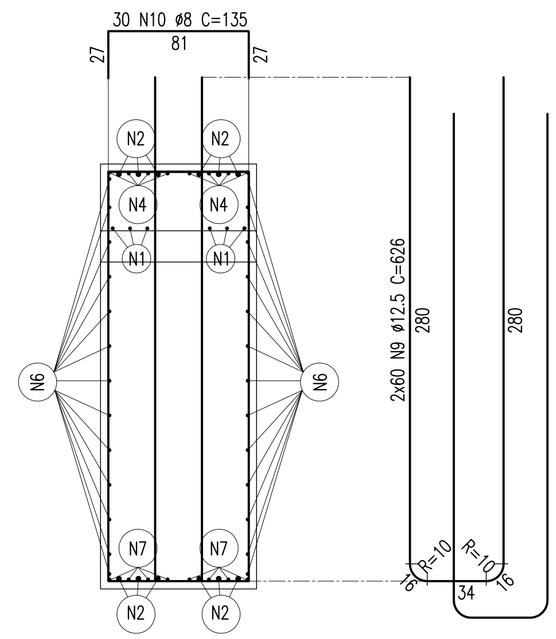

TABELA DE FERROS					
TIPO	POS.	BIT.	QUANT.	C.Unt. (cm)	C.Tot. (cm)
VIGA EM ELEVAÇÃO					
CA-50A	16	20	20	795	15900
CA-50A	17	20	10	715	7150
CA-50A	18	10	48	765	36720
CA-50A	19	10	24	715	17160
ARMAÇÃO DOS EXTREMOS					
CA-50A	1	12.5	6	536	3216
CA-50A	2	20	6	691	4146
CA-50A	3	16	24	271	6504
CA-50A	4	10	8	144	1152
CA-50A	5	12.5	8	507	4056
CA-50A	6	12.5	26	426	11076
CA-50A	7	10	8	150	1200
SEÇÃO TRANSV. - TRECHOS EXTREMOS					
CA-50A	9	12.5	120	626	75120
CA-50A	10	8	30	135	4050
SEÇÃO TRANSV. - TRECHO CENTRAL					
CA-50A	8	12.5	536	320	171520
CA-50A	12	8	100	-VAR-	9300
CA-50A	14	12.5	100	98	9800
CA-50A	15	12.5	100	205	20500
SEÇÃO TRANSV. - TRANSIÇÕES					
CA-50A	8	12.5	96	320	30720
CA-50A	11	8	8	-VAR-	816
CA-50A	12	8	6	-VAR-	558
CA-50A	13	12.5	14	205	2870

R E S U M O D O A Ç O (PARA 1 VÃO=2 VIGAS)		
PESO CA-50A Ø 8	294.48 m	117.79Kg
PESO CA-50A Ø 10	1171.68 m	735.82Kg
PESO CA-50A Ø 12.5	6944.52 m	6944.52Kg
PESO CA-50A Ø 16	260.16 m	416.26Kg
PESO CA-50A Ø 20	626.84 m	1567.10Kg
PESO SUB-TOTAL CA-50A		9781.48Kg
P E S O T O T A L (18 VÃOS) =		176066.36Kg

Notas:

1 - Concreto: fck = 35 MPa;
2 - Concreto: fckj= 25 Mpa para liberar a viga do berço;
3 - Para liberar a viga do berço , protender os cabos com 50% da protensão máxima;
Reprotender os cabos, para 100 % da protensão máxima, quando próximo do lançamento, e fckj = 35 MPa.
4 - Içar a viga pelas duas extremidades;
5 - Peso da viga prémoldada = 768 kN;

Nº	DISCRIMINAÇÃO	EMITENTE	VERIFICAÇÃO	APROVAÇÃO	CÓDIGO	OBJETO
02	REVISÃO DO PROJETO EXECUTIVO					
01	REVISÃO GERAL					

REVISÕES — DOCUMENTOS DE REFERÊNCIA

Consórcio CONCREMAT ENGENHARIA / atp engenharia ltda

Nº DE TRABALHO: 338.006 - CONTRATO CFN Nº: 107000/01-A

PROJ.	HUMBERTO LUIZ PEREIRA CREA: 13266 D-PE	SIGLA	/	/
DES.	EUGENIO RIBEIRO		/	/
VERIF.	HUMBERTO LUIZ PEREIRA		/	/
RESP.TEC.	GILBERTO GONÇALVES / JOSÉ THEODÓZIO		/	/

CONVENÇÕES

ESTA FOLHA É PROPRIEDADE DA CFN COMPANHIA FERROVIÁRIA DO NORDESTE E SEU CONTEÚDO NÃO PODE SER COPIADO OU REVELADO A TERCEIROS, A LIBERAÇÃO OU A APROVAÇÃO DESTE DOCUMENTO NÃO EXIME A DETALHISTA DE SUA RESPONSABILIDADE SOBRE O MESMO.

APROVAÇÃO

CFN COMPANHIA FERROVIÁRIA DO NORDESTE

LINHA: FERROVIA NOVA TRANSNORDESTINA
TRECHO: ELISEU MARTINS/PI - TRINDADE/PE
SUBTRECHO: LOTE 06 - OBRA 01
OBJETO: PROJETO EXECUTIVO
ESCALA: INDICADA
VIGA PRÉ-MOLDADA - ARMAÇÃO
DESENHO Nº: TR-338.006-PE-OAE-61045
REV. 02

Arquivo: OAE-61045-VIA.dwg - Escala de plotagem: 1000/100 - SUPERSIZE 350 A1