ELEVAÇÃO EM CORTE A-A (P16 = 7,00m)

ESCALA - 1:75

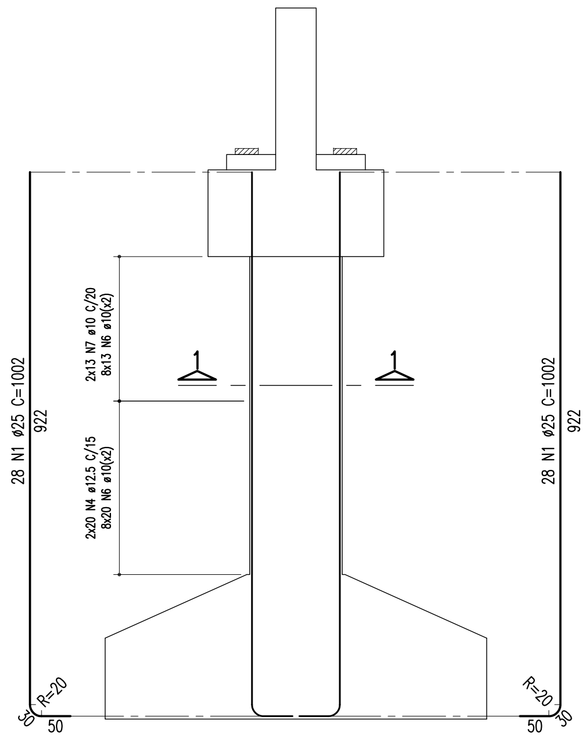

ELEVAÇÃO EM CORTE B-B (P16 = 7,00m)

ESCALA - 1:75

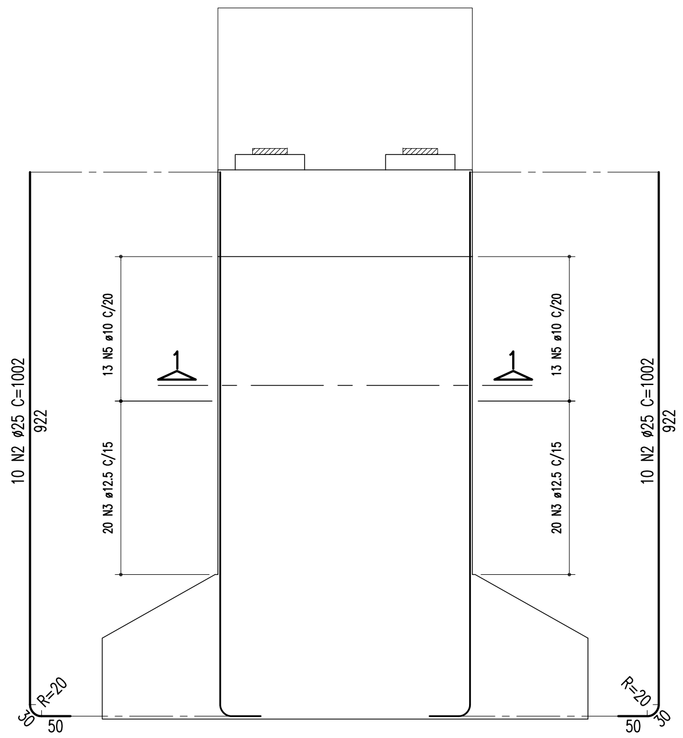

SEÇÃO 1-1

ESCALA - 1:75

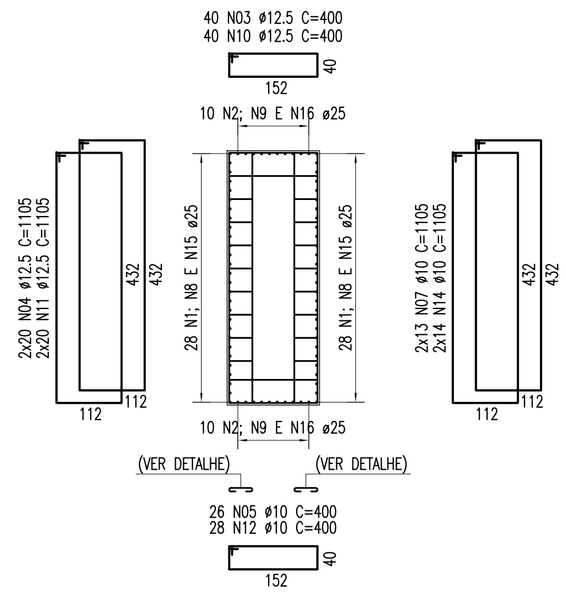

DETALHE - AÇOUGUEIRO PILARES (P04; P05 E P06)

ESCALA - 1:10

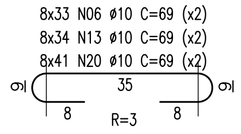

TABELA DE FERROS					
TIPO	POS.	BIT.	QUANT.	C.Unt. (cm)	C.Tot. (cm)
ARM. PILAR P16 = 7,00m (1 X)					
CA-50A	1	25.0	56	1002	56112
CA-50A	2	25.0	20	1002	20040
CA-50A	3	12.5	40	400	16000
CA-50A	4	12.5	40	1105	44200
CA-50A	5	10.0	26	400	10400
CA-50A	6	10.0	528	69	36432
CA-50A	7	10.0	26	1105	28730
ARM. PILAR P17 = 6,30m (1 X)					
CA-50A	8	25.0	56	930	52080
CA-50A	9	25.0	20	930	18600
CA-50A	10	12.5	40	400	16000
CA-50A	11	12.5	40	1105	44200
CA-50A	12	10.0	18	400	7200
CA-50A	13	10.0	232	69	16008
CA-50A	14	10.0	18	1105	19890
ARM. SAPATAS: PILARES P16 E P17 (2 X)					
CA-50A	15	20.0	57	880	50160
CA-50A	16	20.0	34	1060	36040
CA-50A	17	12.5	22	836	18392
CA-50A	18	12.5	22	-VAR-	17930
CA-50A	19	12.5	9	1027	9243
CA-50A	20	12.5	28	-VAR-	27972

RESUMO DO AÇO (PARA SAPATAS/PILARES P16 E P17)		
PESO CA-50A Ø 25	1.468,32 m	5.657,44Kg
PESO CA-50A Ø 20	1.724,00 m	4.251,38Kg
PESO CA-50A Ø 12.5	2.674,74 m	2.575,77Kg
PESO CA-50A Ø 10	1.186,60 m	732,13Kg
PESO SUB-TOTAL CA-50A		13.216,73Kg

PESO TOTAL

(PARA SAPATAS/PILARES P16 E P17) = 13.216,73Kg

ELEVAÇÃO EM CORTE A-A (P17 = 6,30m)

ESCALA - 1:75

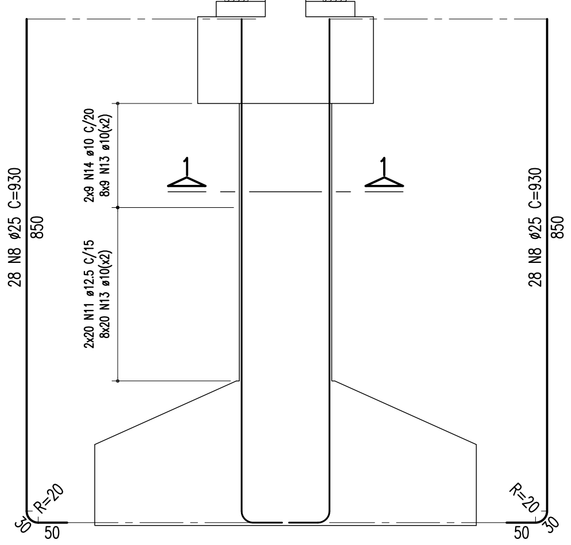

ELEVAÇÃO EM CORTE B-B (P17 = 6,30m)

ESCALA - 1:75

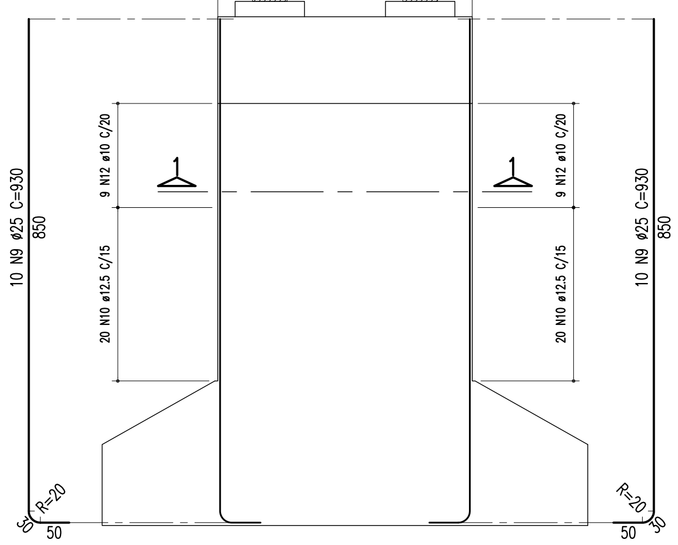

ARMAÇÃO DA SAPATA-660/840 P01, P02, P03, P04 E P05

ESCALA - 1:75 (FERRAGEM SUPERIOR)

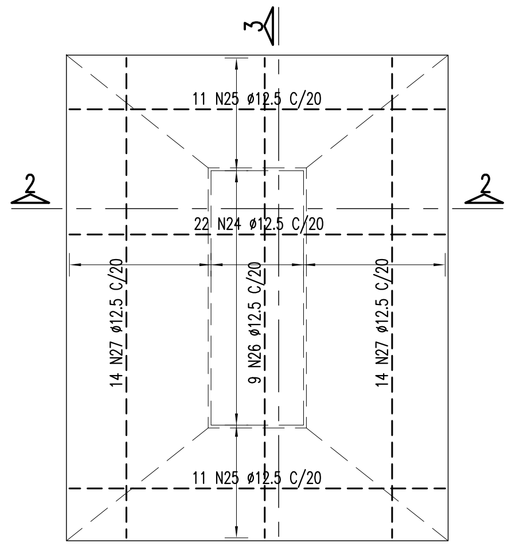

ARMAÇÃO DA SAPATA-660/840 P01, P02, P03, P04 E P05

ESCALA - 1:75 (FERRAGEM INFERIOR)

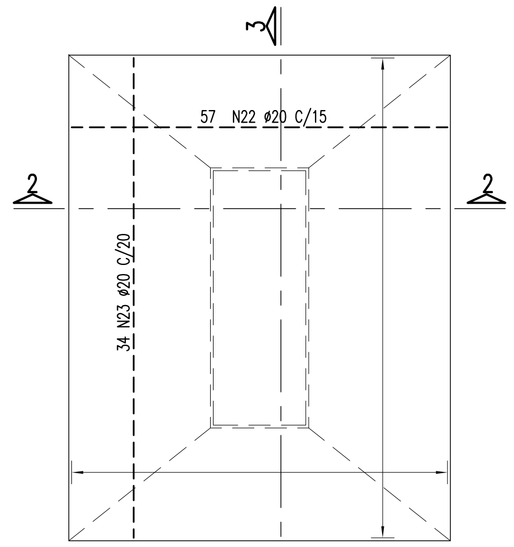

SEÇÃO 2-2

ESCALA - 1:75

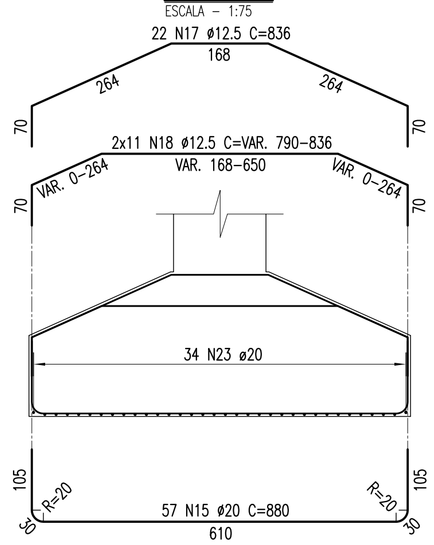

SEÇÃO 3-3

ESCALA - 1:75

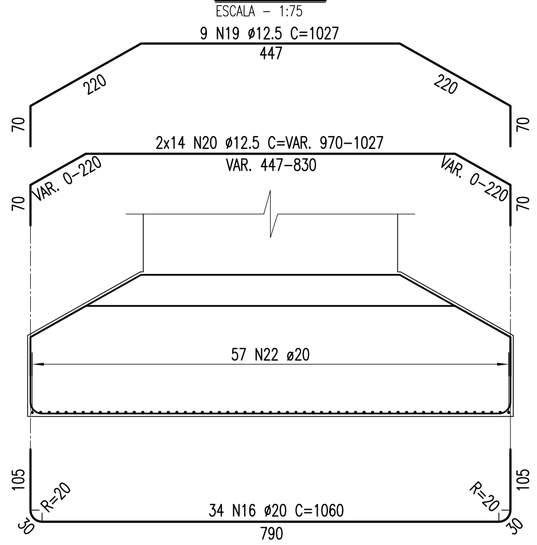

NOTAS:

Concreto: Fck=25Mpa

Nº	DISCRIMINAÇÃO	EMITENTE	VERIFICAÇÃO	APROVAÇÃO	CÓDIGO	OBJETO
02	REVISÃO DO PROJETO EXECUTIVO					
01	REVISÃO GERAL					

REVISÕES — DOCUMENTOS DE REFERÊNCIA

Consórcio CONCREMAT ENGENHARIA atp engenharia ltda

Nº DE TRABALHO: 338.006 - CONTRATO CFN Nº: 10700001-A

PROJ.	HUMBERTO LUIZ PEREIRA CREA: 3266 D-PE	
DES.	EUGENIO RIBEIRO	
VERIF.	HUMBERTO LUIZ PEREIRA	
RESP.TEC.	GILBERTO GONÇALVES / JOSÉ THEODÓZIO	

CONVENÇÕES

SIGLA		
	/	/
	/	/
	/	/
	/	/

ESTA FOLHA É PROPRIEDADE DA CFN COMPANHIA FERROVIÁRIA DO NORDESTE E SEU CONTEÚDO NÃO PODE SER COPIADO OU REVELADO A TERCEIROS. A LIBERAÇÃO OU A APROVAÇÃO DESTE DOCUMENTO NÃO EXIME A DETALHISTA DE SUA RESPONSABILIDADE SOBRE O MESMO.

APROVAÇÃO

CFN COMPANHIA FERROVIÁRIA DO NORDESTE

LINHA: FERROVIA NOVA TRANSNORDESTINA

TRECHO: ELISEU MARTINS/PI - TRINDADE/PE

SUBTRECHO: LOTE 06 - OBRA 01

OBJETO: PROJETO EXECUTIVO

ESCALA: INDICADA

ARMAÇÃO - SAPATAS E PILARES - P16 E P17

DESENHO Nº: TR-338.006-PE-OAE-61027

REV. 02

Arquivo: OAE-61027-APS(P16-P17).dwg - Escala de plotagem: 1000/75 - SUPERIOR ISO A1