ELEVAÇÃO EM CORTE A–A (P04 E P08 = 33,55m)
ESCALA – 1:125

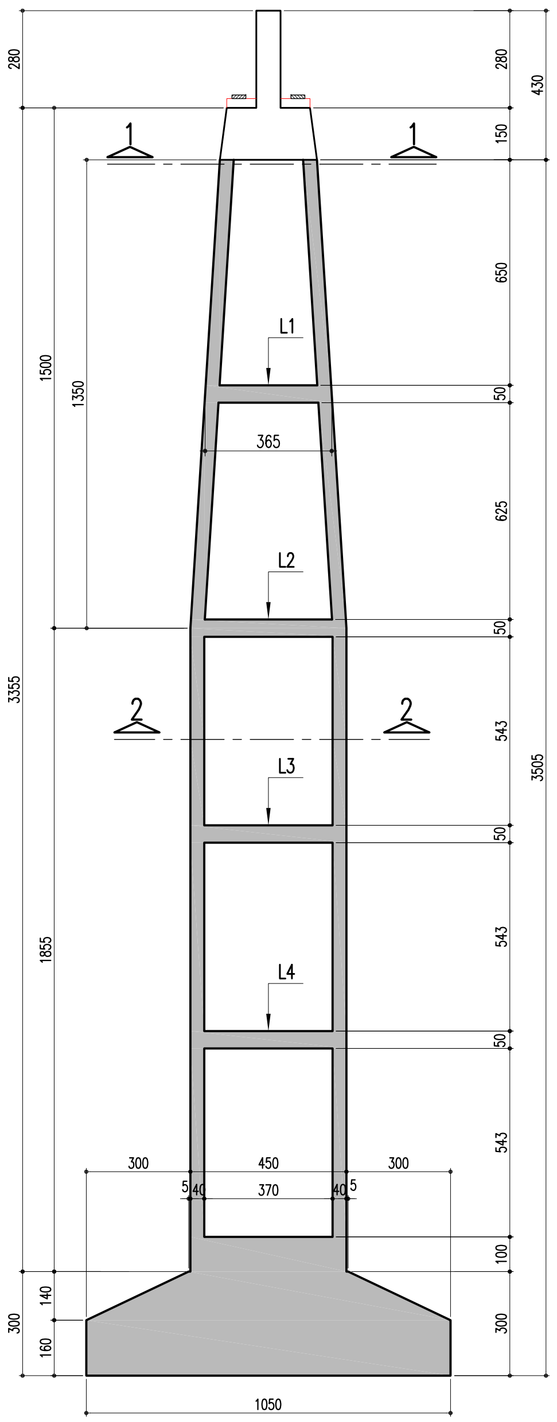

ELEVAÇÃO EM CORTE B–B (P04 E P08 = 33,55m)
ESCALA – 1:125

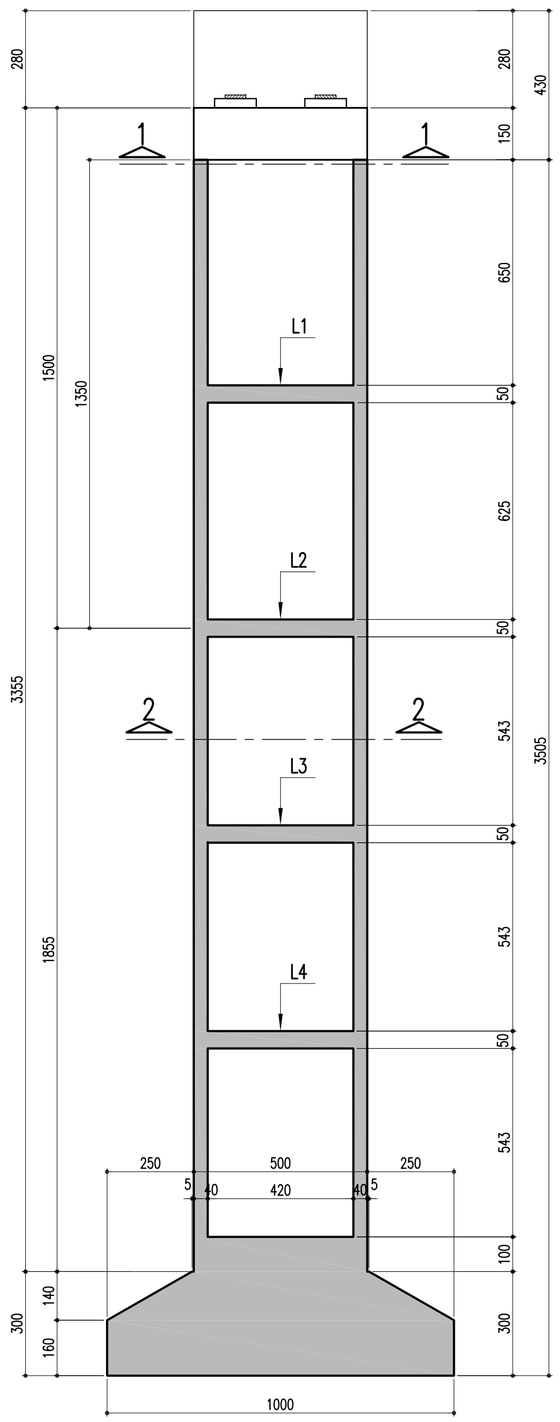

ELEVAÇÃO EM CORTE A–A (P09 = 30,00m)
ESCALA – 1:125

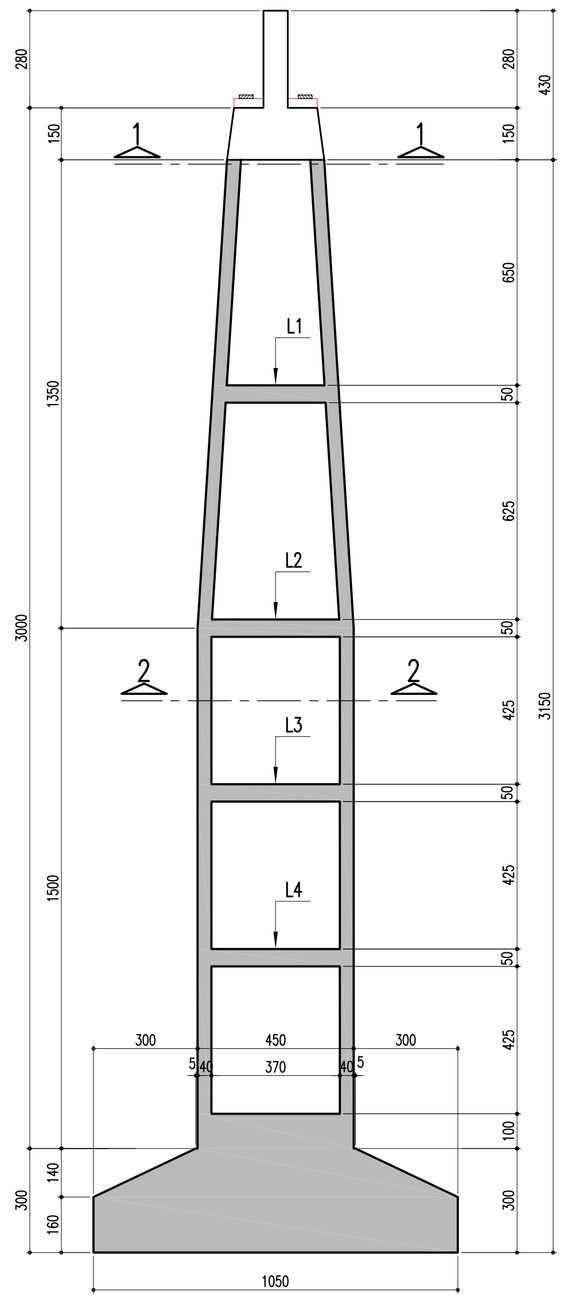

ELEVAÇÃO EM CORTE B–B (P09 = 30,00m)
ESCALA – 1:125

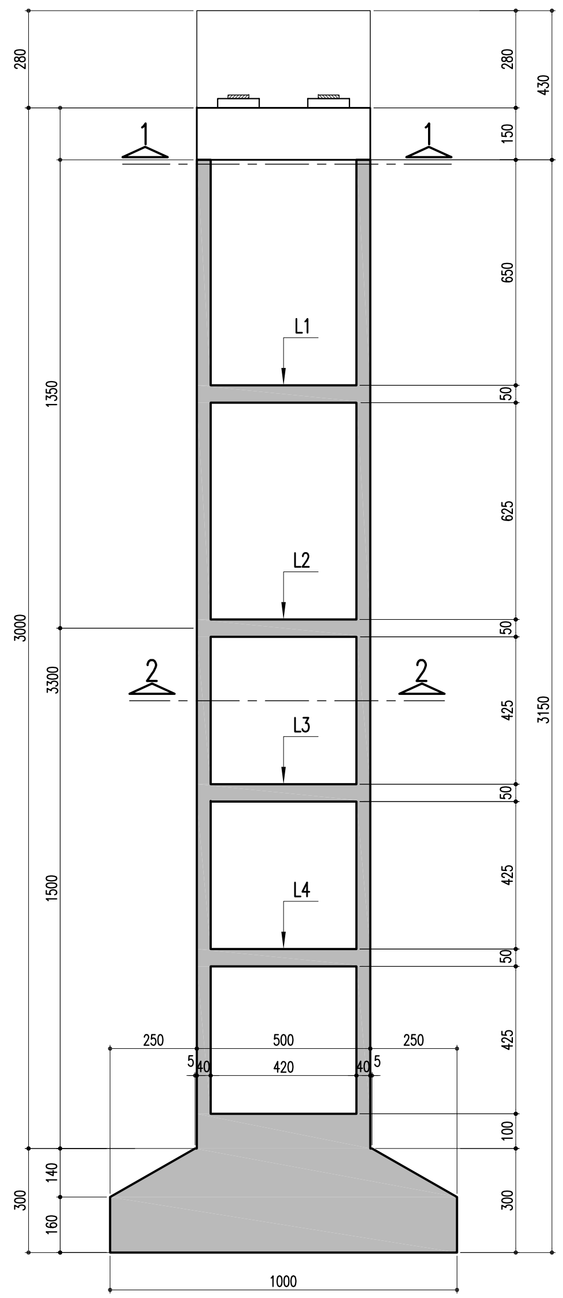

DETALHE: TRAVESSA E LOCAÇÃO DOS MONTANTES–85/120/21.5
ESCALA – 1:50

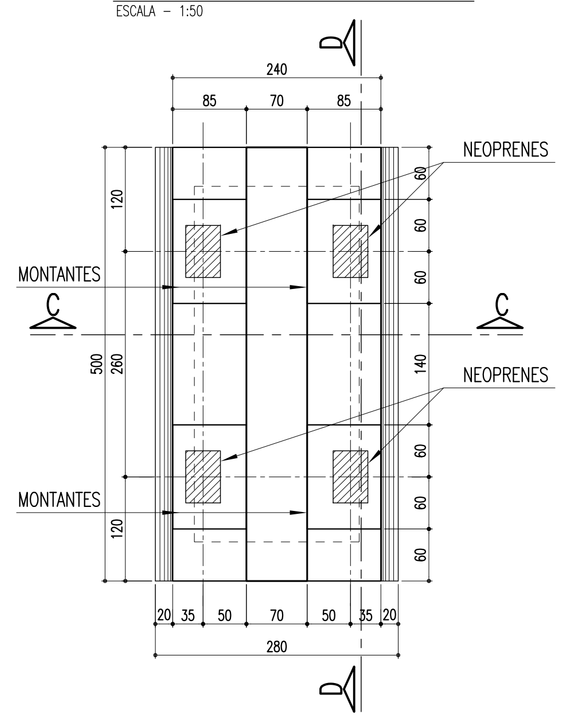

MONTANTES: 85/120/21.5 (4x)
ESCALA – 1:25

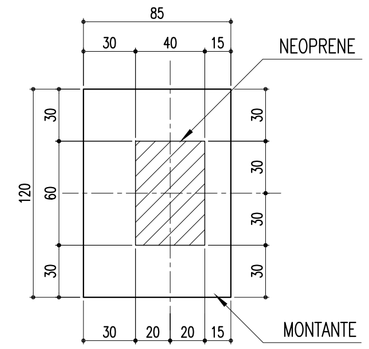

TRAVESSA CORTE C–C
ESCALA – 1:50

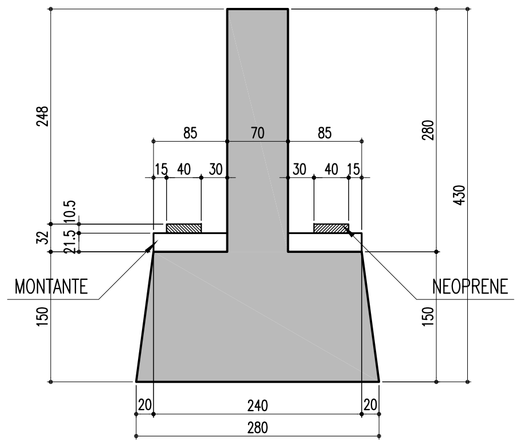

SAPATAS–P04, P08 E P09–1050/1000
ESCALA – 1:125

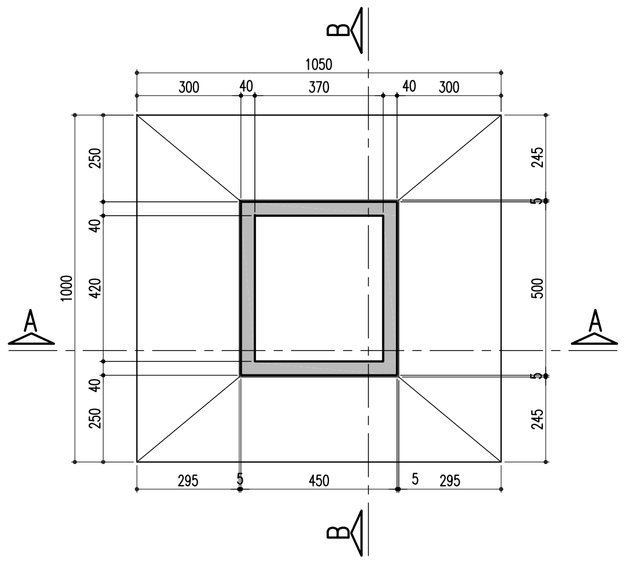

TRAVESSA CORTE D–D
ESCALA – 1:50

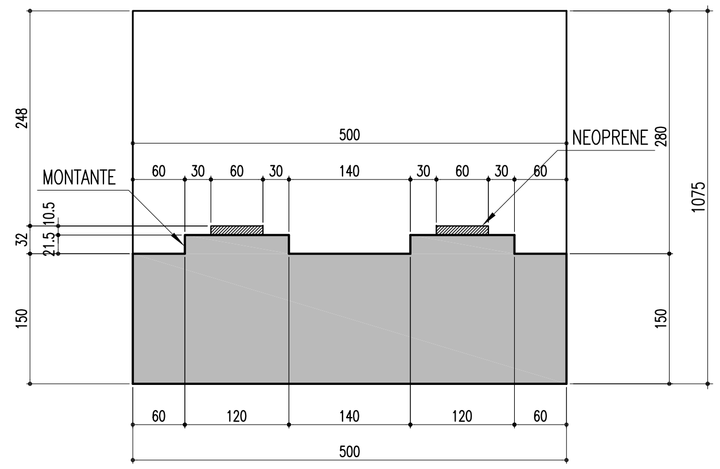

SEÇÃO 1–1
ESCALA – 1:125

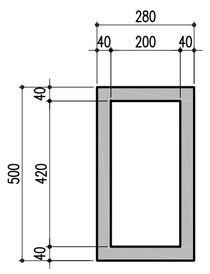

SEÇÃO 2–2
ESCALA – 1:125

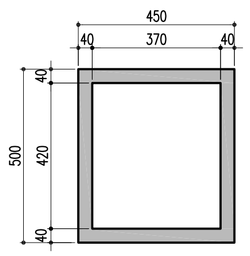

DETALHE: LAJE DE CONTRAVENTAMENTO L1
ESCALA – 1:125

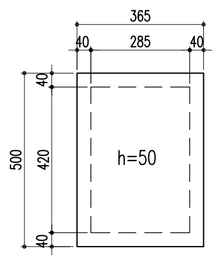

DETALHE: LAJE DE CONTRAVENTAMENTO L2=L3=L4 (3x)
ESCALA – 1:125

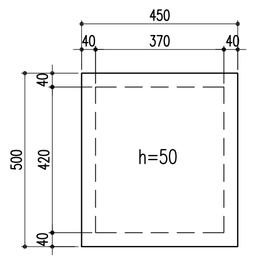

Nº	DESCRIMINAÇÃO	EMITENTE	VERIFICAÇÃO	APROVAÇÃO	CÓDIGO	OBJETO
02	REVISÃO DO PROJETO EXECUTIVO					
01	REVISÃO GERAL					

REVISÕES — DOCUMENTOS DE REFERÊNCIA

Consórcio CONCREMAT ENGENHARIA — atp engenharia ltda

Nº DE TRABALHO: 338.006 - CONTRATO CFN Nº: 10700001-A

PROJ.	HUMBERTO LUIZ PEREIRA CREA: 3266 D-PE	
DES.	EUGENIO RIBEIRO	
VERIF.	HUMBERTO LUIZ PEREIRA	
RESP.TEC.	GILBERTO GONÇALVES / JOSÉ THEODÓZIO	

CONVENÇÕES

SIGLA		
	/	/
	/	/
	/	/
	/	/

ESTA FOLHA É PROPRIEDADE DA CFN COMPANHIA FERROVIÁRIA DO NORDESTE E SEU CONTEÚDO NÃO PODE SER COPIADO OU REVELADO A TERCEIROS. A LIBERAÇÃO OU A APROVAÇÃO DESTE DOCUMENTO NÃO EXIME A DETALHISTA DE SUA RESPONSABILIDADE SOBRE O MESMO.

APROVAÇÃO

CFN COMPANHIA FERROVIÁRIA DO NORDESTE

LINHA:	FERROVIA NOVA TRANSNORDESTINA
TRECHO:	ELISEU MARTINS/PI - TRINDADE/PE
SUBTRECHO:	LOTE 06 - OBRA 01
OBJETO:	PROJETO EXECUTIVO
ESCALA: INDICADA	FÔRMA - SAPATAS, PILARES E TRAVESSA - P04, P08 E P09
DESENHO Nº:	TR-338.006-PE-OAE-61012
REV.	02

Arquivo: OAE-61012-PPTS(P04,P08,P09).dwg - Escala de plotagem: 1000/125 - SUPERIOR ISO A1