ELEVAÇÃO EM CORTE A-A (P03 E P10 = 23,40m)

ESCALA - 1:100

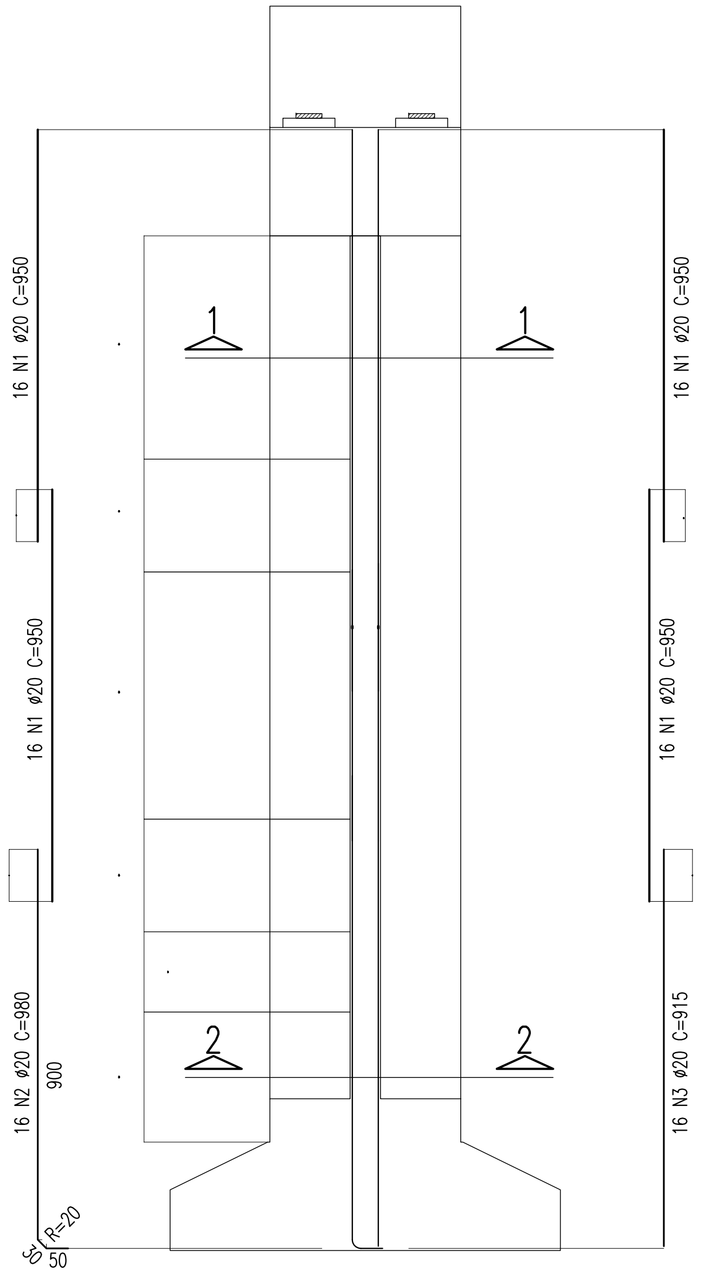

ELEVAÇÃO EM CORTE B-B (P03 E P10 = 23,40m)

ESCALA - 1:100

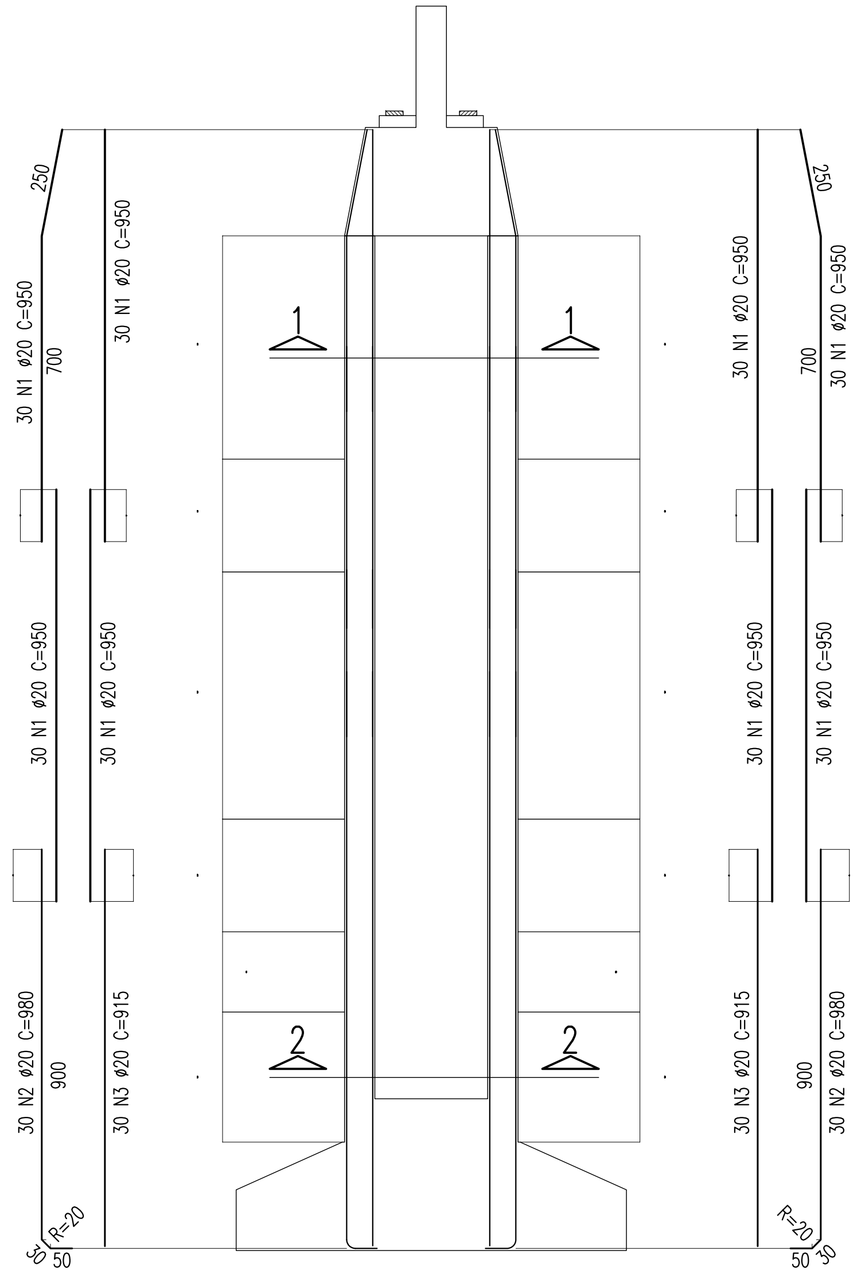

DETALHE DO AÇOUGUEIRO

ESCALA - 1:12.5

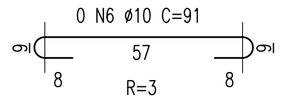

NOTAS

Concreto Pilar e Sapata: Fck=25Mpa

TABELA DE FERROS					
TIPO	POS.	BIT.	QUANT.	C.Unt. (cm)	C.Tot. (cm)
ARM. PILARES (P03 E P10 = 23,40m) (2 X)					
CA-50A	1	20.0	304	950	288800
CA-50A	2	20.0	76	980	74480
CA-50A	3	20.0	76	915	69540
CA-50A	4	12.5	30	510	15300
CA-50A	5	12.5	60	550	33000
CA-50A	6	10.0	2882	91	262262
CA-50A	7	10.0	232	510	118320
CA-50A	8	10.0	464	550	255200
ARM. SAPATAS: PILARES P03 E P10 (2 X)					
CA-50A	9	16.0	23	1092	25116
CA-50A	10	16.0	26	-VAR-	27820
CA-50A	11	16.0	23	730	16790
CA-50A	12	25.0	61	1110	67710
CA-50A	13	16.0	21	1096	23016
CA-50A	14	16.0	28	-VAR-	29960
CA-50A	15	16.0	21	770	16170
CA-50A	16	25.0	58	1110	64380

RESUMO DO AÇO (PARA 1 PILAR)		
PESO CA-50A Ø 25.0	1.320,90 m	5.089,43Kg
PESO CA-50A Ø 20.0	4.328,20 m	10.673,34Kg
PESO CA-50A Ø 16.0	1.388,72 m	2.191,40Kg
PESO CA-50A Ø 12.5	483,00 m	465,13Kg
PESO CA-50A Ø 10.0	6.357,82 m	4.005,43Kg
PESO SUB-TOTAL CA-50A		22.424,73Kg
PESO TOTAL (02 PILARES) =		44.849,46Kg

ARMAÇÃO DAS SAPATAS - P03 E P10 - 900/900

ESCALA - 1:100 (FERRAGEM INFERIOR)

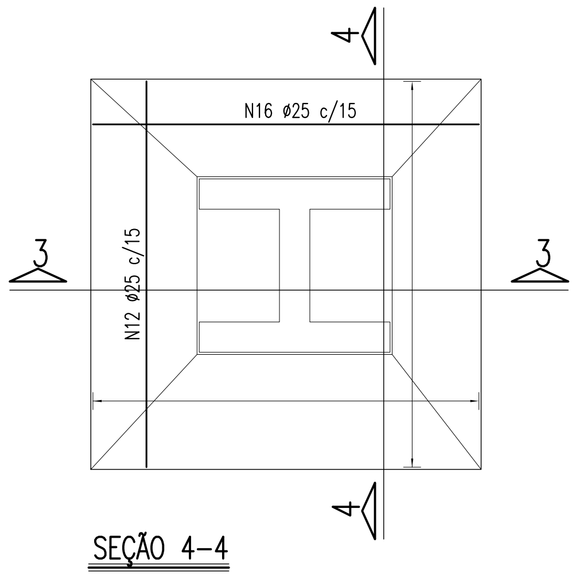

ARMAÇÃO DAS SAPATAS - P03 E P10 - 900/900

(FERRAGEM SUPERIOR)

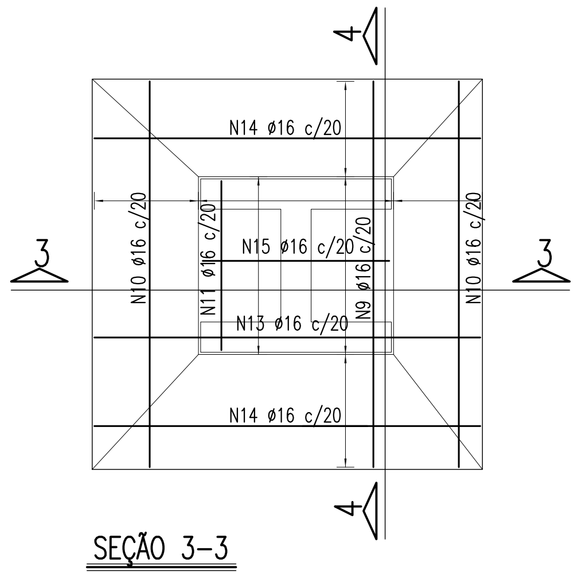

SEÇÃO 2-2

ESCALA - 1:50

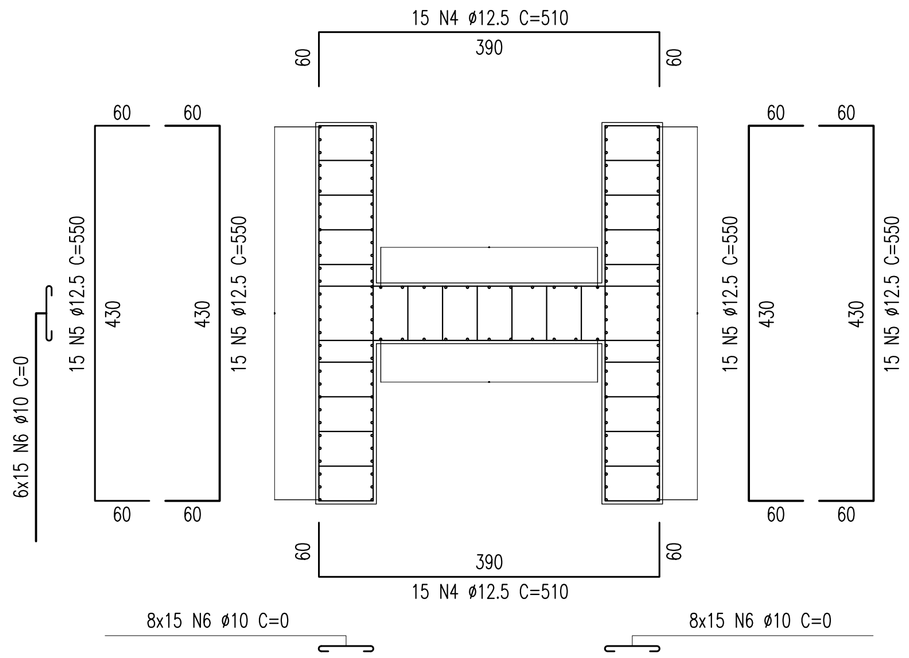

SEÇÃO 1-1

ESCALA - 1:50

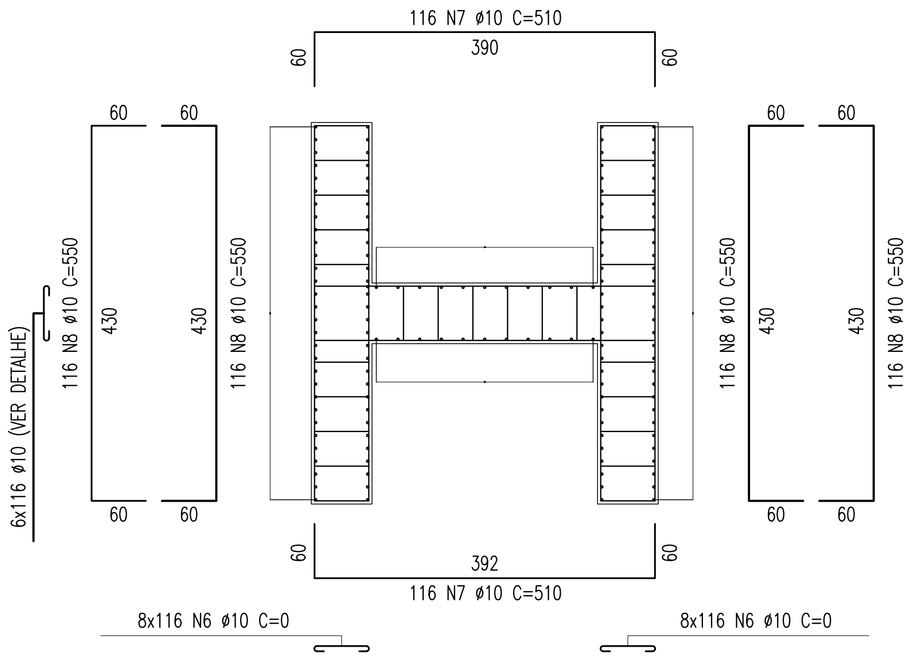

SEÇÃO 4-4

ESCALA - 1:100

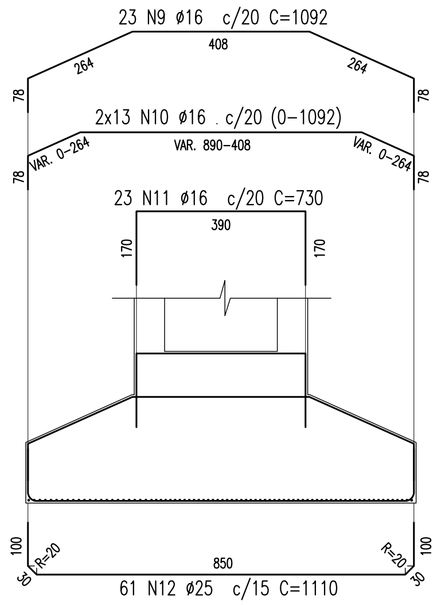

SEÇÃO 3-3

ESCALA - 1:100

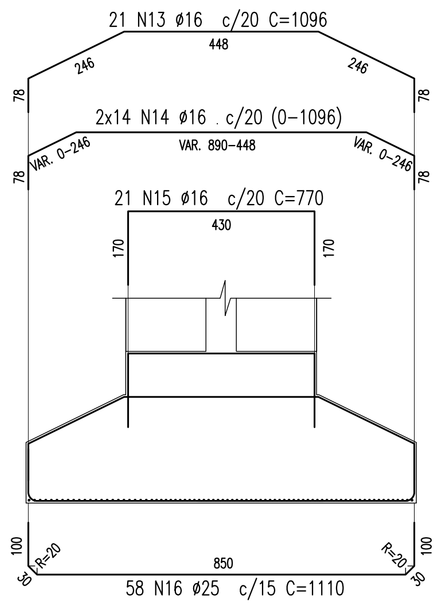

Nº	DISCRIMINAÇÃO	EMITENTE	VERIFICAÇÃO	APROVAÇÃO	CÓDIGO	OBJETO
02	REVISÃO DO PROJETO EXECUTIVO					
01	REVISÃO GERAL					

REVISÕES — DOCUMENTOS DE REFERÊNCIA

Consórcio CONCREMAT ENGENHARIA atp engenharia ltda

Nº DE TRABALHO: 338.006 - CONTRATO CFN Nº: 10700001-A

PROJ.	HUMBERTO LUIZ PEREIRA CREA: 3266 D-PE	SIGLA	/
DES.	EUGENIO RIBEIRO		/
VERIF.	HUMBERTO LUIZ PEREIRA		/
RESP.TEC.	GILBERTO GONÇALVES / JOSÉ THEODÓZIO		/

CONVENÇÕES

ESTA FOLHA É PROPRIEDADE DA CFN COMPANHIA FERROVIÁRIA DO NORDESTE E SEU CONTEÚDO NÃO PODE SER COPIADO OU REVELADO A TERCEIROS. A LIBERAÇÃO OU A APROVAÇÃO DESTE DOCUMENTO NÃO EXIME A DETALHISTA DE SUA RESPONSABILIDADE SOBRE O MESMO.

APROVAÇÃO

/ / / /

CFN COMPANHIA FERROVIÁRIA DO NORDESTE

LINHA: FERROVIA NOVA TRANSNORDESTINA

TRECHO: ELISEU MARTINS/PI - TRINDADE/PE

SUBTRECHO: LOTE 06 - OBRA 01

OBJETO: PROJETO EXECUTIVO

ESCALA: INDICADA

ARMAÇÃO PILARES/SAPATAS P03 E P10

DESENHO Nº: TR-338.006-PE-OAE-61011

REV. 02

Arquivo: OAE-61011-AP(P3-P10).dwg - Escala de plotagem: 1000/100 - SUPERIOR: ISO A1