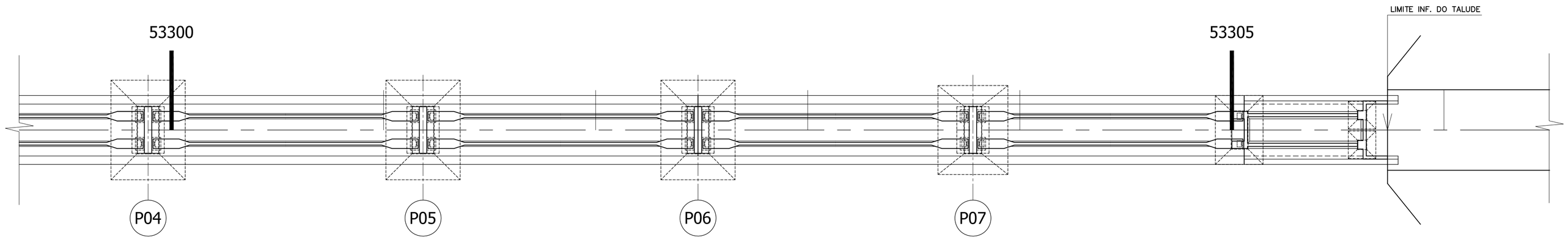

LOCAÇÃO E SITUAÇÃO DA OBRA 03

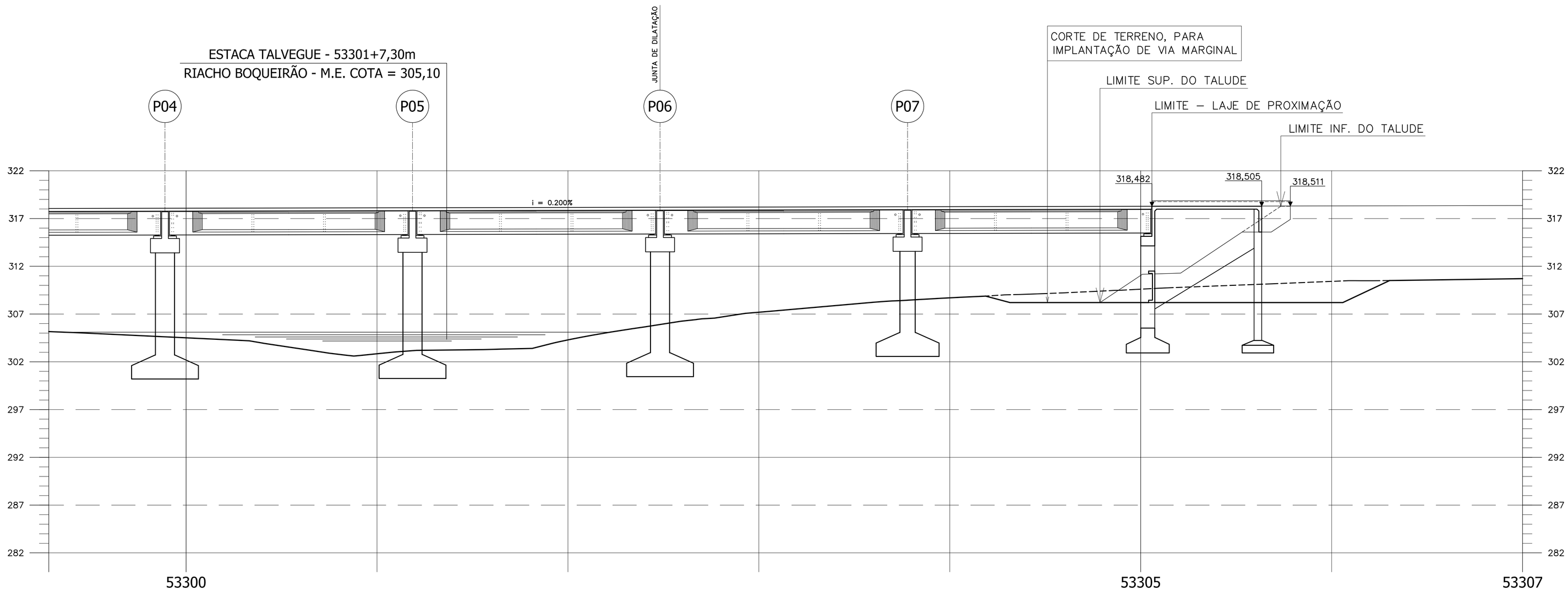

CORTE EM ELEVAÇÃO

Nº	DISCRIMINAÇÃO	EMITENTE	VERIFICAÇÃO	APROVAÇÃO	CÓDIGO	OBJETO
02	REVISÃO DO PROJETO EXECUTIVO					
01	REVISÃO GERAL					

REVISÕES — DOCUMENTOS DE REFERÊNCIA

Consórcio CONCREMAT ENGENHARIA — atp engenharia ltda

Nº DE TRABALHO: 338.006 - CONTRATO CFN Nº: 10700001-A

PROJ.	HUMBERTO LUIZ PEREIRA CREA: 3266 D-PE	SIGLA	/
DES.	EUGENIO RIBEIRO		/
VERIF.	HUMBERTO LUIZ PEREIRA		/
RESP.TEC.	GILBERTO GONÇALVES / JOSÉ THEODÓZIO		/

CONVENÇÕES

- EIXO DE LOCAÇÃO
- LASTRO
- FAIXA DE DOMÍNIO
- OFF-SET DE ATERRO
- OFF-SET DE CORTE
- SUPERFÍCIE EXISTENTE
- GREIDE DE TERRAPLENAGEM

ESTA FOLHA É PROPRIEDADE DA CFN COMPANHIA FERROVIÁRIA DO NORDESTE E SEU CONTEÚDO NÃO PODE SER COPIADO OU REVELADO A TERCEIROS. A LIBERAÇÃO OU A APROVAÇÃO DESTE DOCUMENTO NÃO EXIME A DETALHISTA DE SUA RESPONSABILIDADE SOBRE O MESMO.

APROVAÇÃO

/
/
/
/

CFN COMPANHIA FERROVIÁRIA DO NORDESTE

LINHA:	FERROVIA NOVA TRANSNORDESTINA
TRECHO:	ELISEU MARTINS/PI - TRINDADE/PE
SUBTRECHO:	LOTE 05 - OBRA 03
OBJETO:	PROJETO EXECUTIVO
ESCALA: 1:250	LOCAÇÃO E SITUAÇÃO - DETALHE PARTE 02/02
DESENHO Nº:	TR-338.006-PE-OAE-53003
REV.	02

Arquivo: OAE-53003-LP2.dwg - Escala de plotagem: 1000/250 - SUPERIOR ISO A1