DETALHE DOS GUARDA-CORPOS (ENCONTROS 01 E 02)

ESCALA - 1:25 (x2 VÃOS)

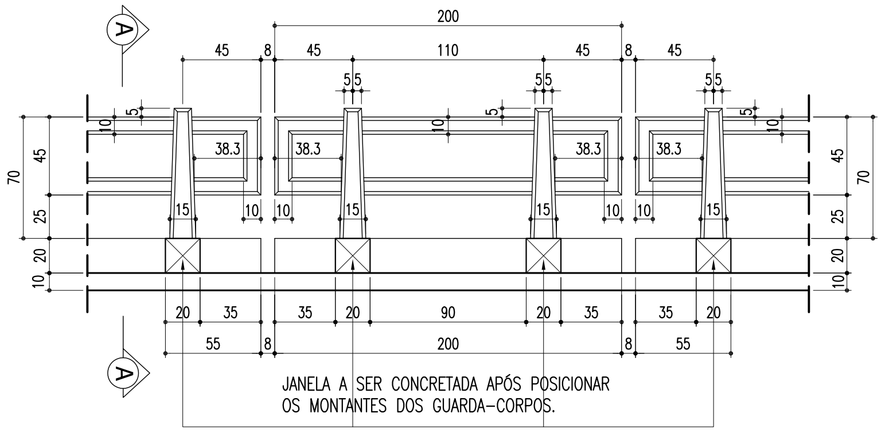

CORTE A-A

ESCALA - 1:25

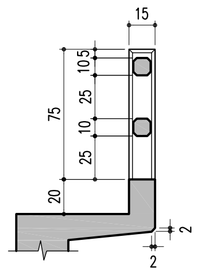

ARMAÇÃO DOS GUARDA-CORPOS (ENCONTROS 01 E 02)

ESCALA - 1:25

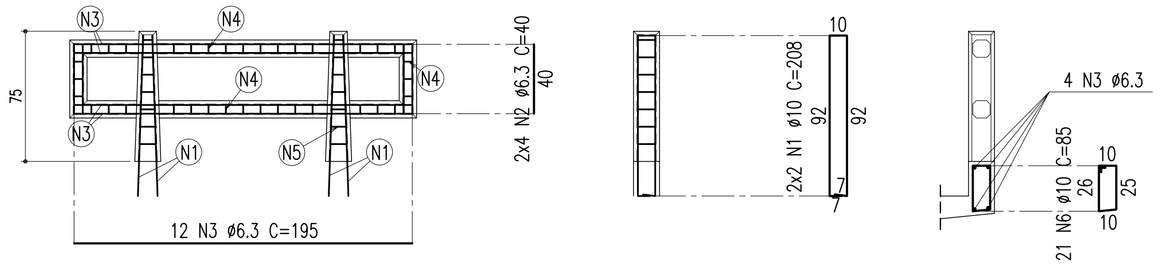

ARMAÇÃO DOS ESTRIBOS

ESCALA - 1:10

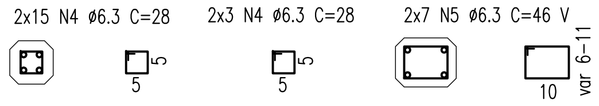

TABELA DE FERROS					
TIPO	POS.	BIT.	QUANT.	C.Unt. (cm)	C.Tot. (cm)
ARMAÇÃO DOS GUARDA-CORPOS (ENCONTROS 01 E 02) (7 X 2)					
CA-50A	1	10	4	208	832
CA-50A	2	6.3	8	40	320
CA-50A	3	6.3	12	195	2340
CA-50A	4	6.3	36	28	1008
CA-50A	5	6.3	14	-VAR-	644
CA-50A	6	6.3	21	85	1785
RESUMO DO AÇO					
PESO CA-50A Ø 10			116.48 m		73.38Kg
PESO CA-50A Ø 6.3			853.58 m		213.40Kg
PESO TOTAL CA-50A					286.78Kg
PESO TOTAL(x2 DETALHES) = 573.56Kg					

TABELA DE FERROS					
TIPO	POS.	BIT.	QUANT.	C.Unt. (cm)	C.Tot. (cm)
ARMAÇÃO DOS GUARDA-CORPOS (VÃOS EXTREMOS) (13 X 2)					
CA-50A	1	10	4	208	832
CA-50A	2	6.3	8	40	320
CA-50A	3	6.3	12	185	2220
CA-50A	4	6.3	36	28	1008
CA-50A	5	6.3	14	-VAR-	644
CA-50A	6	6.3	21	85	1785
RESUMO DO AÇO					
PESO CA-50A Ø 10			216.32 m		136.28Kg
PESO CA-50A Ø 6.3			1554.02 m		388.51Kg
PESO TOTAL CA-50A					524.79Kg
PESO TOTAL(x1 DETALHE) = 524.79Kg					

DETALHE DOS GUARDA-CORPOS (VÃOS EXTREMOS)

ESCALA - 1:25 (x1 VÃO)

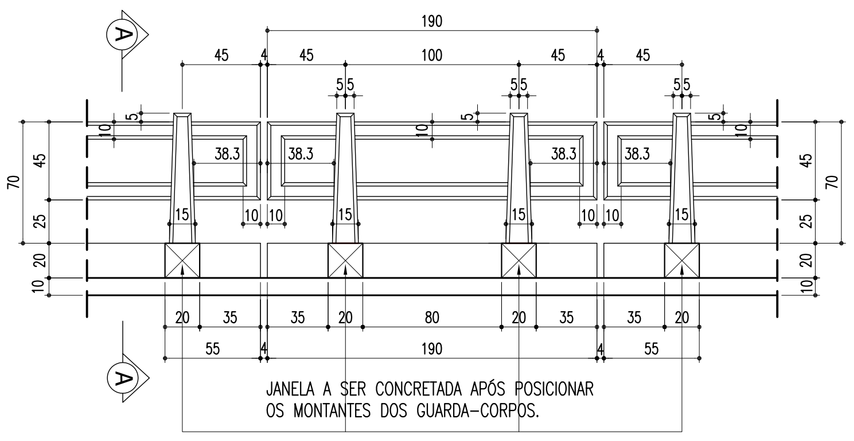

CORTE A-A

ESCALA - 1:25

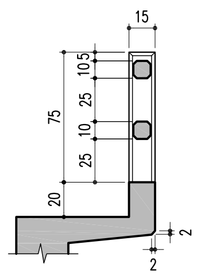

ARMAÇÃO DOS GUARDA-CORPOS (VÃOS EXTREMOS)

ESCALA - 1:25

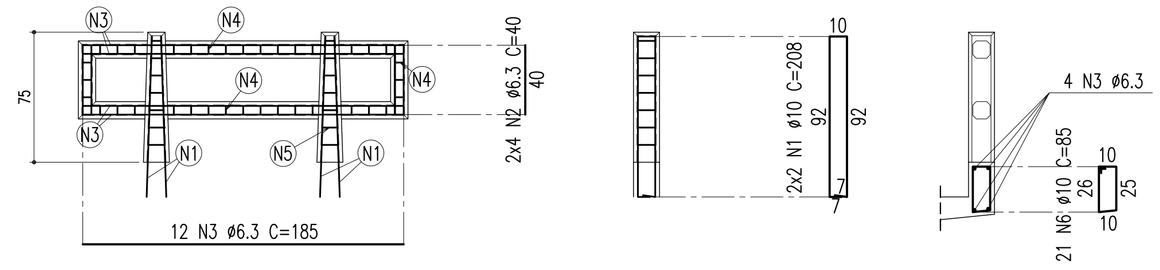

ARMAÇÃO DOS ESTRIBOS

ESCALA - 1:10

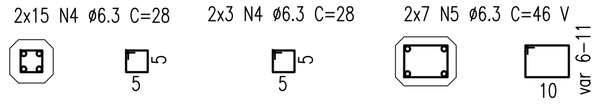

Nº	DESCRIMINAÇÃO	EMITENTE	VERIFICAÇÃO	APROVAÇÃO	CÓDIGO	OBJETO
02	REVISÃO DO PROJETO EXECUTIVO					
01	REVISÃO GERAL					

REVISÕES — DOCUMENTOS DE REFERÊNCIA

Consórcio CONCREMAT ENGENHARIA atp engenharia ltda

N° DE TRABALHO: 338.006 - CONTRATO CFN N°: 10700001-A

PROJ.	HUMBERTO LUIZ PEREIRA CREA: 3266 D-PE	SIGLA	/
DES.	JOSÉ S. DE MELO		/
VERIF.	HUMBERTO LUIZ PEREIRA		/
RESP.TEC.	GILBERTO GONÇALVES / JOSÉ THEODÓZIO		/

CONVENÇÕES

ESTA FOLHA É PROPRIEDADE DA CFN COMPANHIA FERROVIÁRIA DO NORDESTE E SEU CONTEÚDO NÃO PODE SER COPIADO OU REVELADO A TERCEIROS. A LIBERAÇÃO OU A APROVAÇÃO DESTE DOCUMENTO NÃO EXIME A DETALHISTA DE SUA RESPONSABILIDADE SOBRE O MESMO.

APROVAÇÃO

/ / / /

CFN COMPANHIA FERROVIÁRIA DO NORDESTE

LINHA: FERROVIA NOVA TRANSNORDESTINA

TRECHO: ELISEU MARTINS/PI - TRINDADE/PE

SUBTRECHO: LOTE 05 - OBRA 01

OBJETO: PROJETO EXECUTIVO

ESCALA: INDICADA

DETALHE DOS GUARDA-CORPOS E ARMAÇÃO

DESENHO Nº: TR-338.006-PE-OAE-51011

REV. 02

Arquivo: DAE-51011-FAGC.dwg - Escala de plotagem = 1000/100 - SUPERIOR ISO A1