# ARMAÇÃO DA LAJE SUPERIOR – APOIOS COM JUNTA DE DILATAÇÃO E TRANSVERSINAS (X2)

| TABELA DE FERROS | | | | | |
|---|---|---|---|---|---|
| TIPO | POS. | BIT. | QUANT. | C.Unt. (cm) | C.Tot. (cm) |
| ARM. DA LAJE SUP. - APOIOS COM JUNTA DE DILATAÇÃO (1 X) | | | | | |
| CA-50A | 1 | 20 | 76 | 300 | 22800 |
| CA-50A | 8 | 16 | 50 | 520 | 26000 |
| CA-50A | 9 | 10 | 76 | 147 | 11172 |
| CA-50A | 10 | 10 | 52 | 74 | 3848 |
| CA-50A | 11 | 6.3 | 100 | 113 | 11300 |
| CA-50A | 12 | 10 | 52 | 231 | 12012 |
| CA-50A | 23 | 16 | 16 | 340 | 5440 |
| CA-50A | 24 | 10 | 78 | 340 | 26520 |
| CA-50A | 25 | 20 | 100 | 254 | 25400 |
| ARMAÇÃO TRANSVERSINAS EXTREMAS APOIOS COM JUNTA DE DILATAÇÃO (2 X) | | | | | |
| CA-50A | 26 | 25 | 2 | 342 | 684 |
| CA-50A | 27 | 20 | 5 | 520 | 2600 |
| CA-50A | 28 | 16 | 12 | 342 | 4104 |
| CA-50A | 29 | 10 | 9 | -VAR- | 2790 |

| RESUMO DO AÇO | | |
|---|---|---|
| PESO CA-50A Ø 6.3 | 113.00 m | 28.25Kg |
| PESO CA-50A Ø 10 | 591.32 m | 372.53Kg |
| PESO CA-50A Ø 16 | 396.48 m | 634.37Kg |
| PESO CA-50A Ø 20 | 534.00 m | 1335.00Kg |
| PESO CA-50A Ø 25 | 13.68 m | 54.72Kg |
| PESO TOTAL CA-50A | | 2424.87Kg |
| PESO TOTAL (x2 APOIOS) = 4849.74Kg | | |

## CORTE LONGITUDINAL

ESC 1:50

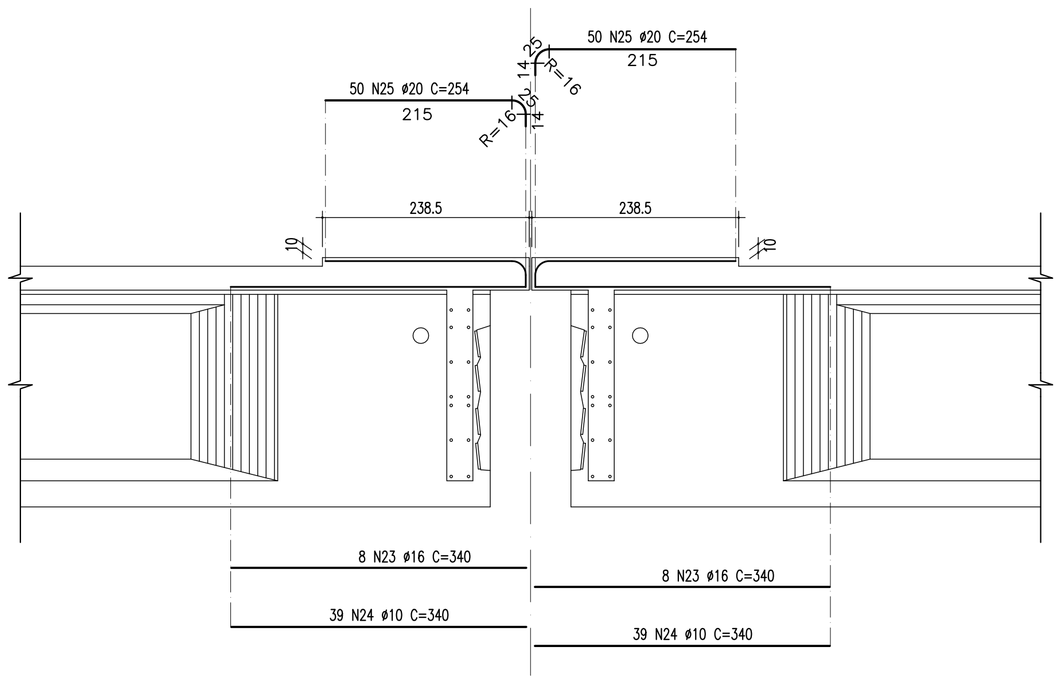


## CORTE AA

ESC 1:50

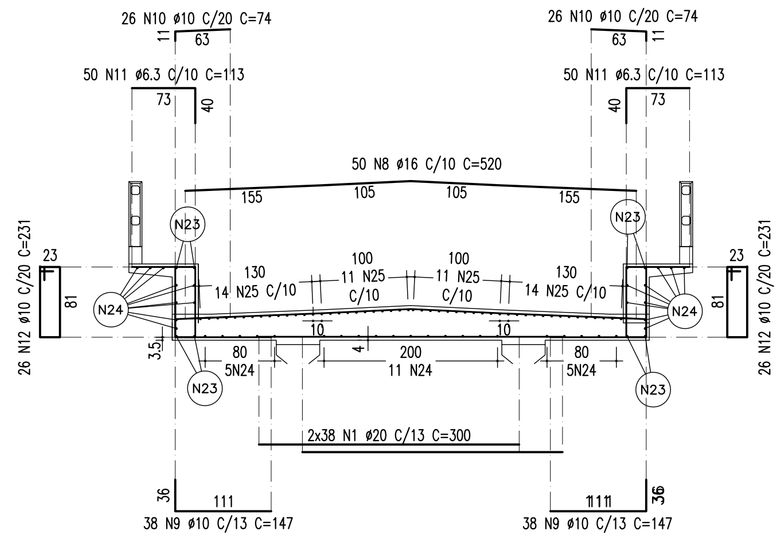


## VISTA SUPERIOR

ESC 1:50

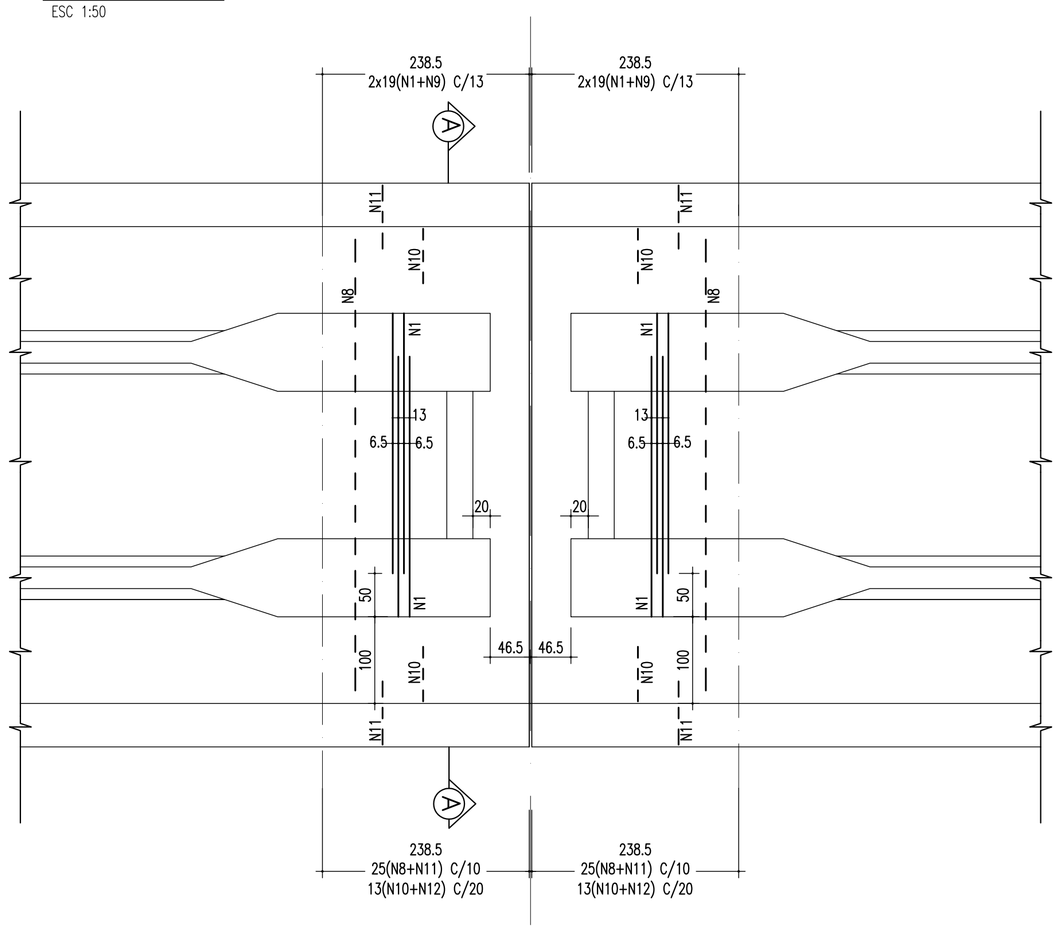


## ARM. TRANSVERSINAS EXTREMAS
## APOIOS COM JUNTA DE DILATAÇÃO

ESCALA – 1:50

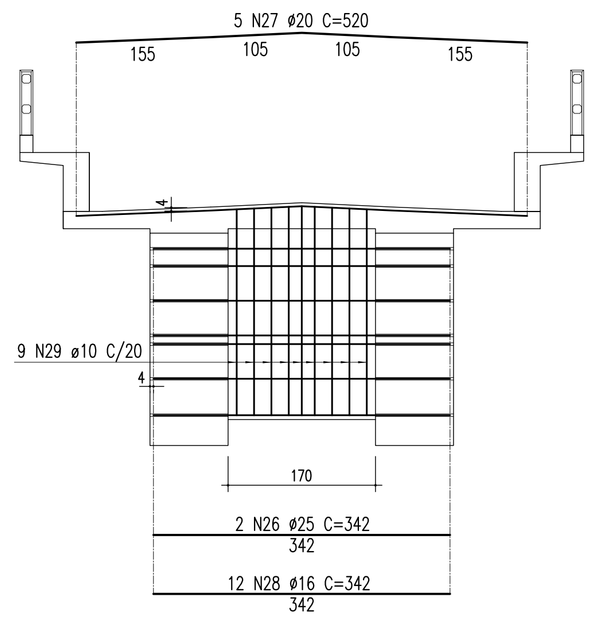


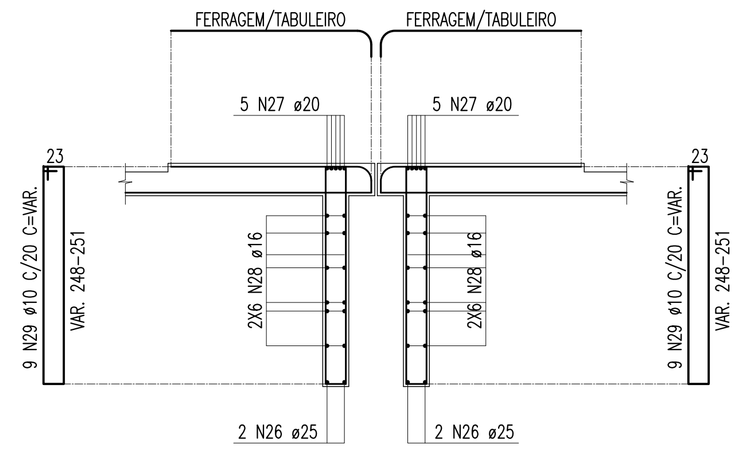


| Nº | DESCRIMINAÇÃO | EMITENTE | VERIFICAÇÃO | APROVAÇÃO | CÓDIGO | OBJETO |
|---|---|---|---|---|---|---|
| 02 | REVISÃO DO PROJETO EXECUTIVO | | | | | |
| 01 | REVISÃO GERAL | | | | | |

REVISÕES — DOCUMENTOS DE REFERÊNCIA

Consórcio CONCREMAT ENGENHARIA / atp engenharia ltda

Nº DE TRABALHO: 338.006 - CONTRATO CFN Nº: 107000/01-A

| | |
|---|---|
| PROJ. | HUMBERTO LUIZ PEREIRA CREA: 3266 D-PE |
| DES. | JOSÉ S. DE MELO |
| VERIF. | HUMBERTO LUIZ PEREIRA |
| RESP.TEC. | GILBERTO GONÇALVES / JOSÉ THEODÓZIO |

CONVENÇÕES

| SIGLA | / |
|---|---|
| | / |
| | / |
| | / |

ESTA FOLHA É PROPRIEDADE DA CFN COMPANHIA FERROVIÁRIA DO NORDESTE E SEU CONTEÚDO NÃO PODE SER COPIADO OU REVELADO A TERCEIROS, A LIBERAÇÃO OU A APROVAÇÃO DESTE DOCUMENTO NÃO EXIME A DETALHISTA DE SUA RESPONSABILIDADE SOBRE O MESMO.

APROVAÇÃO — /

CFN COMPANHIA FERROVIÁRIA DO NORDESTE

| | |
|---|---|
| LINHA: | FERROVIA NOVA TRANSNORDESTINA |
| TRECHO: | ELISEU MARTINS/PI - TRINDADE/PE |
| SUBTRECHO: | LOTE 04 - OBRA 03 |
| OBJETO: | PROJETO EXECUTIVO |
| ESCALA: INDICADA | ARMAÇÃO DA LAJE SUPERIOR APOIOS COM JUNTA DE DILATAÇÃO E TRANSVERSINAS EXTREMAS |
| DESENHO Nº: | TR-338.006-PE-OAE-43016 |
| REV. | 02 |

Arquivo: OAE-I-3016-AL5AC2.dwg - Escala de plotagem: 1000/100 - SUPERIOR ISO A1