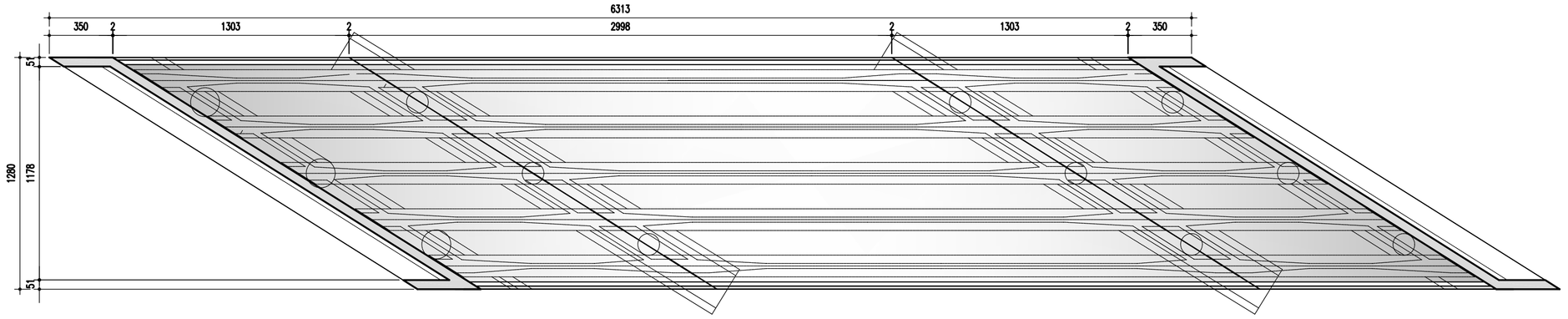

VISTA SUPERIOR DO VIADUTO

ESC_____1/200

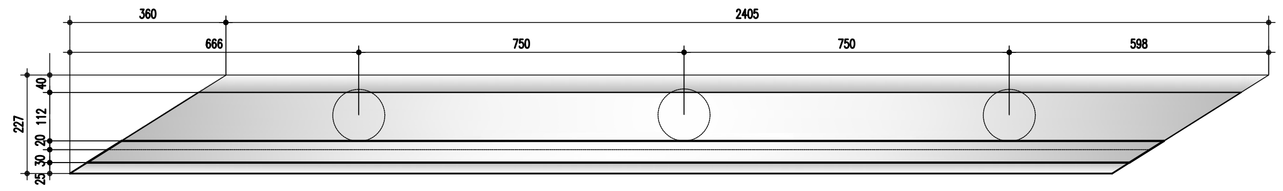

VISTA SUPERIOR DA VIGA DE BORDO

ESC_____1/100

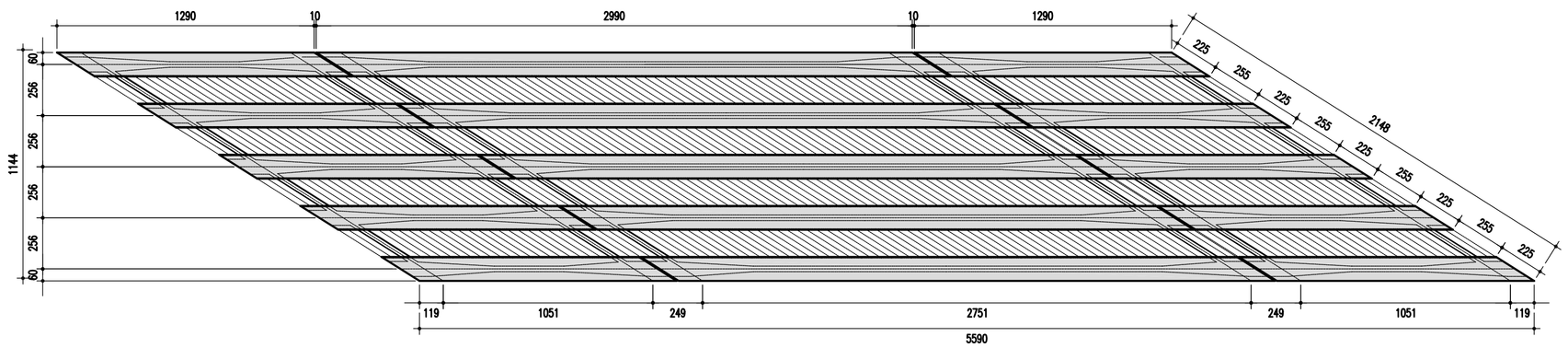

VISTA SUPERIOR NÍVEL DAS VIGAS

ESC_____1/200

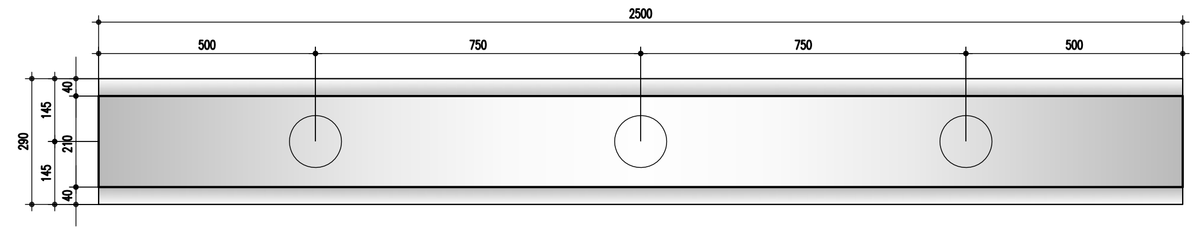

VISTA SUPERIOR DA VIGA TRAVESSA

ESC_____1/100

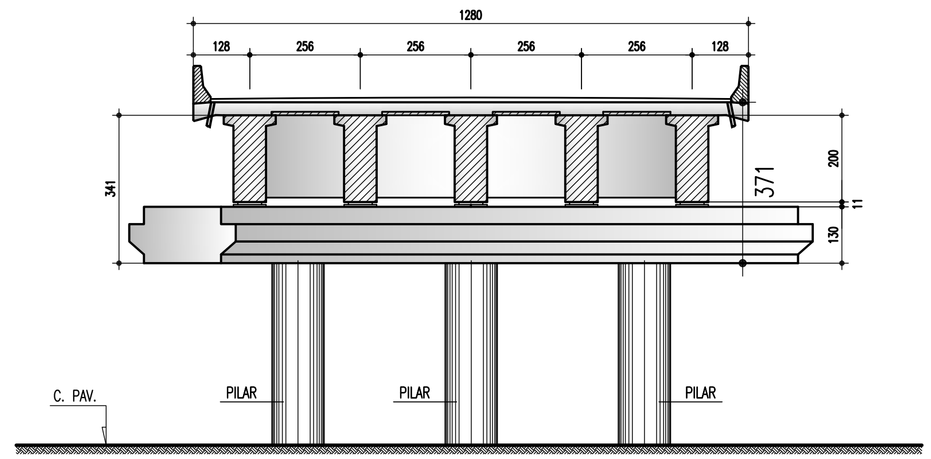

SEÇÃO TRANSVERSAL DO TABULEIRO

ESC_____1/100

DETALHE DA CINTA DE AMARRAÇÃO DOS BLOCOS (40x140)

ESC_____1/100

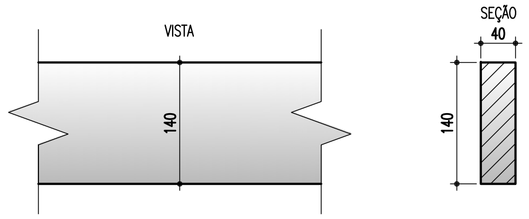

DETALHE DA FUNDAÇÃO NOS ENCONTROS

ESC_____1/100

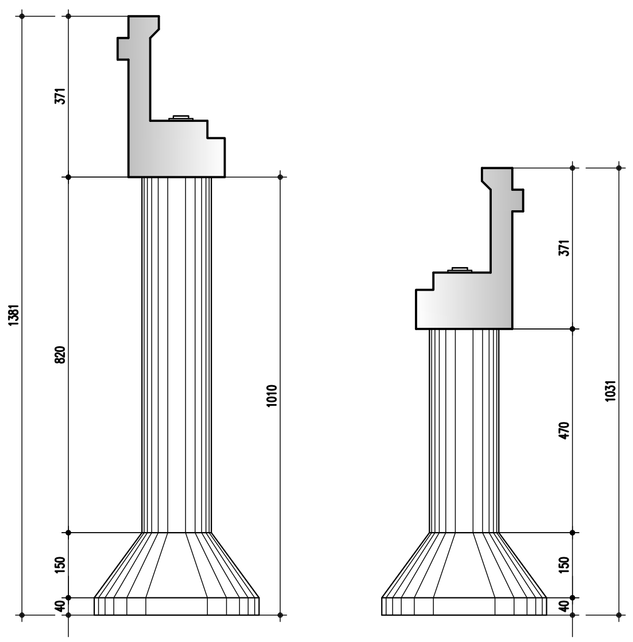

DETALHE DA FUNDAÇÃO NAS TRAVESSAS

ESC_____1/100

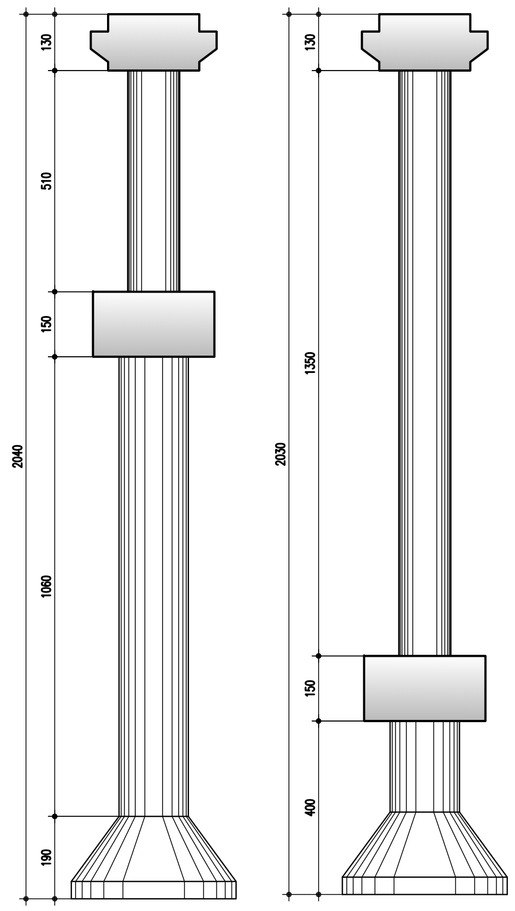

DETALHE DOS BLOCOS E PILARES P1/B1 À P6/B6

ESC_____1/50

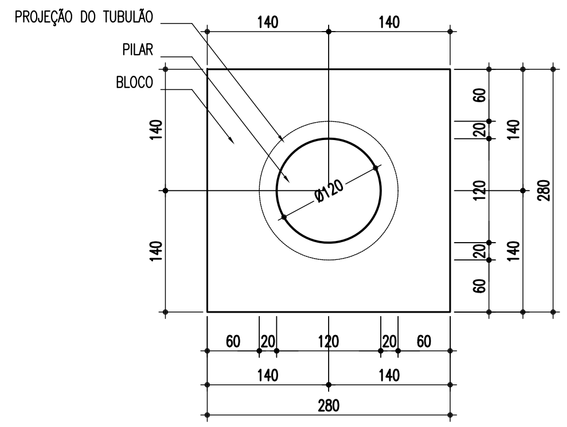

DETALHE DA BASE DOS TUBULÕES T1 À T12

ESC_____1/50

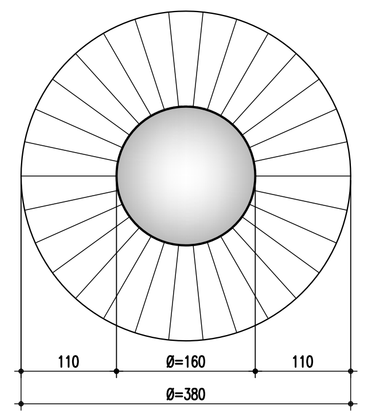

NOTAS:

1)- O PROJETO ESTÁ DE ACORDO COM AS ESPECIFICAÇÕES PARA PONTE RODOVIÁRIAS, NBR-7188.

2)- A RODOVIA CARREGADA CONSISTE NO TREM – TIPO CLASSE 450KN, COM 3 EIXOS E O CARREGAMENTO NAS PISTAS.

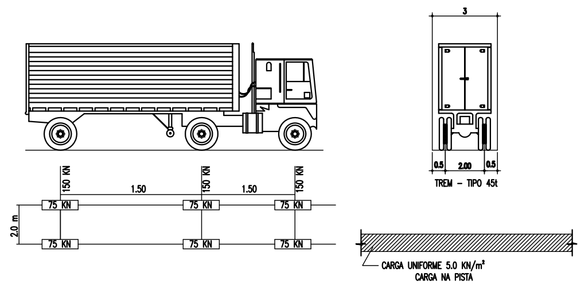

Nº	DISCRIMINAÇÃO	EMITENTE	VERIFICAÇÃO	APROVAÇÃO	CÓDIGO	OBJETO
02	REVISÃO DO PROJETO EXECUTIVO					
01	REVISÃO GERAL					

REVISÕES — DOCUMENTOS DE REFERÊNCIA

Consórcio CONCREMAT ENGENHARIA atp engenharia ltda

N° DE TRABALHO: 338.006 - CONTRATO CFN N°: 10700001-A

PROJ.	SÉRGIO JOSÉ PRIORI JOVINO MARQUES 15784 D-PE
DES.	BRANLY M. RODRIGUES
VERIF.	SÉRGIO JOSÉ PRIORI JOVINO MARQUES
RESP.TEC.	GILBERTO GONÇALVES / JOSÉ THEODÓZIO

CONVENÇÕES

SIGLA		
	/	/
	/	/
	/	/
	/	/

ESTA FOLHA É PROPRIEDADE DA CFN COMPANHIA FERROVIÁRIA DO NORDESTE E SEU CONTEÚDO NÃO PODE SER COPIADO OU REVELADO A TERCEIROS. A LIBERAÇÃO OU A APROVAÇÃO DESTE DOCUMENTO NÃO EXIME A DETALHISTA DE SUA RESPONSABILIDADE SOBRE O MESMO.

APROVAÇÃO

CFN COMPANHIA FERROVIÁRIA DO NORDESTE

LINHA:	FERROVIA NOVA TRANSNORDESTINA
TRECHO:	ELISEU MARTINS/PI - TRINDADE/PE
SUBTRECHO:	LOTE 04 - OBRA 02
OBJETO:	PROJETO EXECUTIVO
ESCALA: Indicada	VISTAS E SEÇÃO TRANSVERSAL
DESENHO Nº:	TR-338.006-PE-OAE-42002
REV.	02

Arquivo: OAE-42002-VST.dwg - Escala de plotagem: 1/1 - SUPERIOR ISO A1