ARMAÇÃO DAS TRAVESSAS TIPO 02 PARA OS PILARES: P10; P11; P12; P13; P14; P15; P16; P17 E P18 (9X)

PLANTA
ESCALA – 1:50

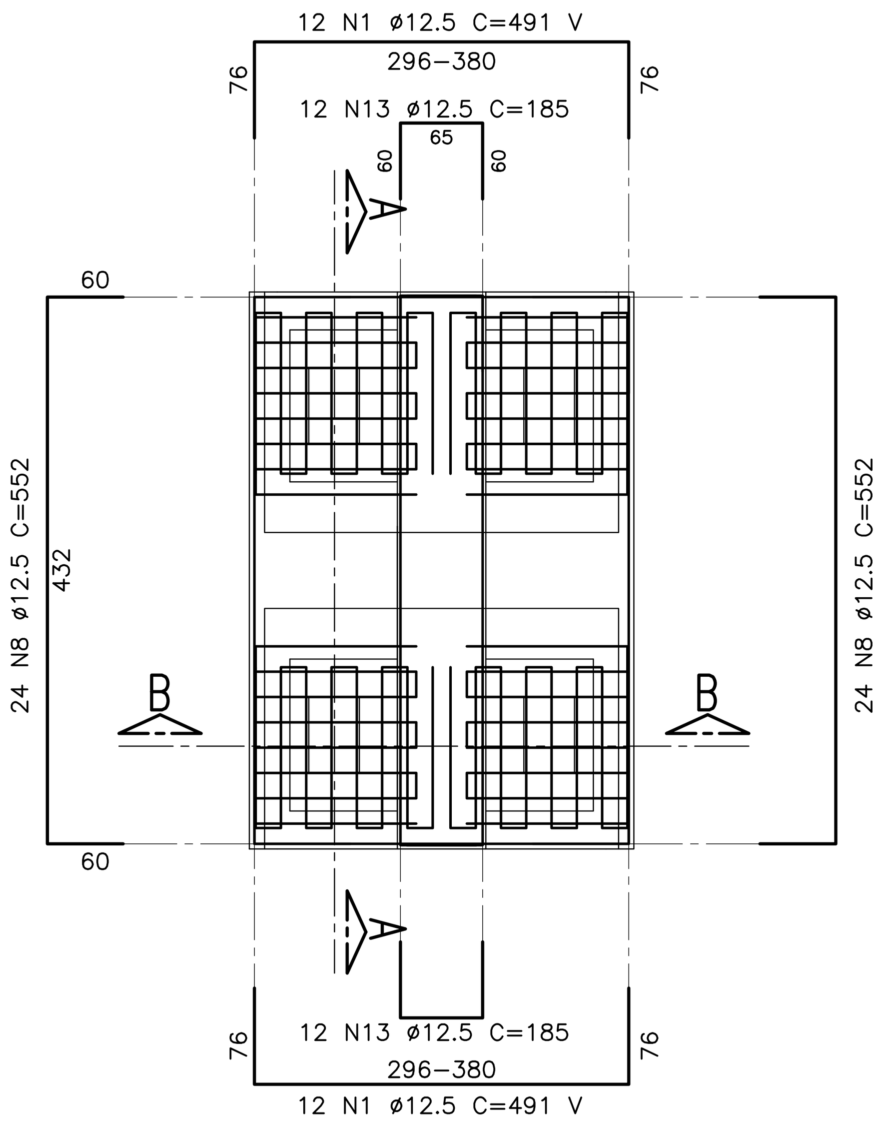

CORTE A–A
ESCALA – 1:50

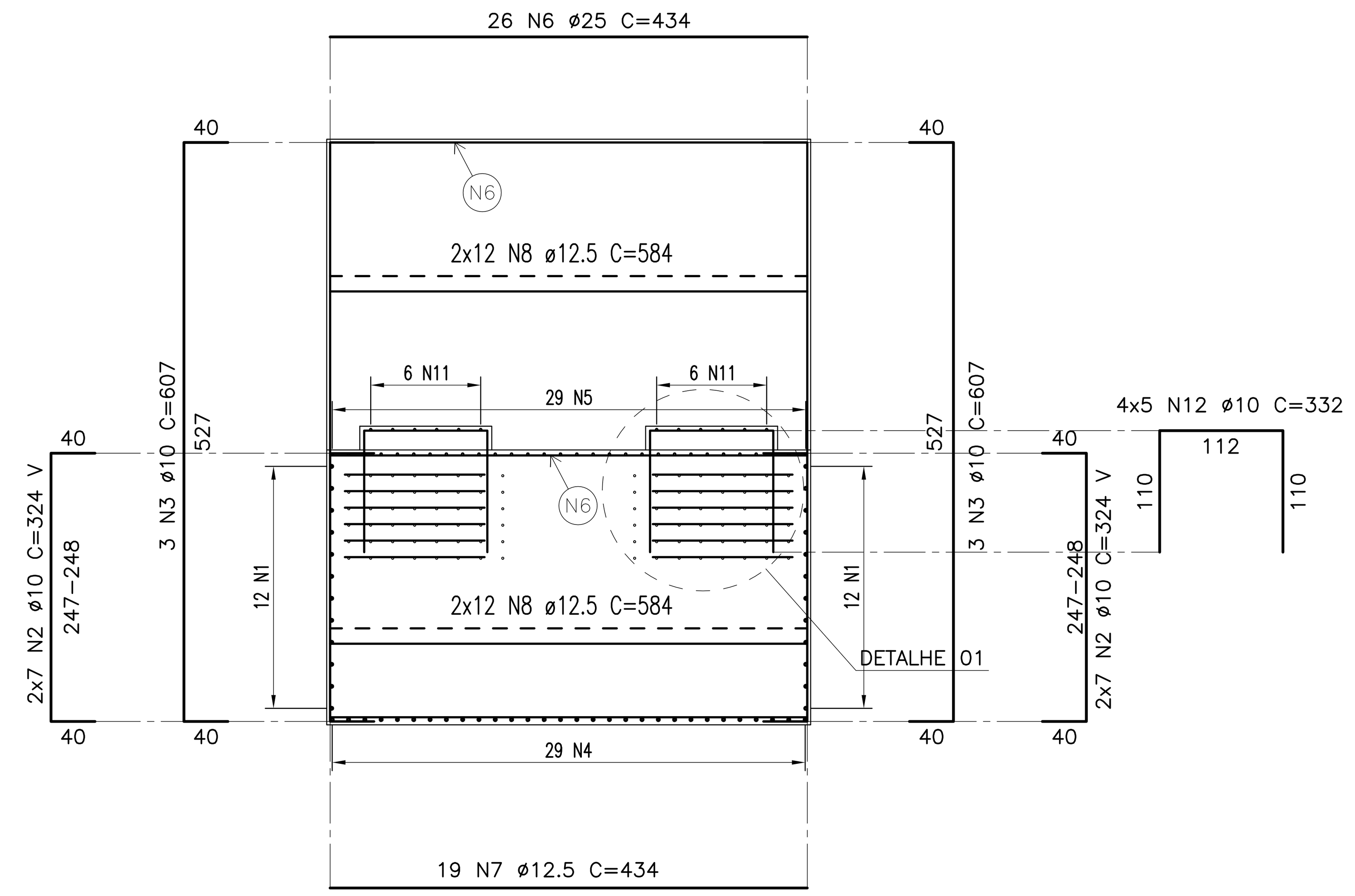

CORTE B–B
ESCALA – 1:50

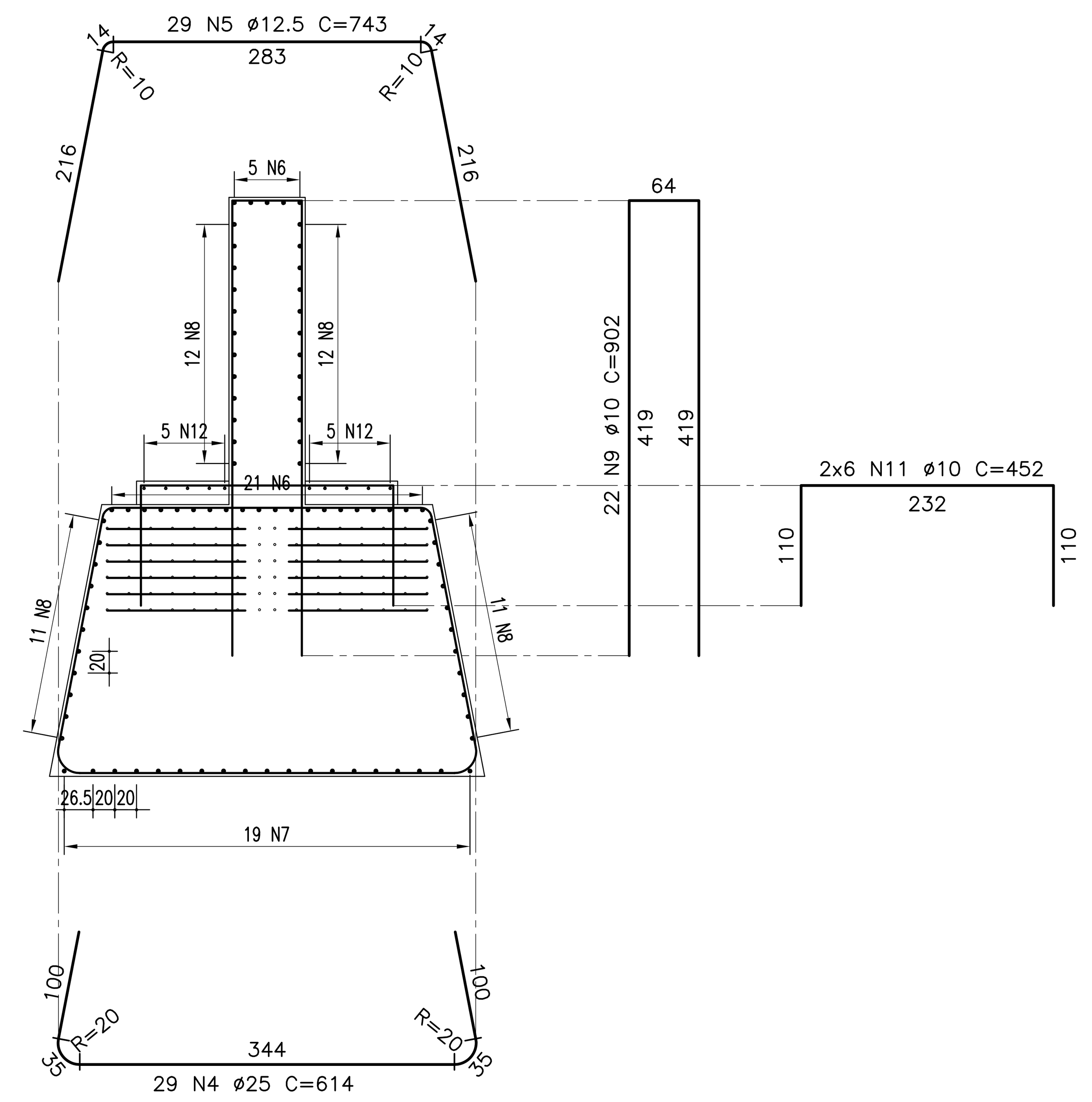

TABELA DE FERROS					
Tipo	Pos.	Bit. (mm)	Quant.	COMP. (cm) C.Unt.	COMP. (cm) C.Tot.
PLANTA (9x)					
CA–50A	1	12.5	24	VAR	106056
CA–50A	8	12.5	48	552	238464
CA–50A	13	12.5	24	185	39960
CORTE A–A (9x)					
CA–50A	2	10	28	VAR	81648
CA–50A	3	10	6	607	32778
CA–50A	6	25	26	434	101556
CA–50A	7	12.5	19	434	74214
CA–50A	12	10	20	332	59760
CORTE B–B (9x)					
CA–50A	4	25	29	614	160254
CA–50A	5	12.5	29	743	193923
CA–50A	9	10	22	902	178596
CA–50A	11	10	12	452	48816
FRETAGEM (9x)					
CA–50A	10	10	48	1156	499392
RESUMO DO AÇO					
CA–50A		10		9009.9	5658
CA–50A		12.5		6526.17	6404
CA–50A		25		2618.1	10088
PESO TOTAL					22151

FRETAGEM
ESCALA – 1:50

DISTRIBUIÇÃO GERAL

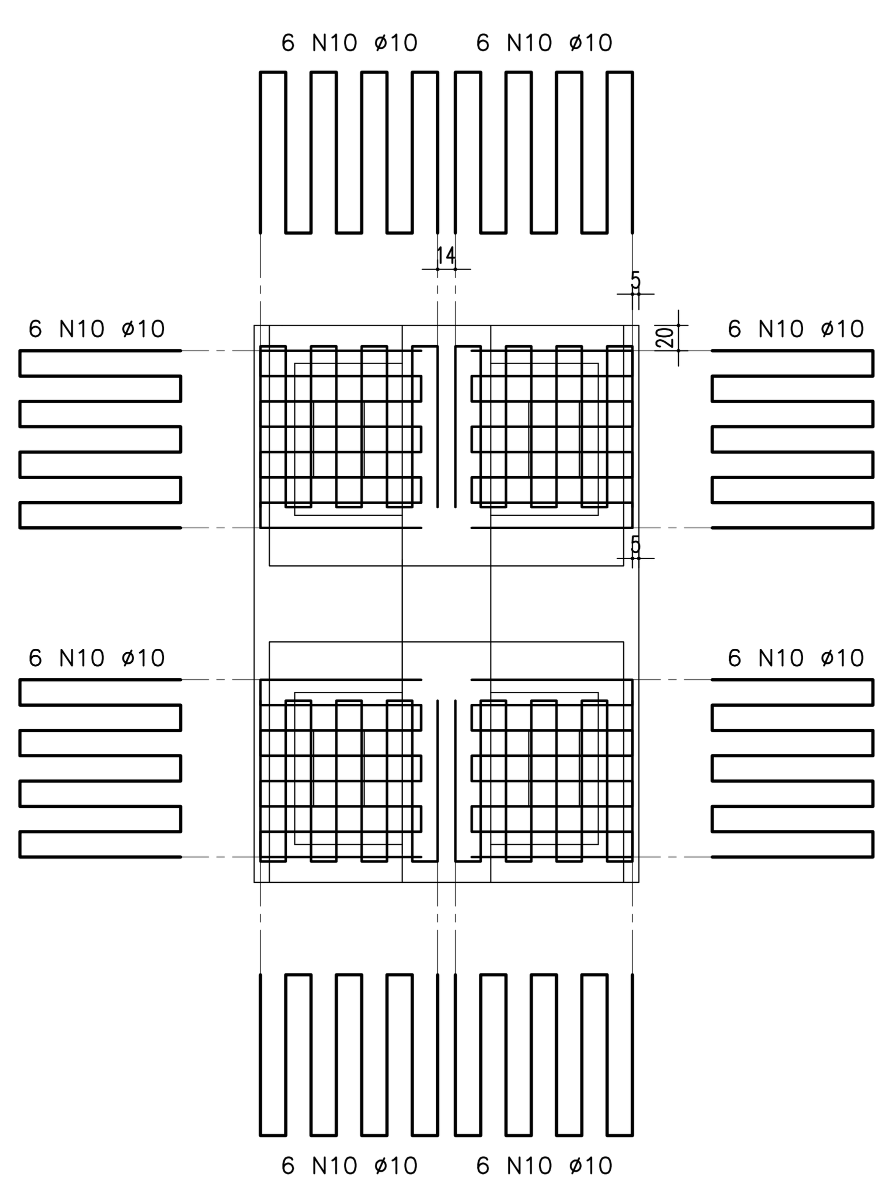

DETALHE 01
ESCALA_1:25

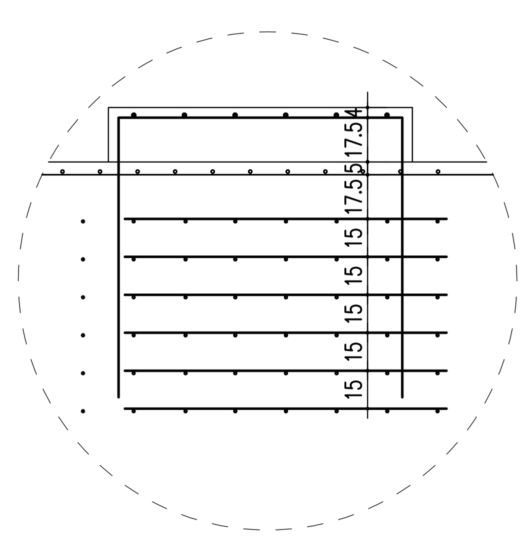

DETALHE DAS PEÇAS ISOLADAS

4x6 N10 ø10 C=1156

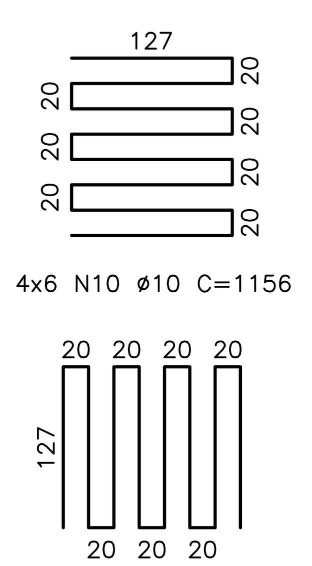

FACE LATERAL
ESCALA – 1:50

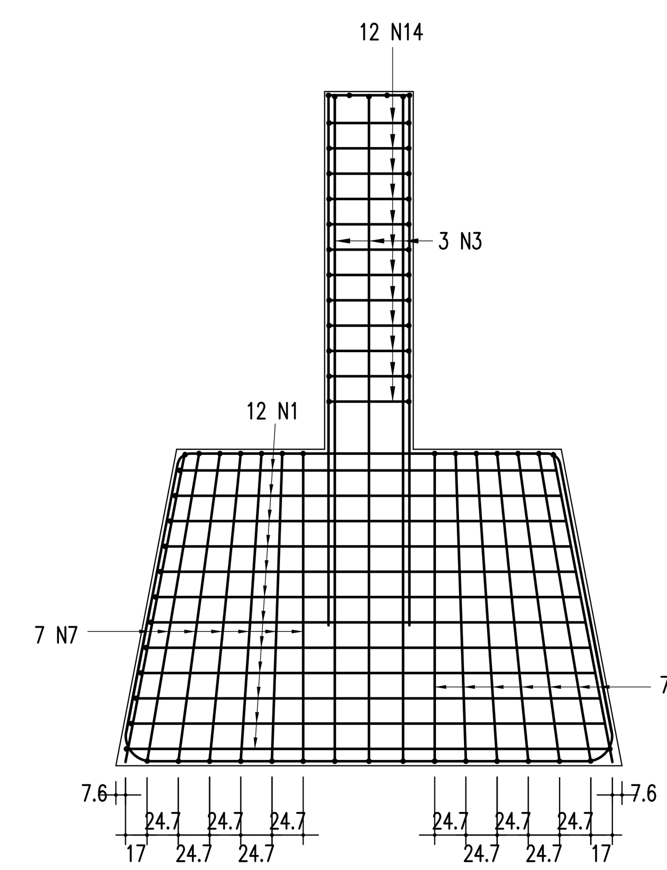

NOTAS:
01 – CONCRETO FCK = 25Mpa
02 – COTAS EM cm

Nº	DISCRIMINAÇÃO	EMITENTE	VERIFICAÇÃO	APROVAÇÃO
02	REVISÃO DO PROJETO EXECUTIVO			
01	REVISÃO GERAL			

REVISÕES

CÓDIGO | OBJETO

DOCUMENTOS DE REFERÊNCIA

Consórcio CONCREMAT ENGENHARIA atp engenharia ltda

Nº DE TRABALHO: 338.006 - CONTRATO CFN Nº: 10700001-A

PROJ. HUMBERTO LUIZ PEREIRA CREA: 3266 D-PE
DES. JOSÉ S. DE MELO
VERIF. HUMBERTO LUIZ PEREIRA
RESP.TEC. GILBERTO GONÇALVES / JOSÉ THEODÓZIO

CONVENÇÕES

SIGLA

ESTA FOLHA É PROPRIEDADE DA CFN COMPANHIA FERROVIÁRIA DO NORDESTE E SEU CONTEÚDO NÃO PODE SER COPIADO OU REVELADO A TERCEIROS. A LIBERAÇÃO OU A APROVAÇÃO DESTE DOCUMENTO NÃO EXIME A DETALHISTA DE SUA RESPONSABILIDADE SOBRE O MESMO.

APROVAÇÃO

CFN COMPANHIA FERROVIÁRIA DO NORDESTE

LINHA: FERROVIA NOVA TRANSNORDESTINA
TRECHO: ELISEU MARTINS/PI - TRINDADE/PE
SUBTRECHO: LOTE 04 - OBRA 01
OBJETO: PROJETO EXECUTIVO
ESCALA: INDICADA

ARMAÇÃO DA TRAVESSA TIPO 02 PARA OS PILARES: P10; P11; P12; P13; P14; P15; P16; P17 E P18

DESENHO Nº: TR-338.006-PE-OAE-41014

REV. 02

Arquivo: OAE-41014-AT2.dwg - Escala de plotagem: 1000/75 - SUPERIOR ISO A1