JUNTAS COM OS ENCONTROS (x2)

ESCALA – 1:50

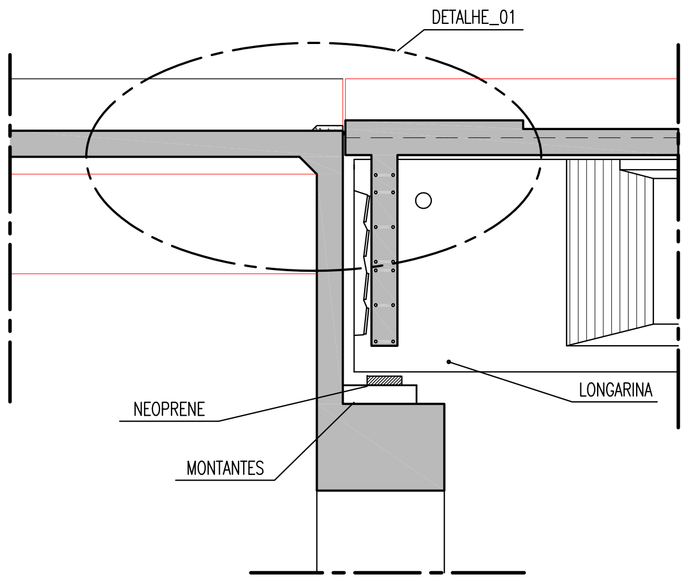

DETALHE_01

ESCALA – 1:25

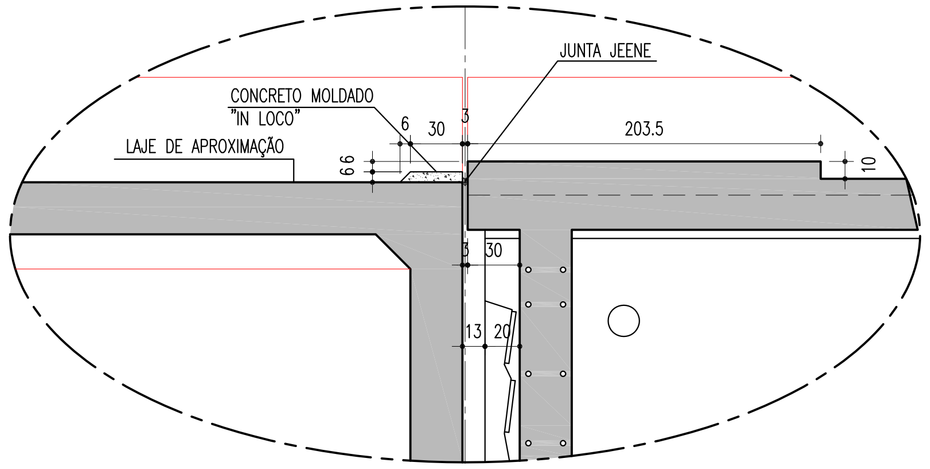

SEÇÃO TRANSVERSAL NO VÃO

ESCALA – 1:50

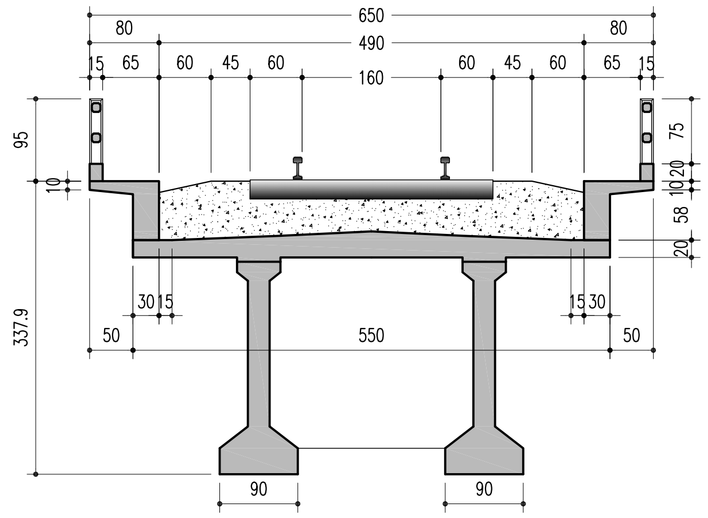

APOIOS COM JUNTA DE DILATAÇÃO (x25)

ESCALA – 1:50

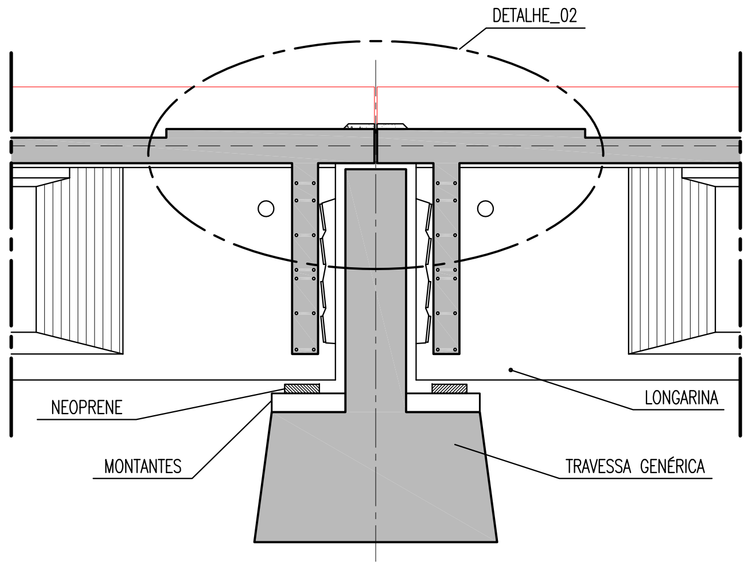

DETALHE_02

ESCALA – 1:25

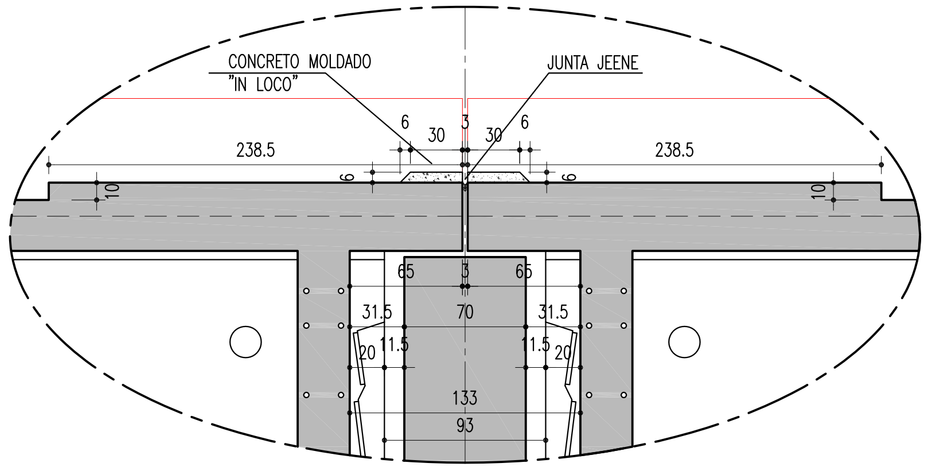

SEÇÃO TRANSVERSAL NOS APOIOS

ESCALA – 1:50

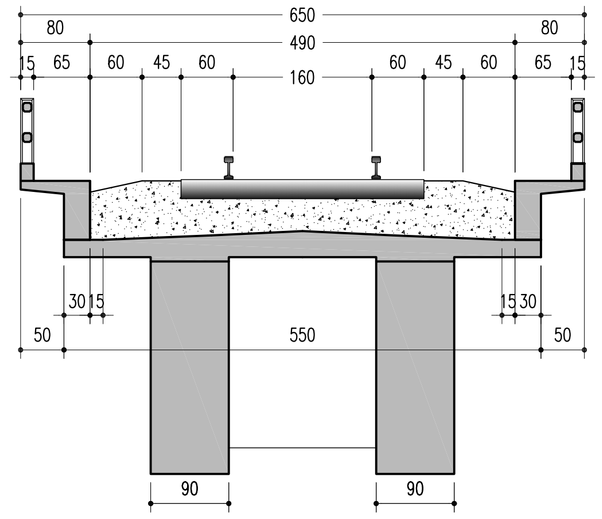

APOIOS SEM JUNTA DE DILATAÇÃO (x51)

ESCALA – 1:50

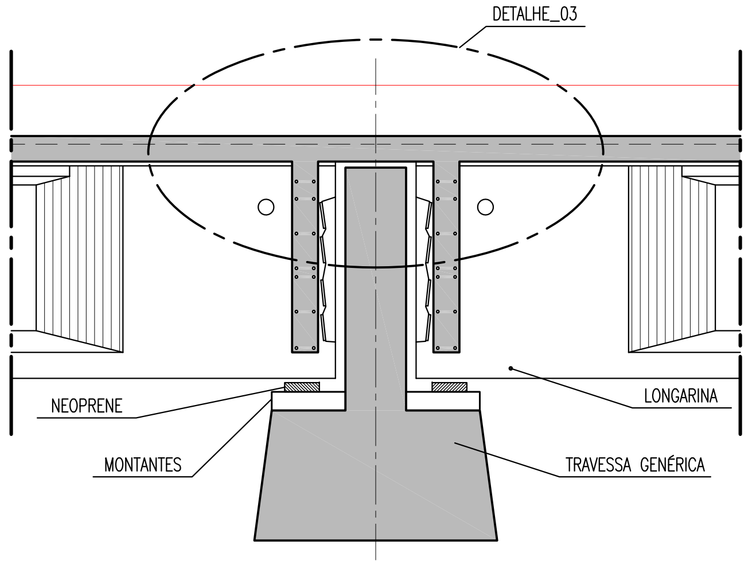

DETALHE_03

ESCALA – 1:25

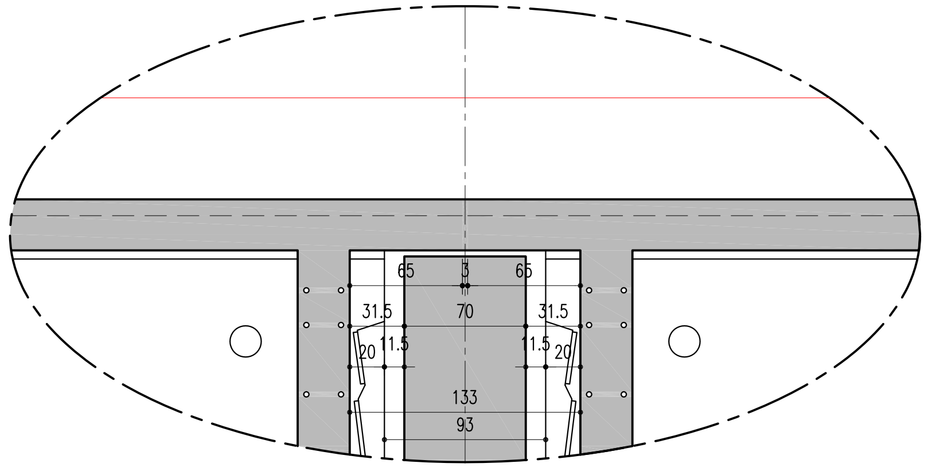

DETALHAMENTO LAJE SUPERIOR

ESCALA – 1:50

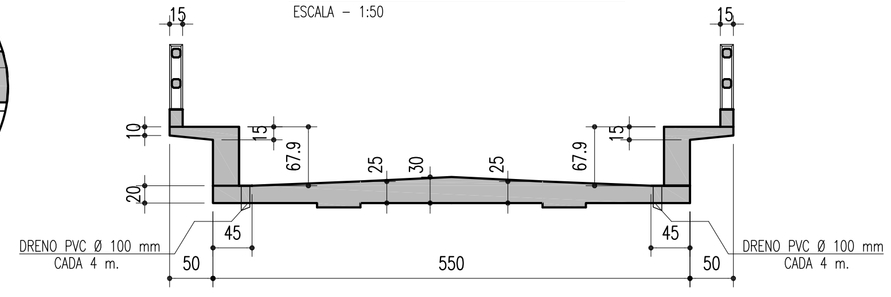

Notas:

1 - Concretos:
Viga pré-moldada, fck = 35 MPa;
Laje superior, fck = 35 MPa,
Contra-lastro, transversinas fck = 25 MPa;

2 - Aços:
Armadura ativa, CP 190 RB 15,2;
Armadura passiva, CA 50;

3 - Neoprenes:
G=0.9 MPa;
Placas metálicas, inox, CF 24 fy >= 240 MPa;

4 - Peso da viga prémoldada = 768 kN;

DETALHE: NEOPRENE 400x600x105

SEM ESCALA

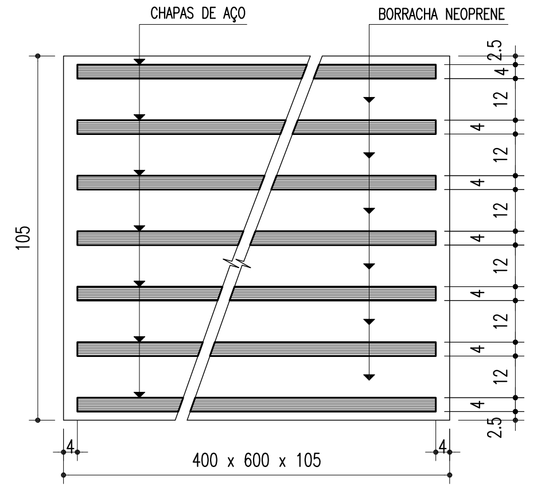

Nº	DESCRIMINAÇÃO	EMITENTE	VERIFICAÇÃO	APROVAÇÃO	CÓDIGO	OBJETO
02	REVISÃO DO PROJETO EXECUTIVO					
01	REVISÃO GERAL					

REVISÕES — DOCUMENTOS DE REFERÊNCIA

Consórcio CONCREMAT ENGENHARIA e atp engenharia ltda

Nº DE TRABALHO: 338.006 - CONTRATO CFN Nº: 10700001-A

PROJ.	HUMBERTO LUIZ PEREIRA CREA: 3266 D-PE	SIGLA	/	/
DES.	EUGENIO RIBEIRO		/	/
VERIF.	HUMBERTO LUIZ PEREIRA		/	/
RESP.TEC.	GILBERTO GONÇALVES / JOSÉ THEODÓZIO		/	/

CONVENÇÕES

ESTA FOLHA É PROPRIEDADE DA CFN COMPANHIA FERROVIÁRIA DO NORDESTE E SEU CONTEÚDO NÃO PODE SER COPIADO OU REVELADO A TERCEIROS. A LIBERAÇÃO OU A APROVAÇÃO DESTE DOCUMENTO NÃO EXIME A DETALHISTA DE SUA RESPONSABILIDADE SOBRE O MESMO.

APROVAÇÃO

CFN COMPANHIA FERROVIÁRIA DO NORDESTE

LINHA:	FERROVIA NOVA TRANSNORDESTINA
TRECHO:	ELISEU MARTINS/PI - TRINDADE/PE
SUBTRECHO:	LOTE 03 - OBRA 03
OBJETO:	PROJETO EXECUTIVO
ESCALA: INDICADA	LONGARINAS E TABULEIROS CORTES TRANSVERSAIS E DETALHES DAS JUNTAS DETALHE DO GUARDA-CORPO E NEOPRENE
DESENHO Nº:	TR-338.006-PE-OAE-33049
REV.	02

Arquivo: OAE-33049-HLSCD.dwg - Escala de plotagem: 1000/00 - SUPERIOR ISO A1