ELEVAÇÃO EM CORTE A–A (P08, P09, P10, P11, P12, P13, P14 E P15 = 25,95m)

ESCALA – 1:100

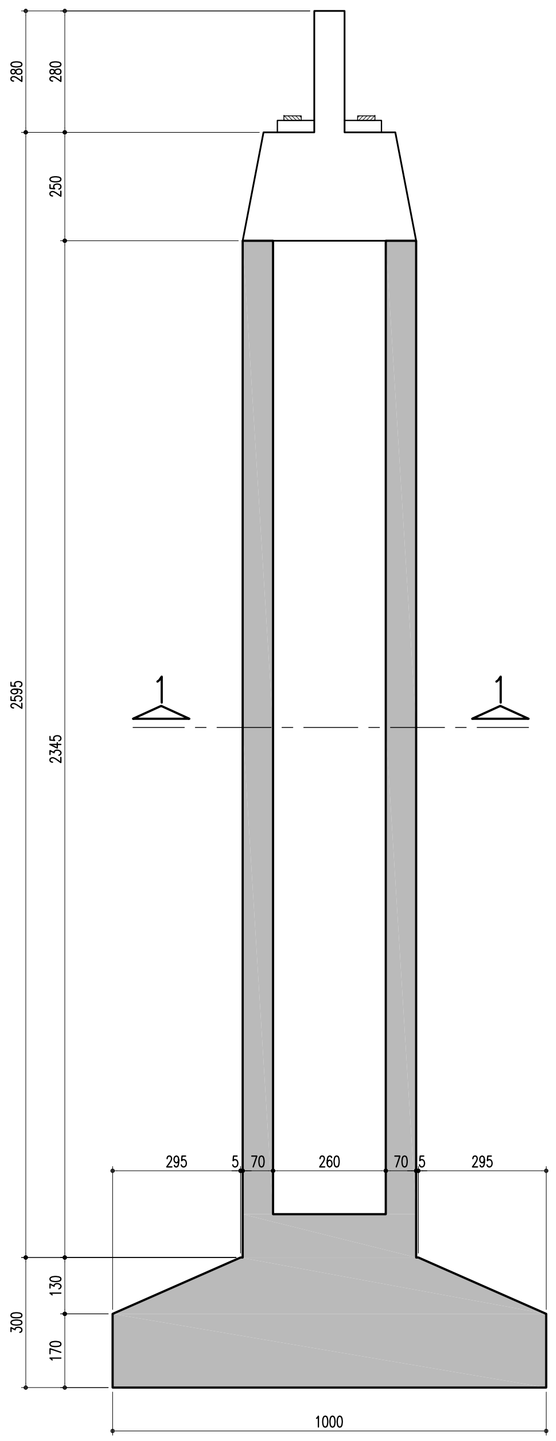

ELEVAÇÃO EM CORTE B–B (P08, P09, P10, P11, P12, P13, P14 E P15 = 25,95m)

ESCALA – 1:100

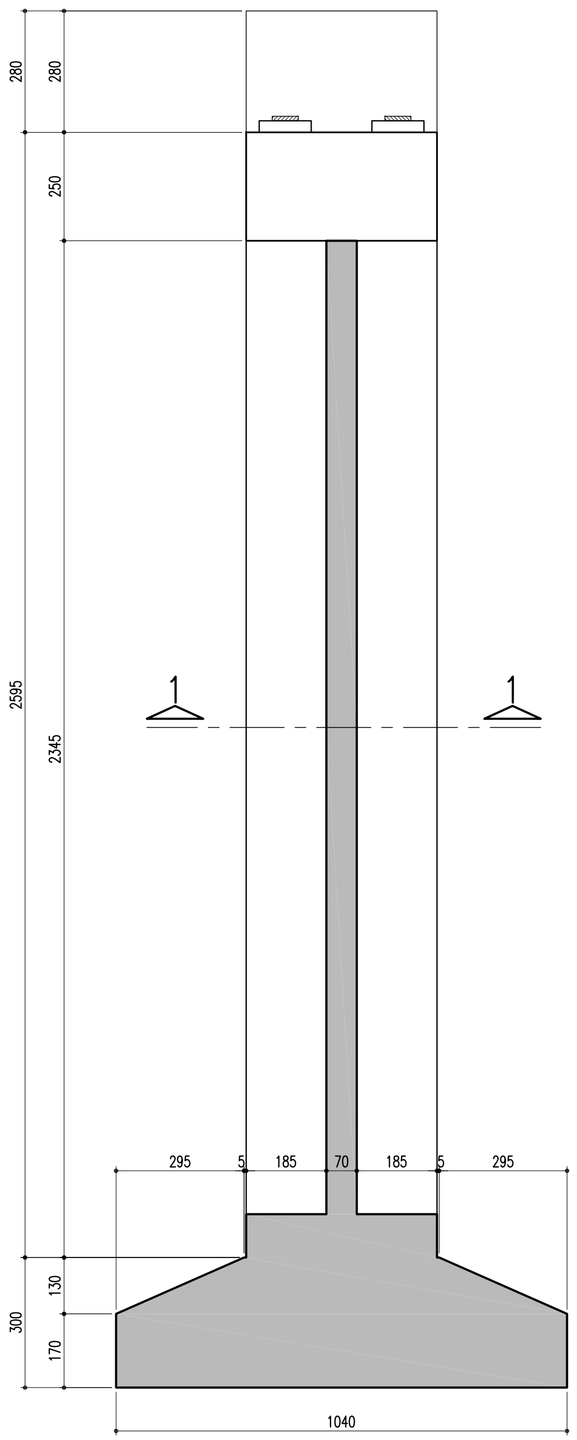

SAPATAS–P08, P09, P10, P11, P12, P13, P14 E P15–1000/1040

ESCALA – 1:100

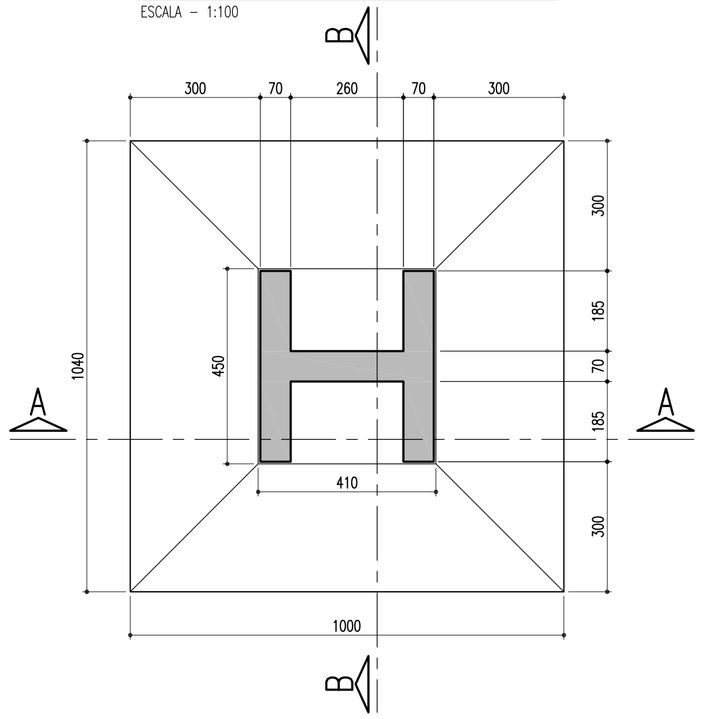

TRAVESSA – CORTE C–C

ESCALA – 1:50

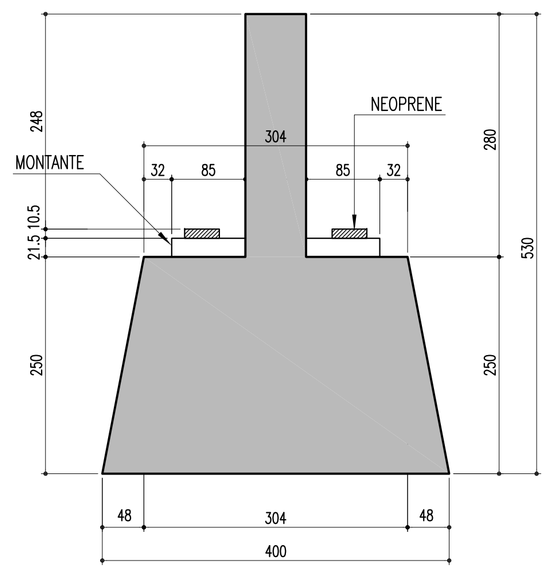

TRAVESSA – CORTE D–D

ESCALA – 1:50

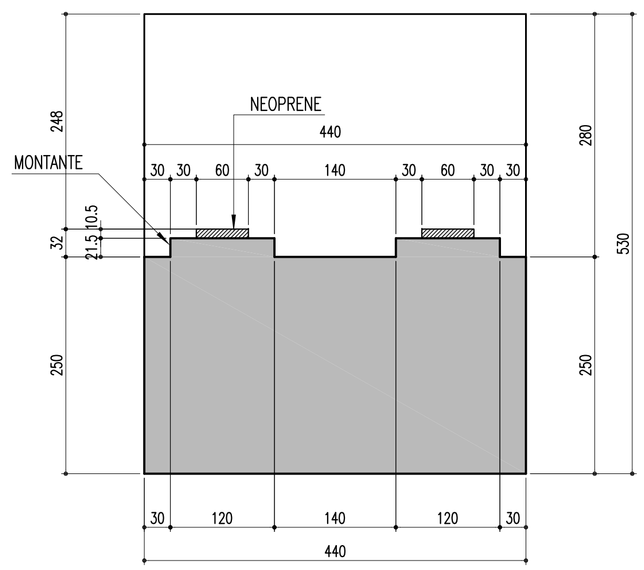

DETALHE: TRAVESSA E LOCAÇÃO DOS MONTANTES–85/120/21.5

ESCALA – 1:50

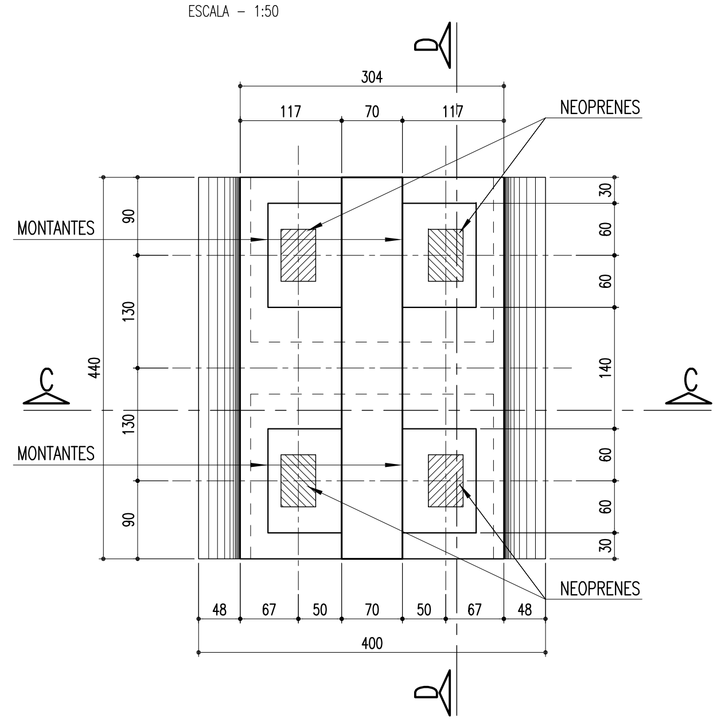

SEÇÃO 1–1

ESCALA – 1:50

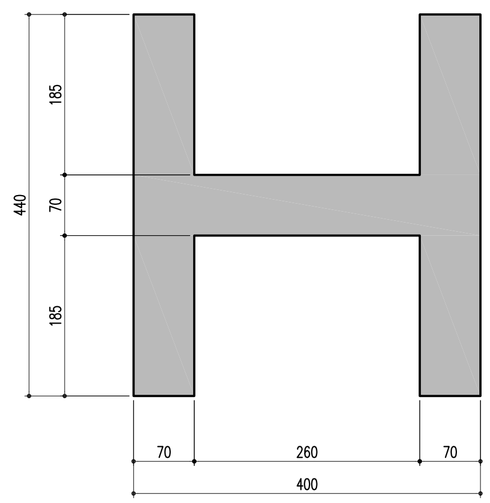

MONTANTES: 85/120/21.5 (4x)

ESCALA – 1:25

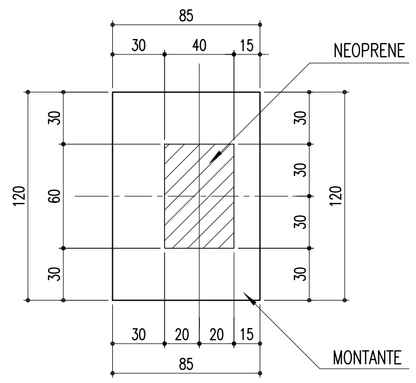

NOTAS:

01 – Concreto Pilar e Sapata Fck: 25Mpa

Nº	DISCRIMINAÇÃO	EMITENTE	VERIFICAÇÃO	APROVAÇÃO	CÓDIGO	OBJETO
02	REVISÃO DO PROJETO EXECUTIVO					
01	REVISÃO GERAL					

REVISÕES — DOCUMENTOS DE REFERÊNCIA

Consórcio CONCREMAT ENGENHARIA atp engenharia ltda

Nº DE TRABALHO: 338.006 - CONTRATO CFN Nº: 10700001-A

PROJ.	HUMBERTO LUIZ PEREIRA CREA: 3266 D-PE	SIGLA	/
DES.	JOSÉ S. DE MELO		/
VERIF.	HUMBERTO LUIZ PEREIRA		/
RESP.TEC.	GILBERTO GONÇALVES / JOSÉ THEODÓZIO		/

CONVENÇÕES

ESTA FOLHA É PROPRIEDADE DA CFN COMPANHIA FERROVIÁRIA DO NORDESTE E SEU CONTEÚDO NÃO PODE SER COPIADO OU REVELADO A TERCEIROS, A LIBERAÇÃO OU A APROVAÇÃO DESTE DOCUMENTO NÃO EXIME A DETALHISTA DE SUA RESPONSABILIDADE SOBRE O MESMO.

APROVAÇÃO

/

/

/

/

COMPANHIA FERROVIÁRIA DO NORDESTE

LINHA: FERROVIA NOVA TRANSNORDESTINA

TRECHO: ELISEU MARTINS/PI - TRINDADE/PE

SUBTRECHO: LOTE 03 - OBRA 02

OBJETO: PROJETO EXECUTIVO

ESCALA: INDICADA

FÔRMA - SAPATAS, PILARES E TRAVESSA
P08, P09, P10, P11, P12, P13, P14 E P15

DESENHO Nº: TR-338.006-PE-OAE-32021

REV. 02

Arquivo: OAE-32021-PPTS(PSAP15).dwg - Escala de plotagem: 1000/1000 - SUPERIOR ISO A1