ARMAÇÃO DA LAJE SUPERIOR – APOIOS SEM JUNTA DE DILATAÇÃO E TRANSVERSINAS (X4)

CORTE LONGITUDINAL

ESC 1:50

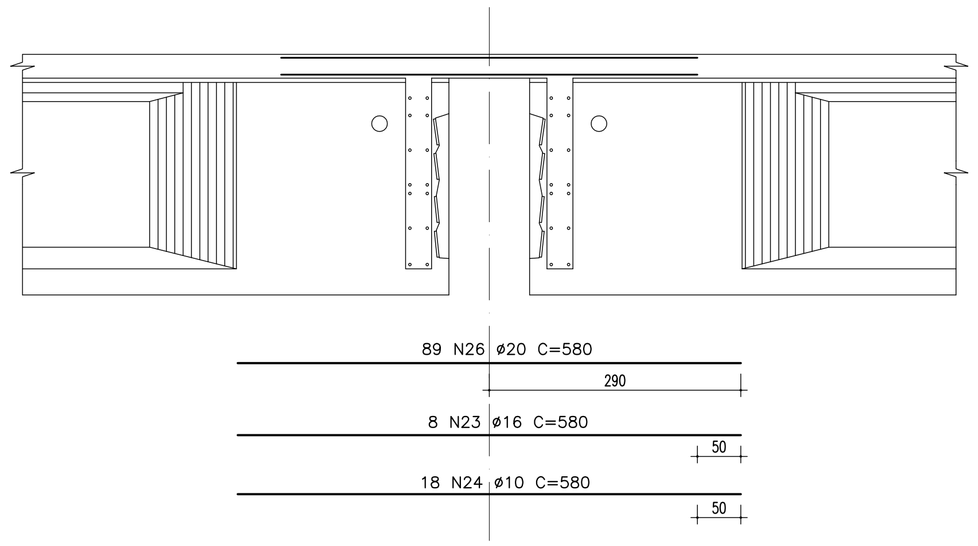

CORTE AA

ESC 1:50

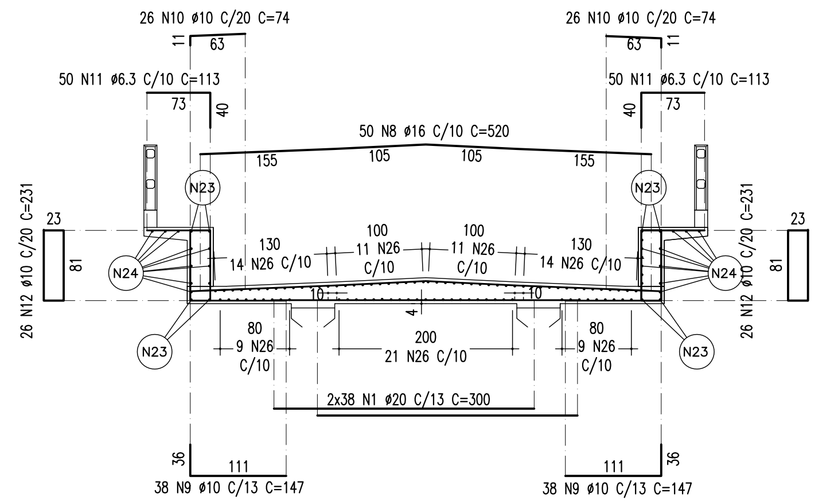

VISTA SUPERIOR

ESC 1:50

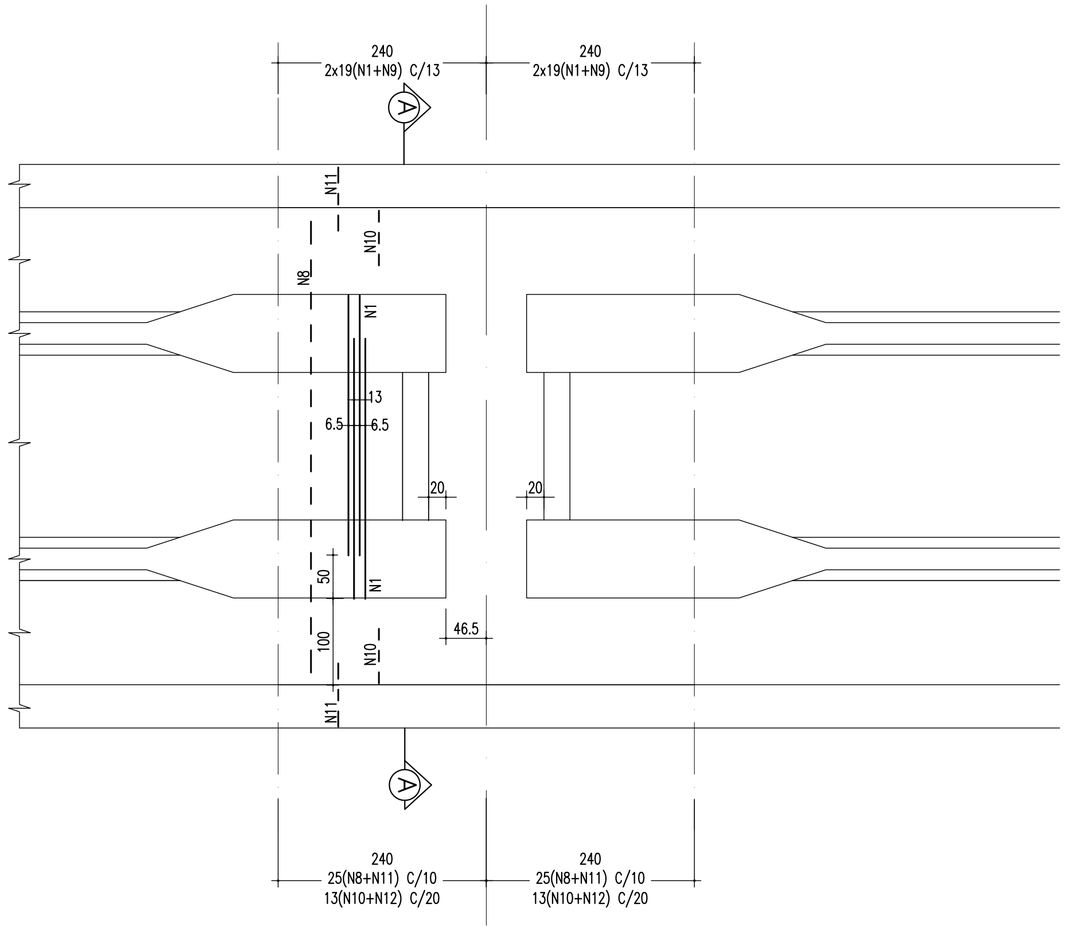

ARM. TRANSVERSINAS EXTREMAS
APOIOS SEM JUNTA DE DILATAÇÃO

ESCALA – 1:50

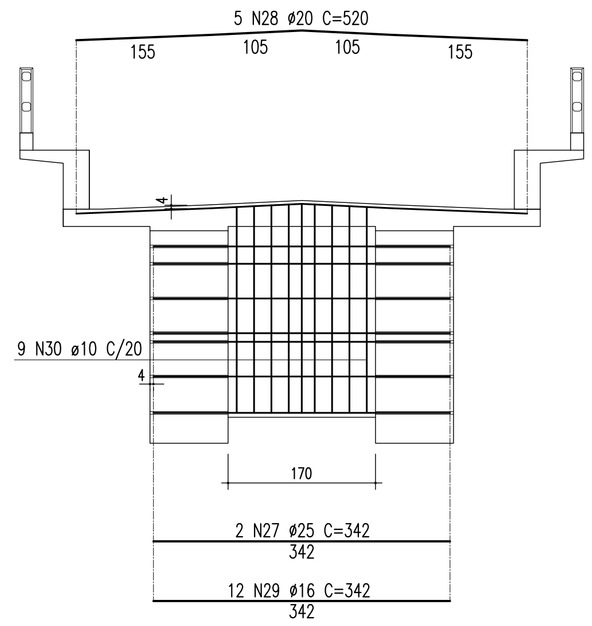

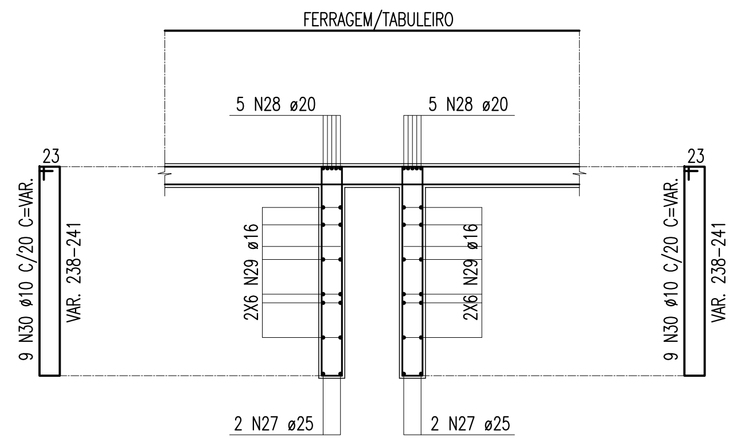

TABELA DE FERROS					
TIPO	POS.	BIT.	QUANT.	C.Unt. (cm)	C.Tot. (cm)
ARM. DA LAJE SUP. - APOIOS SEM JUNTA DE DILATAÇÃO (1 X)					
CA-50A	1	20	76	300	22800
CA-50A	8	16	50	520	26000
CA-50A	9	10	76	147	11172
CA-50A	10	10	52	74	3848
CA-50A	11	6.3	100	113	11300
CA-50A	12	10	52	231	12012
CA-50A	23	16	8	580	4640
CA-50A	24	10	18	580	10440
CA-50A	26	20	89	580	51620
ARMAÇÃO TRANSVERSINAS EXTREMAS APOIOS SEM JUNTA DE DILATAÇÃO (2 X)					
CA-50A	27	25	2	342	684
CA-50A	28	20	5	520	2600
CA-50A	29	16	12	342	4104
CA-50A	30	10	9	-VAR-	2700

RESUMO DO AÇO		
PESO CA-50A Ø 6.3	113.00 m	28.25 Kg
PESO CA-50A Ø 10	428.72 m	270.09 Kg
PESO CA-50A Ø 16	388.48 m	621.57 Kg
PESO CA-50A Ø 20	796.20 m	1990.50 Kg
PESO CA-50A Ø 25	54.00 m	34.02 Kg
PESO TOTAL CA-50A		2944.43Kg
PESO TOTAL (x4 APOIOS) = 11777.72 Kg		

Nº	DISCRIMINAÇÃO	EMITENTE	VERIFICAÇÃO	APROVAÇÃO	CÓDIGO	OBJETO
02	REVISÃO DO PROJETO EXECUTIVO					
01	REVISÃO GERAL					

REVISÕES — DOCUMENTOS DE REFERÊNCIA

Consórcio CONCREMAT ENGENHARIA atp engenharia ltda

Nº DE TRABALHO: 338.006 - CONTRATO CFN Nº: 10700001-A

PROJ.	HUMBERTO LUIZ PEREIRA CREA: 3266 D-PE
DES.	JOSÉ S. DE MELO
VERIF.	HUMBERTO LUIZ PEREIRA
RESP.TEC.	GILBERTO GONÇALVES / JOSÉ THEODÓZIO

CONVENÇÕES

SIGLA		
	/	/
	/	/
	/	/
	/	/

ESTA FOLHA É PROPRIEDADE DA CFN COMPANHIA FERROVIÁRIA DO NORDESTE E SEU CONTEÚDO NÃO PODE SER COPIADO OU REVELADO A TERCEIROS, A LIBERAÇÃO OU A APROVAÇÃO DESTE DOCUMENTO NÃO EXIME A DETALHISTA DE SUA RESPONSABILIDADE SOBRE O MESMO.

APROVAÇÃO

COMPANHIA FERROVIÁRIA DO NORDESTE

LINHA:	FERROVIA NOVA TRANSNORDESTINA
TRECHO:	ELISEU MARTINS/PI - TRINDADE/PE
SUBTRECHO:	LOTE 03 - OBRA 01
OBJETO:	PROJETO EXECUTIVO
ESCALA: INDICADA	ARMAÇÃO DA LAJE SUPERIOR APOIOS SEM JUNTA DE DILATAÇÃO E TRANSVERSINAS EXTREMAS
DESENHO Nº:	TR-338.006-PE-OAE-31026
REV.	02

Arquivo: OAE-31026-ALSAS.dwg - Escala de plotagem: 1000/100 - SUPERIOR ISO A1