ARMAÇÃO DA LAJE SUPERIOR – JUNTAS COM OS ENCONTROS E TRANSVERSINAS (X2)

CORTE LONGITUDINAL

ESC 1:50

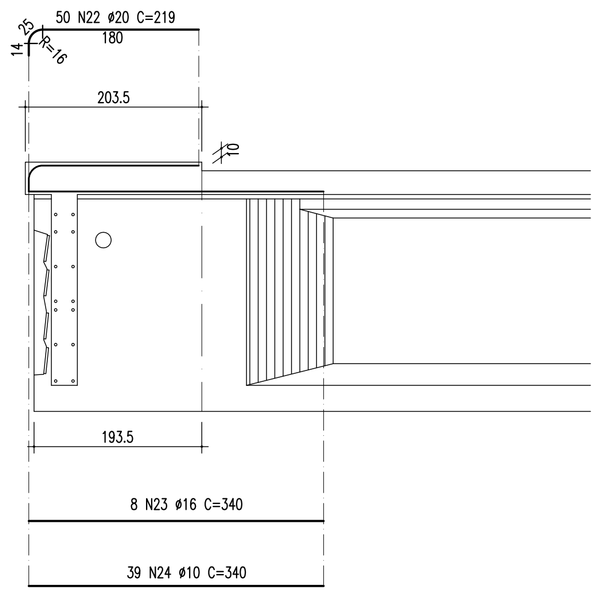

CORTE AA

ESC 1:50

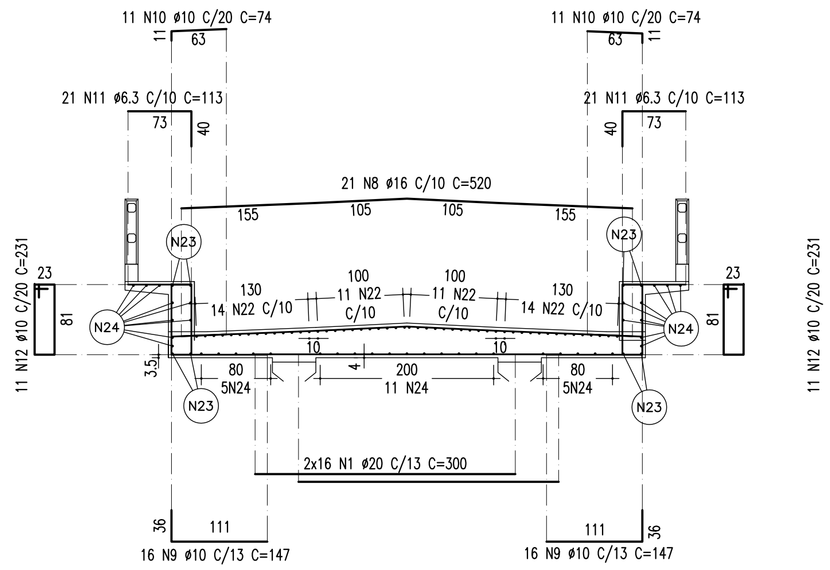

VISTA SUPERIOR

ESC 1:50

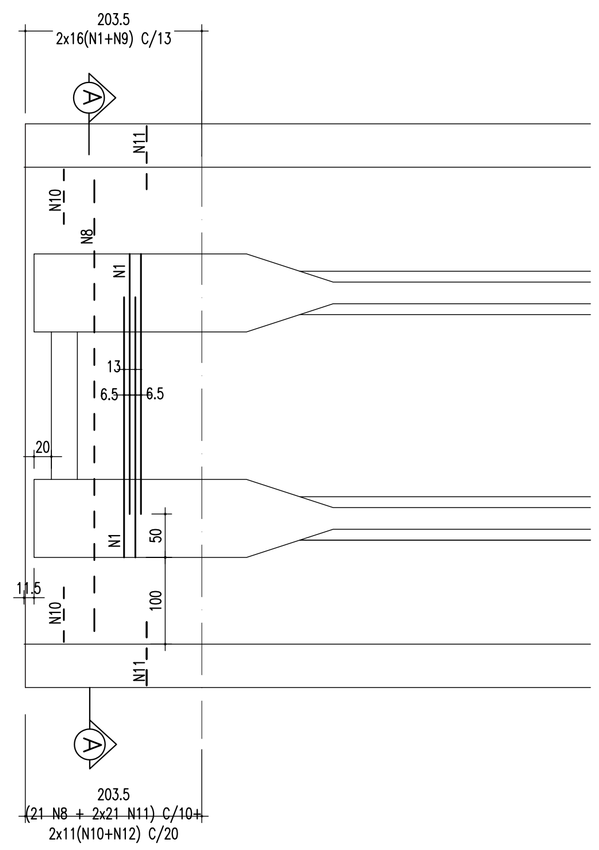

ARM. TRANSVERSINAS EXTREMAS JUNTAS COM OS ENCONTROS

ESCALA – 1:50

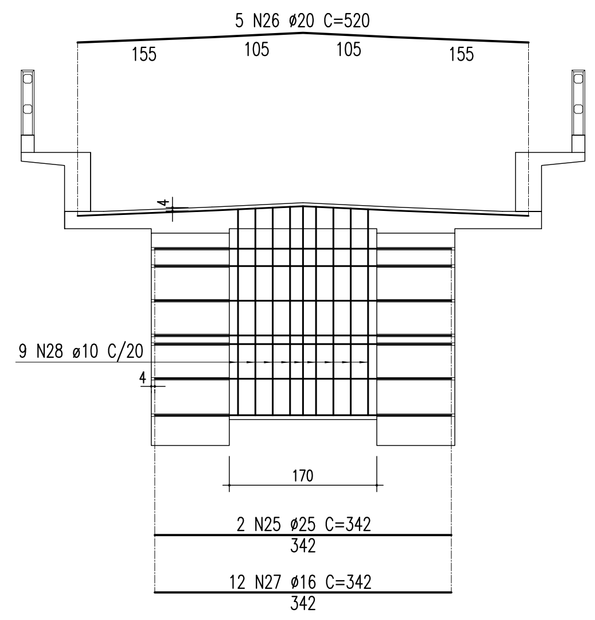

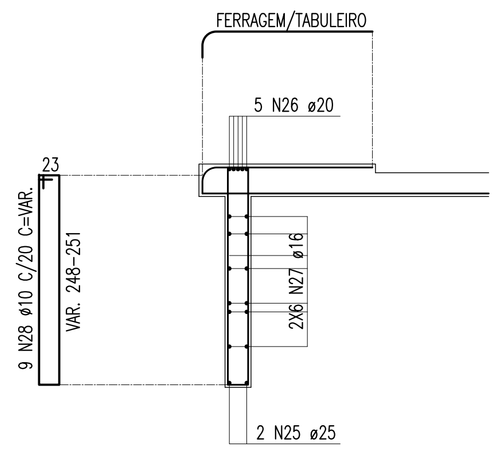

TABELA DE FERROS					
TIPO	POS.	BIT.	QUANT.	C.Unt. (cm)	C.Tot. (cm)
ARM. DA LAJE SUPERIOR - JUNTAS COM OS ENCONTROS (2 X)					
CA-50A	1	20	32	300	9600
CA-50A	8	16	21	520	10920
CA-50A	9	10	32	147	4704
CA-50A	10	10	22	74	1628
CA-50A	11	6.3	42	113	4746
CA-50A	12	10	22	231	5082
CA-50A	22	20	50	219	10950
CA-50A	23	16	8	340	2720
CA-50A	24	10	39	340	13260
ARMAÇÃO TRANSVERSINAS EXTREMAS JUNTAS COM OS ENCONTROS (2 X)					
CA-50A	25	25	2	342	684
CA-50A	26	20	5	520	2600
CA-50A	27	16	12	342	4104
CA-50A	28	10	9	-VAR-	2790

RESUMO DO AÇO		
PESO CA-50A Ø 6.3	94.92 m	23.73 Kg
PESO CA-50A Ø 10	549.28 m	346.05 Kg
PESO CA-50A Ø 16	354.88 m	567.81 Kg
PESO CA-50A Ø 20	498.00 m	1245.00 Kg
PESO CA-50A Ø 25	13.68 m	54.72 Kg
PESO TOTAL CA-50A		2237.31 Kg
PESO TOTAL (x2 APOIOS) = 4474.62 Kg		

Nº	DISCRIMINAÇÃO	EMITENTE	VERIFICAÇÃO	APROVAÇÃO	CÓDIGO	OBJETO
02	REVISÃO DO PROJETO EXECUTIVO					
01	REVISÃO GERAL					

REVISÕES — DOCUMENTOS DE REFERÊNCIA

Consórcio CONCREMAT ENGENHARIA atp engenharia ltda

Nº DE TRABALHO: 338.006 - CONTRATO CFN Nº: 10700001-A

PROJ.	HUMBERTO LUIZ PEREIRA CREA: 3266 D-PE	
DES.	JOSÉ S. DE MELO	
VERIF.	HUMBERTO LUIZ PEREIRA	
RESP.TEC.	GILBERTO GONÇALVES / JOSÉ THEODÓZIO	

CONVENÇÕES

SIGLA		
	/	/
	/	/
	/	/
	/	/

ESTA FOLHA É PROPRIEDADE DA CFN COMPANHIA FERROVIÁRIA DO NORDESTE E SEU CONTEÚDO NÃO PODE SER COPIADO OU REVELADO A TERCEIROS, A LIBERAÇÃO OU A APROVAÇÃO DESTE DOCUMENTO NÃO EXIME A DETALHISTA DE SUA RESPONSABILIDADE SOBRE O MESMO.

APROVAÇÃO

COMPANHIA FERROVIÁRIA DO NORDESTE

LINHA:	FERROVIA NOVA TRANSNORDESTINA
TRECHO:	ELISEU MARTINS/PI - TRINDADE/PE
SUBTRECHO:	LOTE 03 - OBRA 01
OBJETO:	PROJETO EXECUTIVO
ESCALA: INDICADA	ARMAÇÃO DA LAJE SUPERIOR - JUNTAS COM OS ENCONTROS E TRANSVERSINAS EXTREMAS
DESENHO Nº:	TR-338.006-PE-OAE-31024
REV.	02

Arquivo: OAE-31024-ALSE.dwg - Escala de plotagem: 1000/100 - SUPERIOR 1SO A1