ARMAÇÃO DAS TRAVESSAS TIPO 02 PARA OS PILARES: P01, P02, P03, P04, P05 E P06 (6x)

PLANTA
ESCALA – 1:50

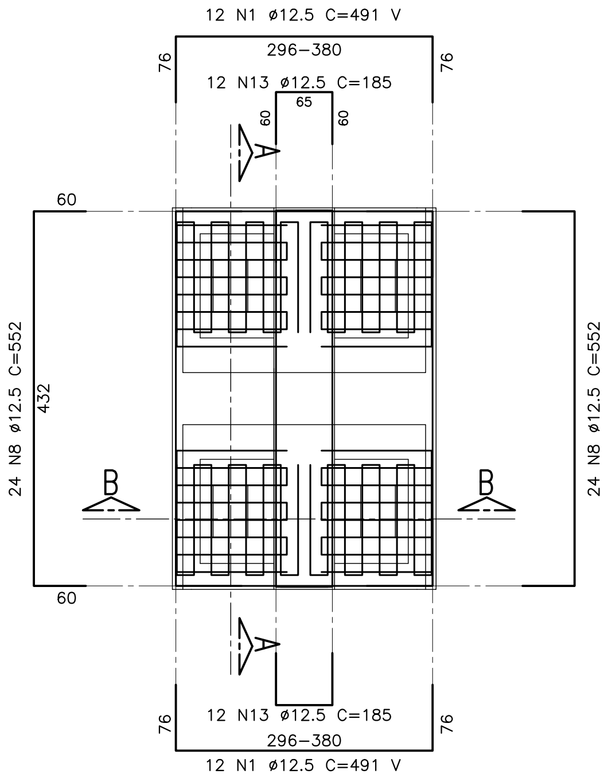

CORTE A–A
ESCALA – 1:50

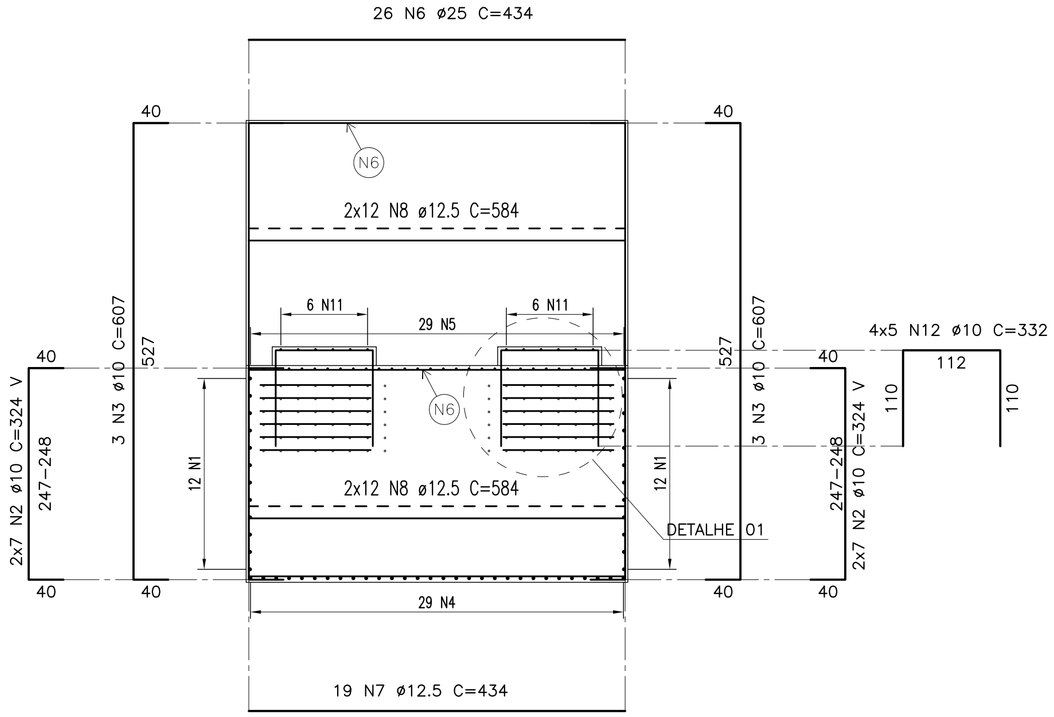

CORTE B–B
ESCALA – 1:50

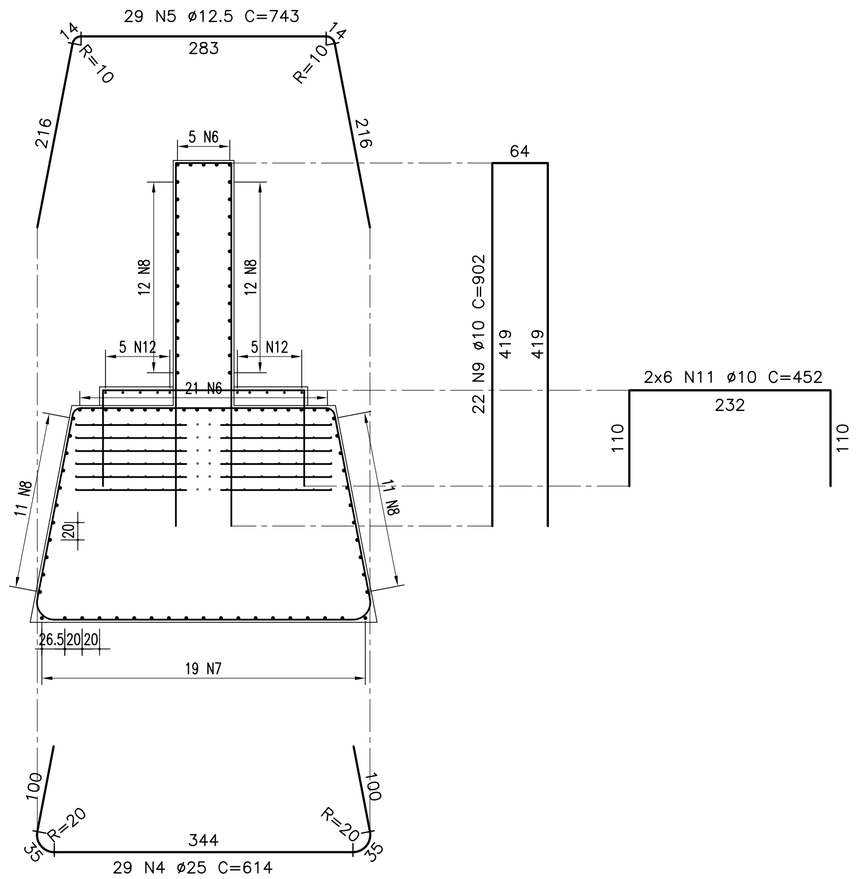

TABELA DE FERROS					
Tipo	Pos.	Bit. (mm)	Quant.	COMP. (cm) C.Unt.	C.Tot.
PLANTA (6x)					
CA–50A	1	12.5	24	–VAR–	70704
CA–50A	8	12.5	48	552	158976
CA–50A	13	12.5	24	185	26640
CORTE A–A (6x)					
CA–50A	2	10	28	–VAR–	54432
CA–50A	3	10	6	607	21852
CA–50A	6	25	26	434	67704
CA–50A	7	12.5	19	434	49476
CA–50A	12	10	20	332	39840
CORTE B–B (6x)					
CA–50A	4	25	29	614	106836
CA–50A	5	12.5	29	743	129282
CA–50A	9	10	22	902	119064
CA–50A	11	10	12	452	32544
FRETAGEM (6x)					
CA–50A	10	10	48	1156	332928

RESUMO DO AÇO			
CA–50A	10	6006.6	3772
CA–50A	12.5	4350.78	4269
CA–50A	25	1745.4	6726
PESO TOTAL			14767

FRETAGEM
ESCALA – 1:50

DISTRIBUIÇÃO GERAL

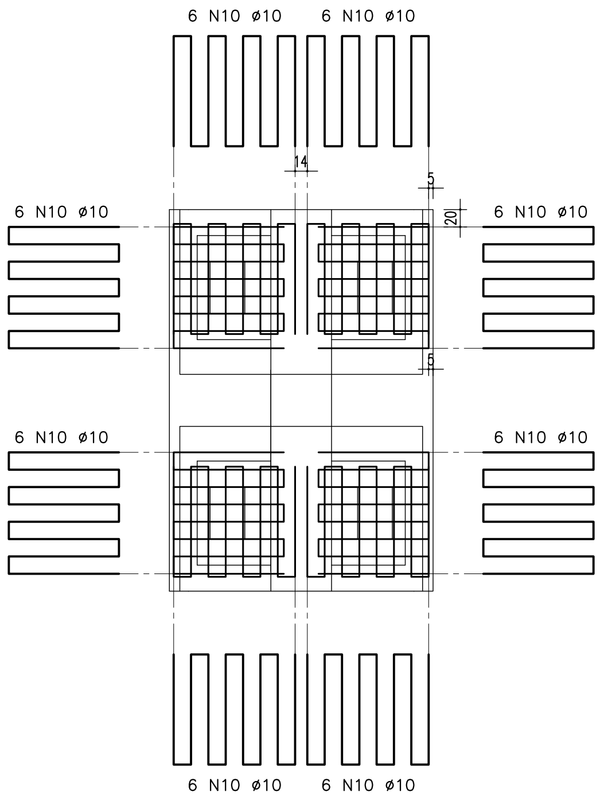

DETALHE 01
ESCALA_1:25

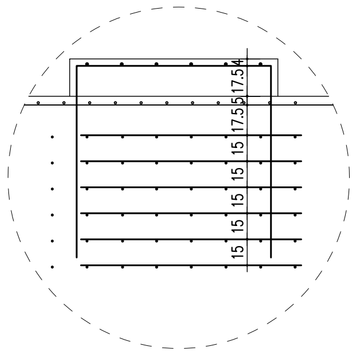

DETALHE DAS PEÇAS ISOLADAS

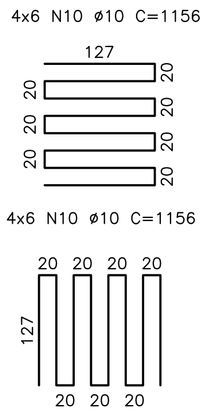

FACE LATERAL
ESCALA – 1:50

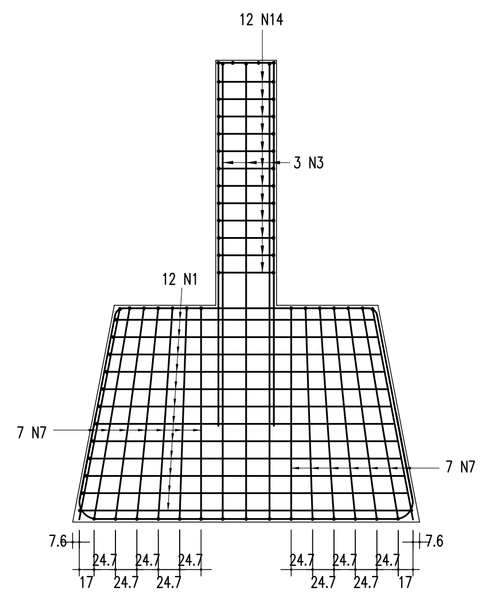

NOTAS:
01 – CONCRETO FCK = 25Mpa
02 – COTAS EM cm

Nº	DISCRIMINAÇÃO	EMITENTE	VERIFICAÇÃO	APROVAÇÃO	CÓDIGO	OBJETO
02	REVISÃO DO PROJETO EXECUTIVO					
01	REVISÃO GERAL					

REVISÕES — DOCUMENTOS DE REFERÊNCIA

Consórcio CONCREMAT ENGENHARIA atp engenharia ltda

Nº DE TRABALHO: 338.006 - CONTRATO CFN Nº: 107000/01-A

PROJ.	HUMBERTO LUIZ PEREIRA CREA: 3266 D-PE	
DES.	LUCIANO CLERICUZI	
VERIF.	HUMBERTO LUIZ PEREIRA	
RESP.TEC.	GILBERTO GONÇALVES / JOSÉ THEODÓZIO	

CONVENÇÕES

SIGLA		
	/	/
	/	/
	/	/
	/	/

ESTA FOLHA É PROPRIEDADE DA CFN COMPANHIA FERROVIÁRIA DO NORDESTE E SEU CONTEÚDO NÃO PODE SER COPIADO OU REVELADO A TERCEIROS, A LIBERAÇÃO OU A APROVAÇÃO DESTE DOCUMENTO NÃO EXIME A DETALHISTA DE SUA RESPONSABILIDADE SOBRE O MESMO.

APROVAÇÃO

CFN COMPANHIA FERROVIÁRIA DO NORDESTE

LINHA:	FERROVIA NOVA TRANSNORDESTINA
TRECHO:	ELISEU MARTINS/PI - TRINDADE/PE
SUBTRECHO:	LOTE 03 - OBRA 01
OBJETO:	PROJETO EXECUTIVO
ESCALA: INDICADA	ARMAÇÃO DA TRAVESSA TIPO 02 PARA OS PILARES: P01, P02, P03, P04, P05 E P06
DESENHO Nº:	TR-338.006-PE-OAE-31014
REV.	02

Arq.arc: OAE-31014-ATZ.dwg - Escala de plotagem: 1000/100 - SUPERIOR ISO A1