ARMAÇÃO DO PILAR (P05 = 22,80m) CORTE A-A

ESCALA - 1:100

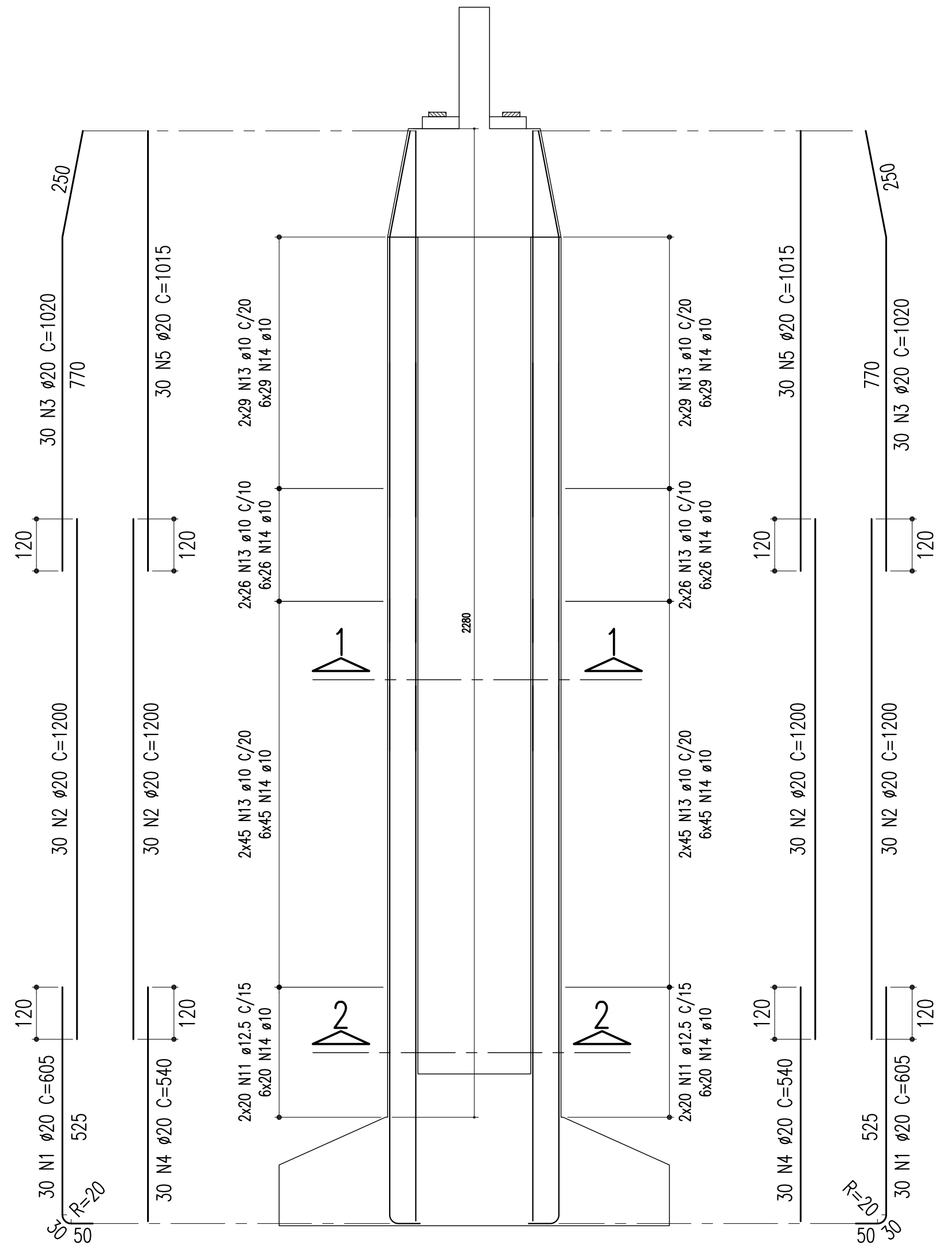

ARMAÇÃO DOS PILARES (P05 = 22,80m) CORTE B-B

ESCALA - 1:100

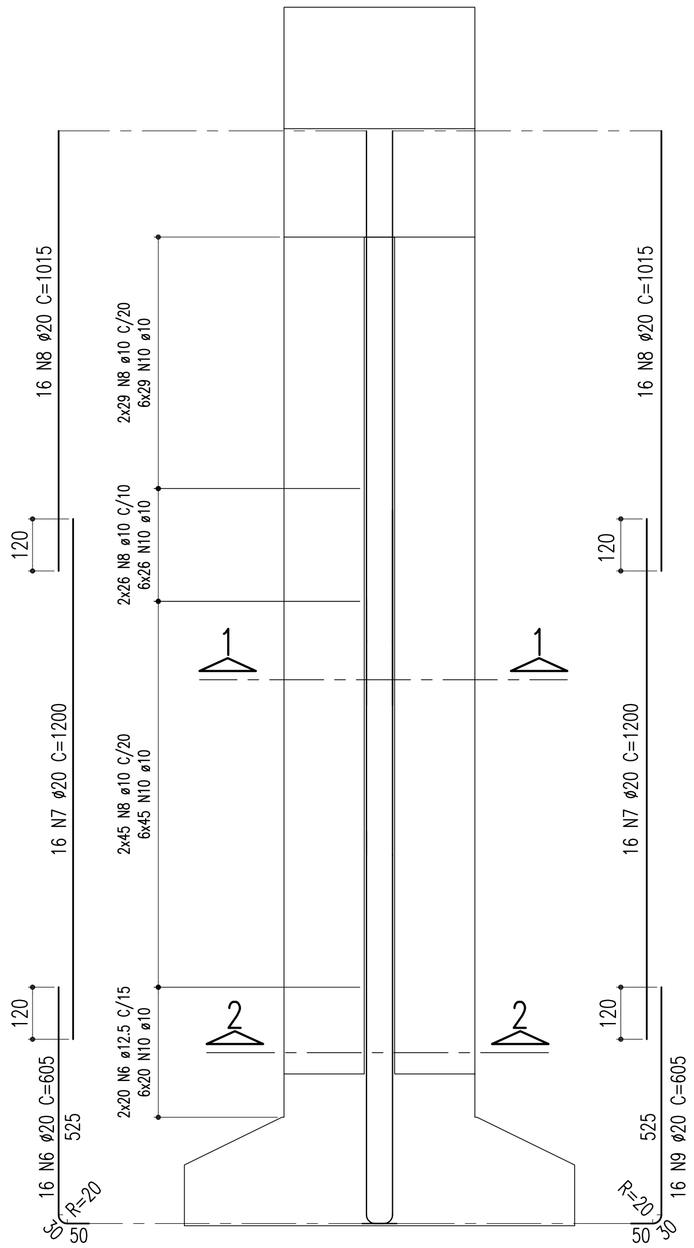

ARMAÇÃO DA SAPATA - 900/900 - P05

ESCALA - 1:100

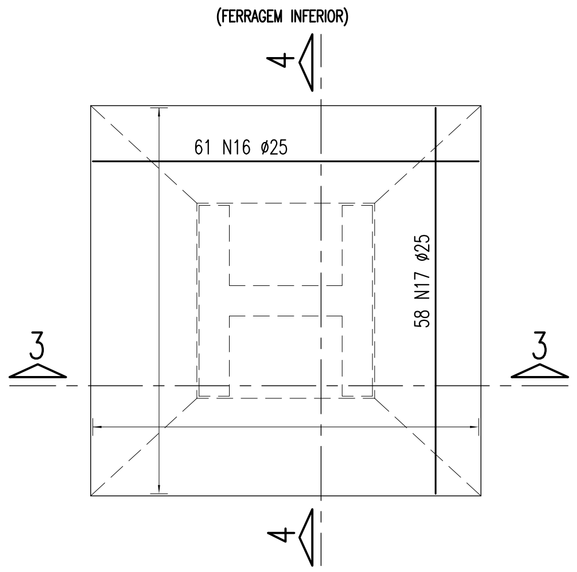

ARMAÇÃO DA SAPATA - 900/900 - P05

ESCALA - 1:100

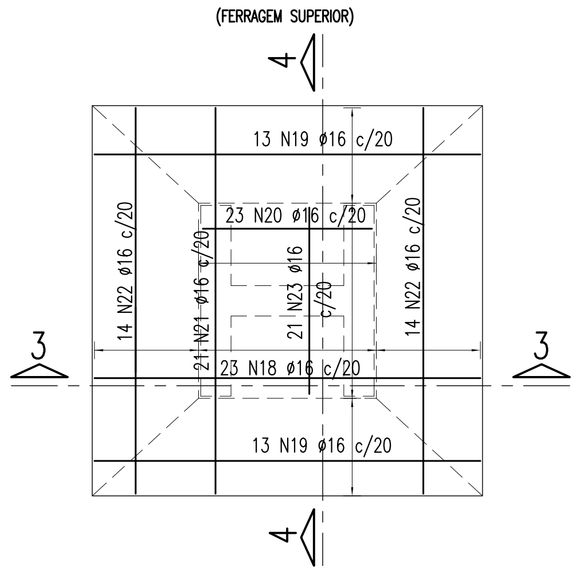

TABELA DE FERROS					
TIPO	POS.	BIT.	QUANT.	C.Unt. (cm)	C.Tot. (cm)
ARM. PILAR - P05 = 23,80m (1x)					
CA-50A	1	20	60	605	36300
CA-50A	2	20	120	1200	144000
CA-50A	3	20	60	1020	61200
CA-50A	4	20	60	540	32400
CA-50A	5	20	60	1015	60900
CA-50A	6	20	16	605	9680
CA-50A	7	20	32	1200	38400
CA-50A	8	20	32	1015	32480
CA-50A	9	20	16	605	9880
CA-50A	10	12.5	40	510	20400
CA-50A	11	12.5	80	550	44000
CA-50A	12	10	200	510	102000
CA-50A	13	10	400	550	220000
CA-50A	14	10	1920	91	174720
CA-50A	15	10	720	91	65520
ARM. SAPATA - P05 (1x)					
CA-50A	16	25	61	1110	67710
CA-50A	17	25	58	1110	64380
CA-50A	18	16	23	1092	25116
CA-50A	19	16	26	-VAR-	27794
CA-50A	20	16	23	730	16790
CA-50A	21	16	21	1096	23016
CA-50A	22	16	28	-VAR-	29988
CA-50A	23	16	21	770	16170

RESUMO DO AÇO (P/ SAPATA E PILAR)		
PESO CA-50A Ø 25	1320.90 m	5283.60 Kg
PESO CA-50A Ø 20	4252.40 m	10631.00 Kg
PESO CA-50A Ø 16	1388.74 m	2221.98 Kg
PESO CA-50A Ø 12.5	644.00 m	644.00 Kg
PESO CA-50A Ø 10	5622.40 m	3542.11 Kg
PESO SUB-TOTAL CA-50A		22322.70 Kg
PESO TOTAL = 22322.70 Kg		

SEÇÃO 3-3

ESCALA - 1:100

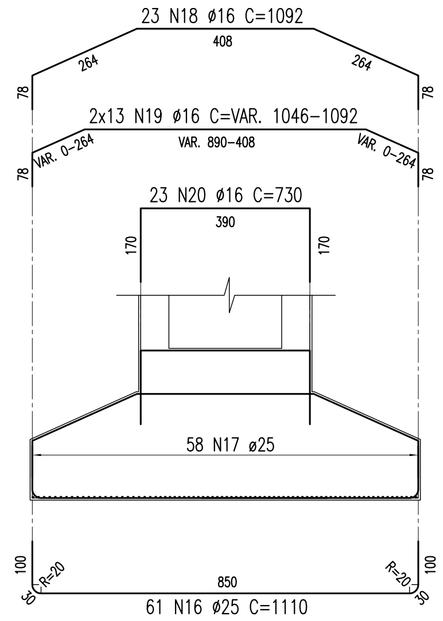

SEÇÃO 4-4

ESCALA - 1:100

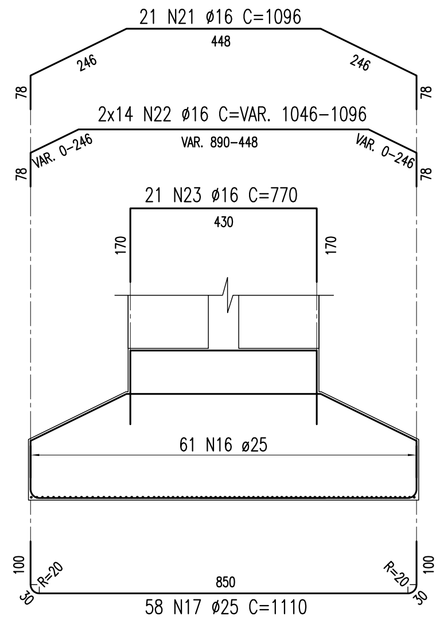

SEÇÃO 2-2

ESCALA - 1:50

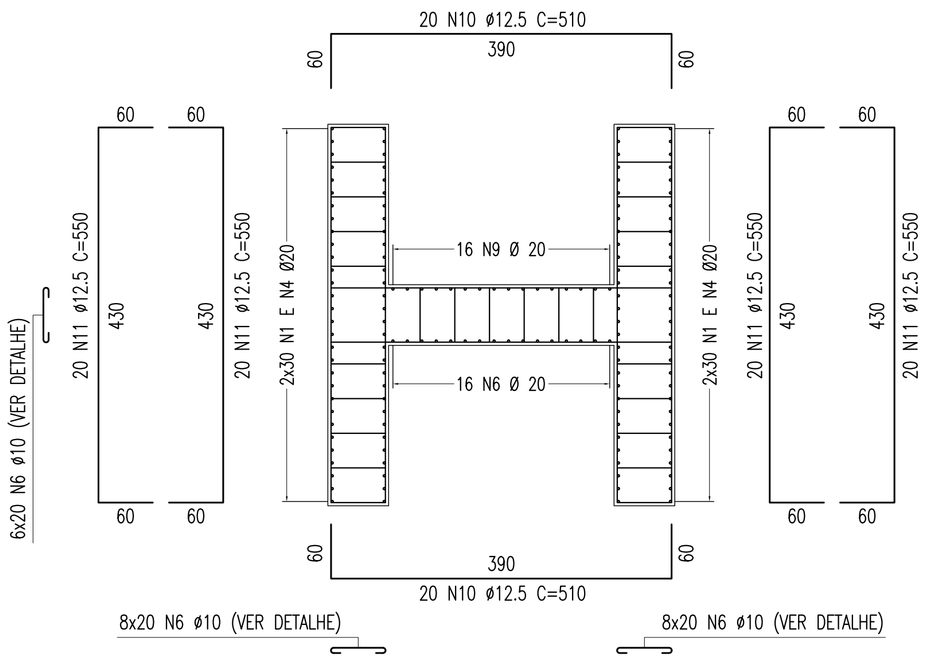

SEÇÃO 1-1

ESCALA - 1:50

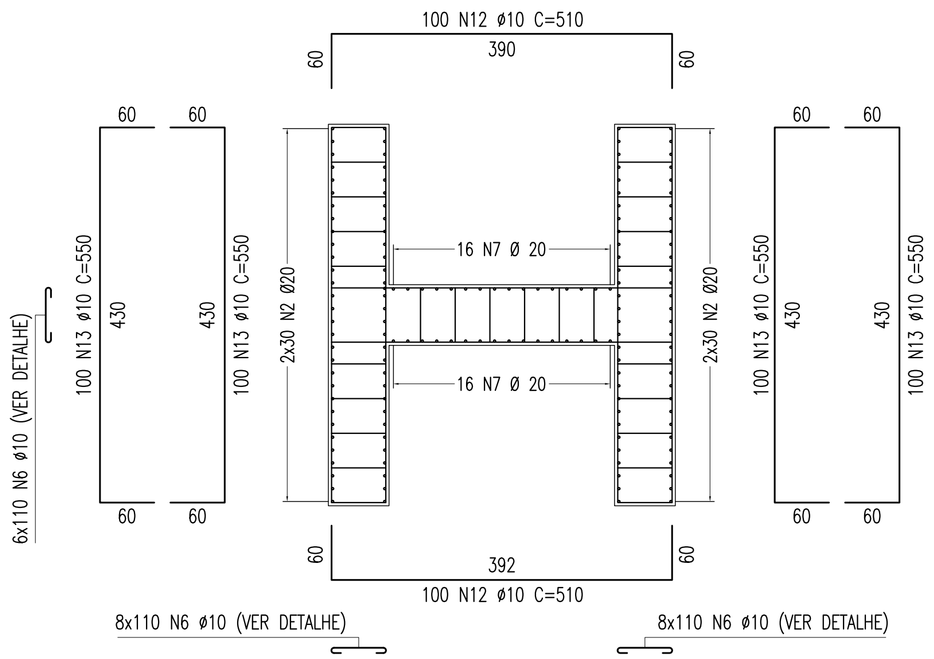

DETALHE - AÇOUGUEIRO

ESCALA - 1:12.5

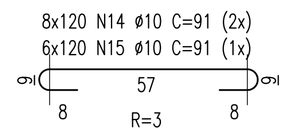

NOTAS

Concreto Pilar e Sapata: Fck=25Mpa

Nº	DISCRIMINAÇÃO	EMITENTE	VERIFICAÇÃO	APROVAÇÃO	CÓDIGO	OBJETO
02	REVISÃO DO PROJETO EXECUTIVO					
01	REVISÃO GERAL					

REVISÕES — DOCUMENTOS DE REFERÊNCIA

Consórcio CONCREMAT ENGENHARIA / atp engenharia ltda

Nº DE TRABALHO: 338.006 - CONTRATO CFN Nº: 107000/1-A

PROJ.	HUMBERTO LUIZ PEREIRA CREA: 3266 D-PE	
DES.	LUCIANO CLERICUZI	
VERIF.	HUMBERTO LUIZ PEREIRA	
RESP.TEC.	GILBERTO GONÇALVES / JOSÉ THEODOZIO	

CONVENÇÕES

SIGLA		
	/	/
	/	/
	/	/
	/	/

ESTA FOLHA É PROPRIEDADE DA CFN COMPANHIA FERROVIÁRIA DO NORDESTE E SEU CONTEÚDO NÃO PODE SER COPIADO OU REVELADO A TERCEIROS, A LIBERAÇÃO OU A APROVAÇÃO DESTE DOCUMENTO NÃO EXIME A DETALHISTA DE SUA RESPONSABILIDADE SOBRE O MESMO.

APROVAÇÃO

CFN COMPANHIA FERROVIÁRIA DO NORDESTE

LINHA: FERROVIA NOVA TRANSNORDESTINA

TRECHO: ELISEU MARTINS/PI - TRINDADE/PE

SUBTRECHO: LOTE 03 - OBRA 01

OBJETO: PROJETO EXECUTIVO

ESCALA: INDICADA

ARMAÇÃO - SAPATA E PILAR - P05

DESENHO Nº: TR-338.006-PE-OAE-31006

REV. 02

Arquivo: OAE-31006-APS(P5).dwg - Escala de plotagem: 1000/100 - SUPERIOR ISO A1