# ARMAÇÃO DA LAJE SUPERIOR – JUNTAS COM OS ENCONTROS E TRANSVERSINAS (X2)

## CORTE LONGITUDINAL

ESC 1:50

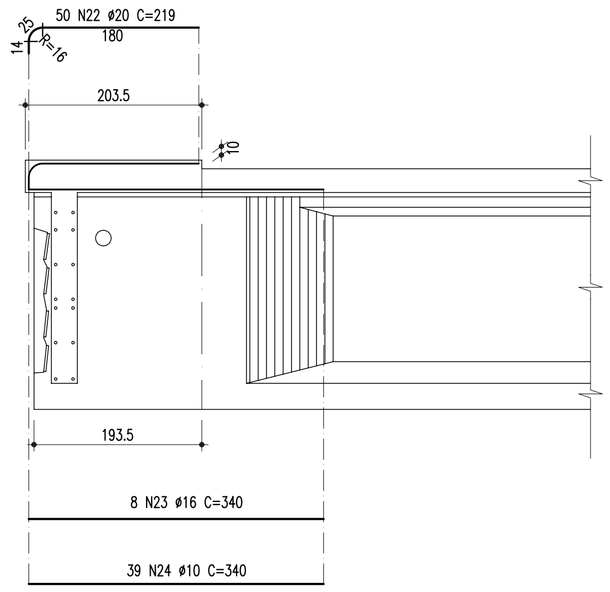


## CORTE AA

ESC 1:50

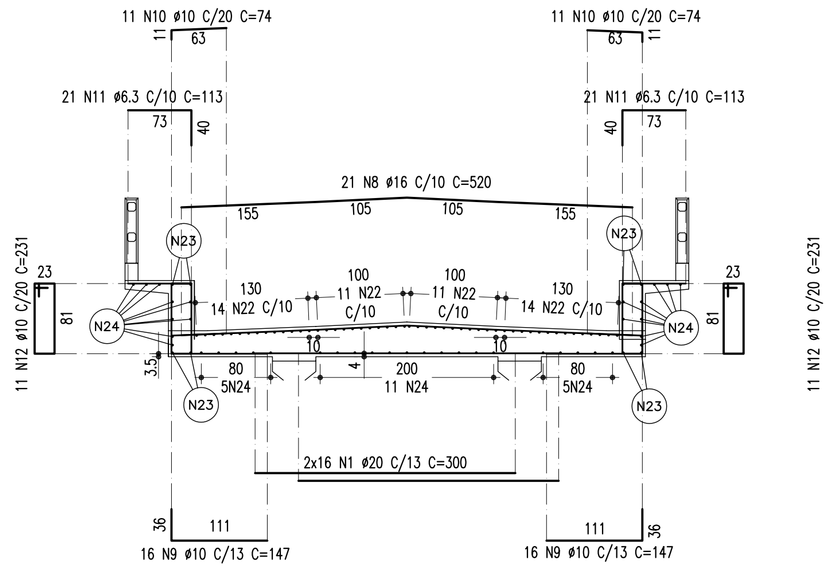


## VISTA SUPERIOR

ESC 1:50

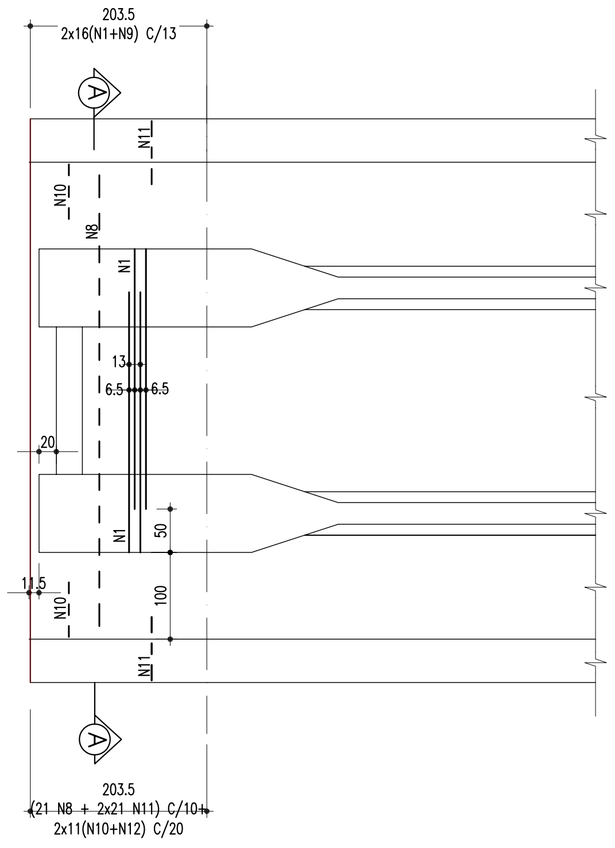


## ARM. TRANSVERSINAS EXTREMAS JUNTAS COM OS ENCONTROS

ESCALA – 1:50

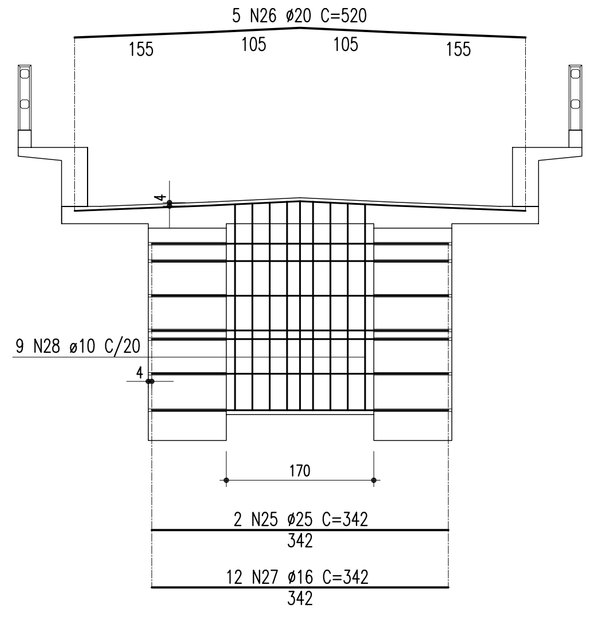


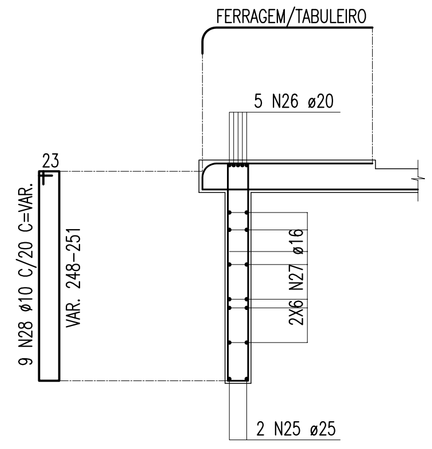


| TABELA DE FERROS | | | | | |
|---|---|---|---|---|---|
| TIPO | POS. | BIT. | QUANT. | C.Unt. (cm) | C.Tot. (cm) |
| ARM. DA LAJE SUPERIOR - JUNTAS COM OS ENCONTROS (2 X) | | | | | |
| CA-50A | 1 | 20 | 32 | 300 | 9600 |
| CA-50A | 8 | 16 | 21 | 520 | 10920 |
| CA-50A | 9 | 10 | 32 | 147 | 4704 |
| CA-50A | 10 | 10 | 22 | 74 | 1628 |
| CA-50A | 11 | 6.3 | 42 | 113 | 4746 |
| CA-50A | 12 | 10 | 22 | 231 | 5082 |
| CA-50A | 22 | 20 | 50 | 219 | 10950 |
| CA-50A | 23 | 16 | 8 | 340 | 2720 |
| CA-50A | 24 | 10 | 39 | 340 | 13260 |
| ARMAÇÃO TRANSVERSINAS EXTREMAS JUNTAS COM OS ENCONTROS (2 X) | | | | | |
| CA-50A | 25 | 25 | 2 | 342 | 684 |
| CA-50A | 26 | 20 | 5 | 520 | 2600 |
| CA-50A | 27 | 16 | 12 | 342 | 4104 |
| CA-50A | 28 | 10 | 9 | -VAR- | 2790 |

| RESUMO DO AÇO | | |
|---|---|---|
| PESO CA-50A Ø 6.3 | 94.92 m | 23.73Kg |
| PESO CA-50A Ø 10 | 549.28 m | 346.05Kg |
| PESO CA-50A Ø 16 | 354.88 m | 567.81Kg |
| PESO CA-50A Ø 20 | 498.00 m | 1245.00Kg |
| PESO CA-50A Ø 25 | 13.68 m | 54.72Kg |
| PESO TOTAL CA-50A | | 2237.31Kg |
| PESO TOTAL (x2 APOIOS) = 4474.62Kg | | |

| Nº | DISCRIMINAÇÃO | EMITENTE | VERIFICAÇÃO | APROVAÇÃO | CÓDIGO | OBJETO |
|---|---|---|---|---|---|---|
| 02 | REVISÃO DO PROJETO EXECUTIVO | | | | | |
| 01 | REVISÃO GERAL | | | | | |

REVISÕES — DOCUMENTOS DE REFERÊNCIA

Consórcio CONCREMAT ENGENHARIA / atp engenharia ltda

Nº DE TRABALHO: 338.006 - CONTRATO CFN Nº: 10700001-A

| | |
|---|---|
| PROJ. | HUMBERTO LUIZ PEREIRA CREA: 3266 D-PE |
| DES. | EUGENIO RIBEIRO |
| VERIF. | HUMBERTO LUIZ PEREIRA |
| RESP.TEC. | GILBERTO GONÇALVES / JOSÉ THEODÓZIO |

CONVENÇÕES

| SIGLA | | |
|---|---|---|
| | / | / |
| | / | / |
| | / | / |
| | / | / |

ESTA FOLHA É PROPRIEDADE DA CFN COMPANHIA FERROVIÁRIA DO NORDESTE E SEU CONTEÚDO NÃO PODE SER COPIADO OU REVELADO A TERCEIROS, A LIBERAÇÃO OU A APROVAÇÃO DESTE DOCUMENTO NÃO EXIME A DETALHISTA DE SUA RESPONSABILIDADE SOBRE O MESMO.

APROVAÇÃO

COMPANHIA FERROVIÁRIA DO NORDESTE

| | |
|---|---|
| LINHA: | FERROVIA NOVA TRANSNORDESTINA |
| TRECHO: | ELISEU MARTINS/PI - TRINDADE/PE |
| SUBTRECHO: | LOTE 02 - OBRA 06 |
| OBJETO: | PROJETO EXECUTIVO |
| ESCALA: INDICADA | ARMAÇÃO DA LAJE SUPERIOR - JUNTAS COM OS ENCONTROS E TRANSVERSINAS EXTREMAS |
| DESENHO Nº: | TR-338.006-PE-OAE-26022 |
| REV. | 02 |

Arquivo: OAE-26022-ALSE.dwg - Escala de plotagem: 1000/100 - SUPERIOR ISO A1