ELEVAÇÃO EM CORTE A-A (P08 = 12,50m)
ESCALA - 1:100

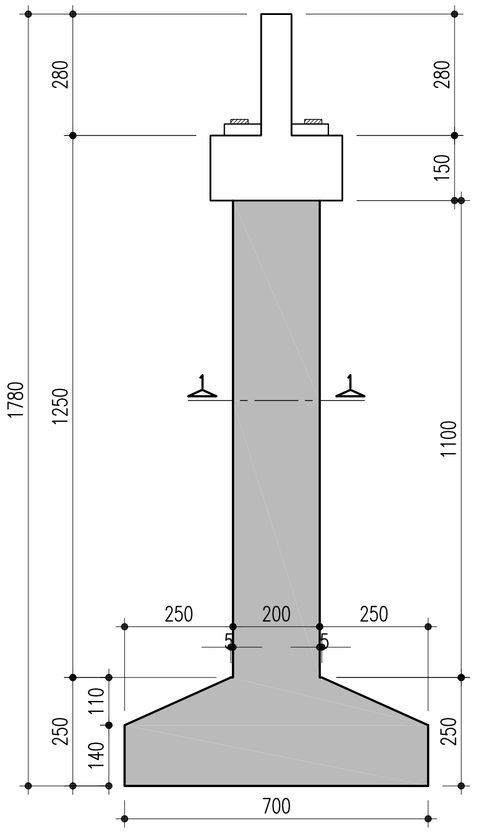

ELEVAÇÃO EM CORTE B-B (P08 = 12,50m)
ESCALA - 1:100

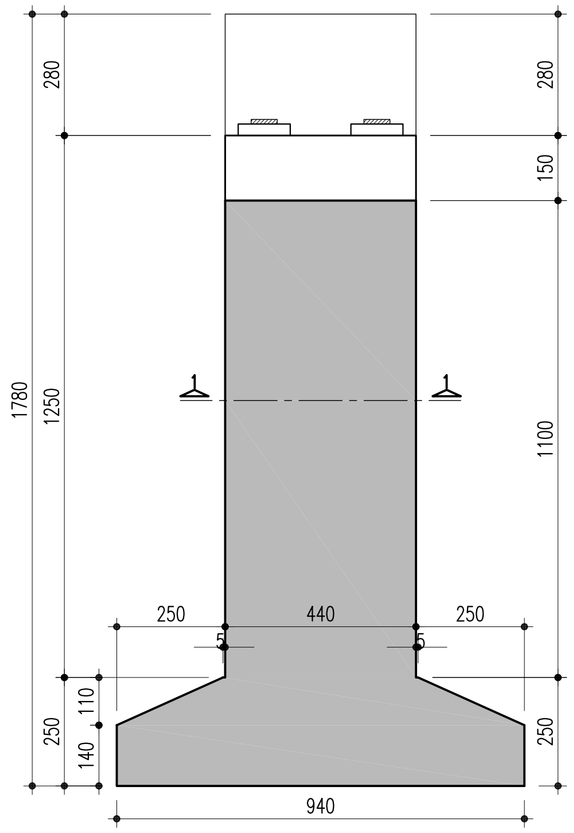

SAPATA - 700/940 - P08
ESCALA - 1:75

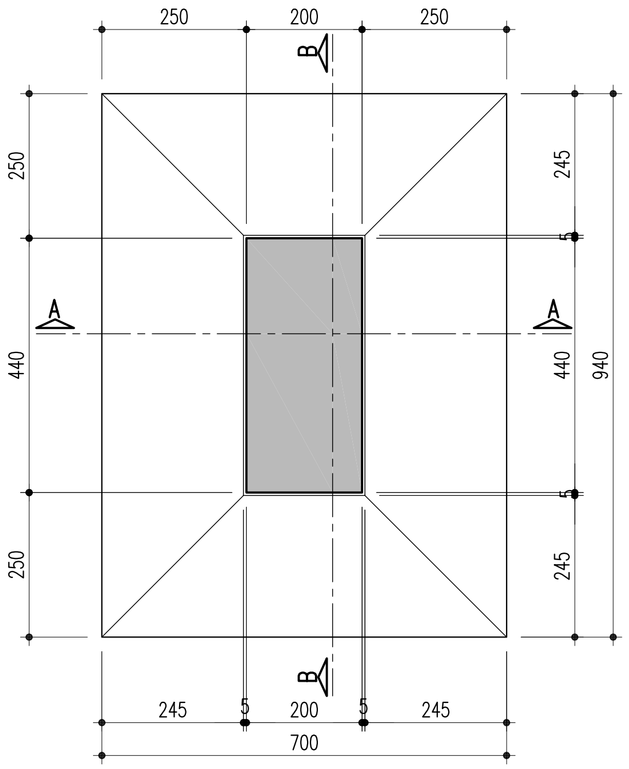

SEÇÃO 1-1
ESCALA - 1:50

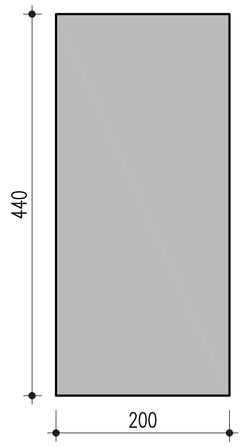

DETALHE: TRAVESSA E LOCAÇÃO DOS MONTANTES-85/120/21.5
ESCALA - 1:50

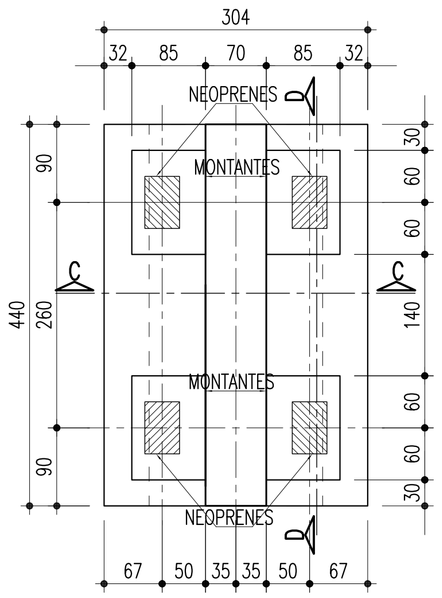

MONTANTES: 85/120/21.5 (4x)
ESCALA - 1:25

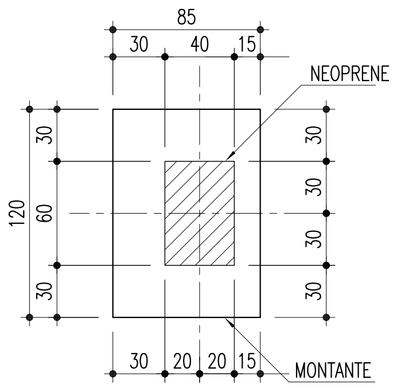

TRAVESSA - CORTE C-C
ESCALA - 1:50

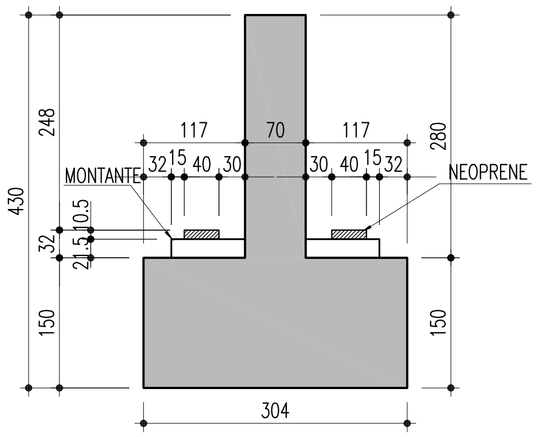

TRAVESSA - CORTE D-D
ESCALA - 1:50

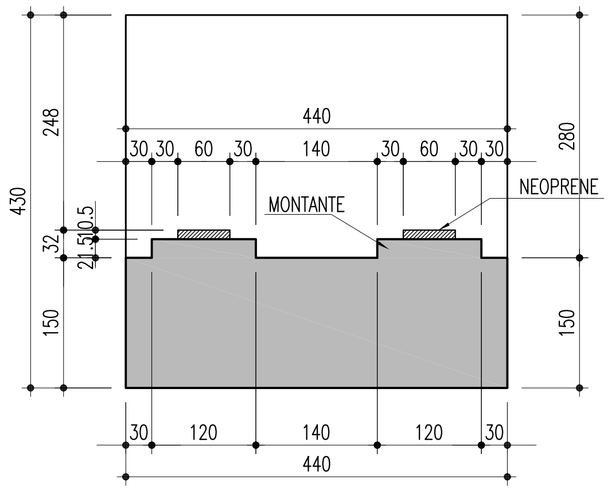

NOTAS:
Concreto Pilar e Sapata: Fck=25Mpa

Nº	DISCRIMINAÇÃO	EMITENTE	VERIFICAÇÃO	APROVAÇÃO	CÓDIGO	OBJETO
02	REVISÃO DO PROJETO EXECUTIVO					
01	REVISÃO GERAL					

REVISÕES — DOCUMENTOS DE REFERÊNCIA

Consórcio CONCREMAT ENGENHARIA atp engenharia ltda

Nº DE TRABALHO: 338.006 - CONTRATO CFN Nº: 10700001-A

PROJ.	HUMBERTO LUIZ PEREIRA CREA: 3266 D-PE
DES.	EUGENIO RIBEIRO
VERIF.	HUMBERTO LUIZ PEREIRA
RESP.TEC.	GILBERTO GONÇALVES / JOSÉ THEODÓZIO

CONVENÇÕES

SIGLA		
	/	/
	/	/
	/	/
	/	/

ESTA FOLHA É PROPRIEDADE DA CFN COMPANHIA FERROVIÁRIA DO NORDESTE E SEU CONTEÚDO NÃO PODE SER COPIADO OU REVELADO A TERCEIROS. A LIBERAÇÃO OU A APROVAÇÃO DESTE DOCUMENTO NÃO EXIME A DETALHISTA DE SUA RESPONSABILIDADE SOBRE O MESMO.

APROVAÇÃO

CFN COMPANHIA FERROVIÁRIA DO NORDESTE

LINHA:	FERROVIA NOVA TRANSNORDESTINA
TRECHO:	ELISEU MARTINS/PI - TRINDADE/PE
SUBTRECHO:	LOTE 02 - OBRA 06
OBJETO:	PROJETO EXECUTIVO
ESCALA: INDICADA	FÔRMA - SAPATA, PILAR E TRAVESSA - P08
DESENHO Nº:	TR-338.006-PE-OAE-26008
REV.	02

Arquivo: OAE-26008-FPTS (PB).dwg - Escala de plotagem: 1000/75 - SUPERIOR ISO A1