ARMAÇÃO DOS PILARES (P02 À P07 = 11,50m) – CORTE A–A

ESCALA – 1:75

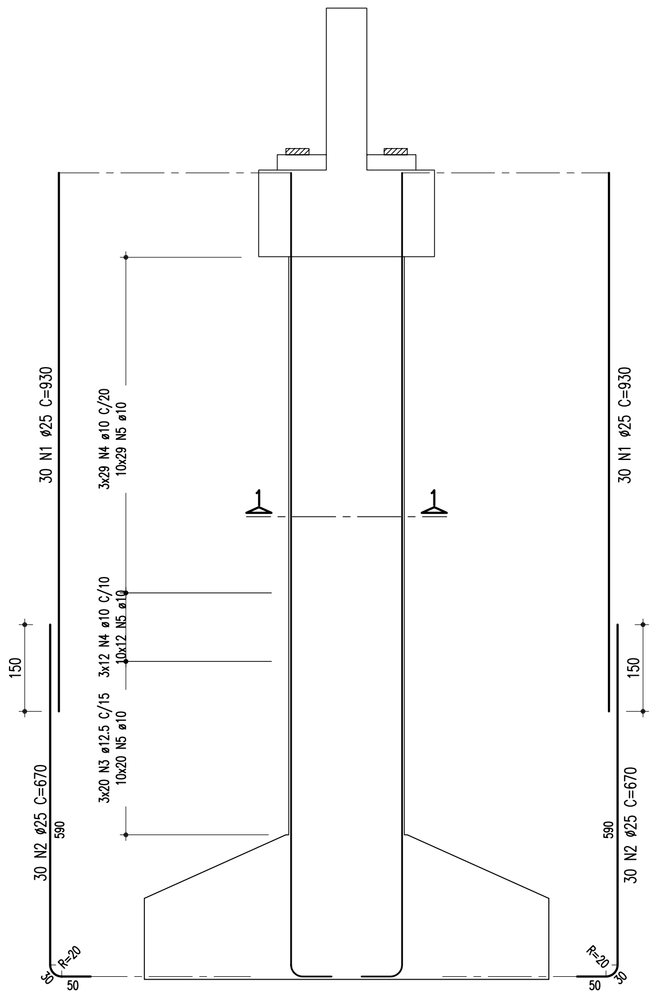

ARMAÇÃO DOS PILARES (P02 À P07 = 11,50m) – CORTE B–B

ESCALA – 1:75

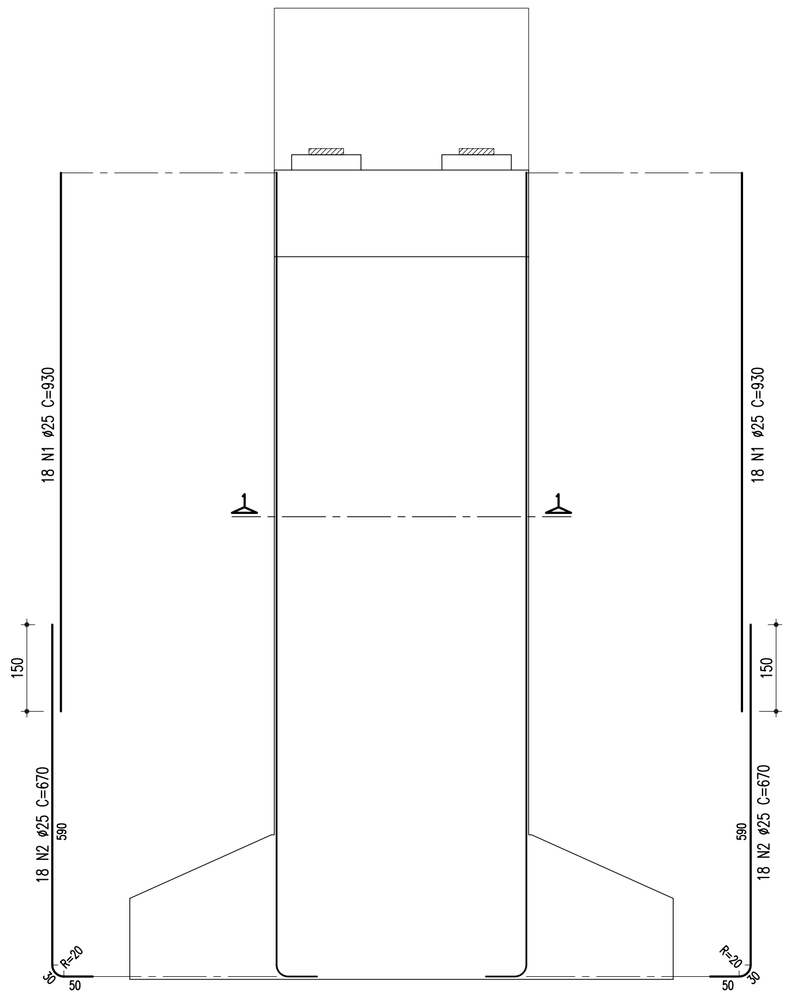

SEÇÃO 1–1

ESCALA – 1:75

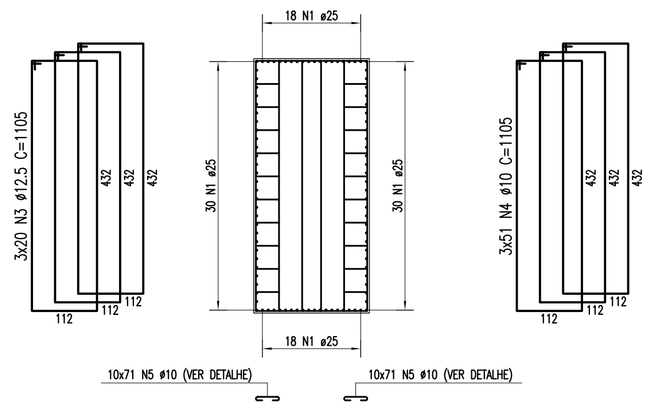

DETALHE DO AÇOUGUEIRO

ESCALA – 1:10

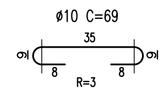

TABELA DE FERROS					
TIPO	POS.	BIT.	QUANT.	C.Unt. (cm)	C.Tot. (cm)
ARM. SAPATA: PILAR P02 À P07 = 11,50m (6 X)					
CA-50A	1	25.0	96	930	89280
CA-50A	2	25.0	96	600	57600
CA-50A	3	12.5	60	1105	66300
CA-50A	4	10.0	153	1105	169065
CA-50A	5	10.0	1420	69	97980
ARM. SAPATA: P02 À P07 (6X)					
CA-50A	6	12.5	23	876	20148
CA-50A	7	12.5	28	-VAR-	23884
CA-50A	8	20.0	68	925	62900
CA-50A	9	12.5	11	1116	12276
CA-50A	10	12.5	28	-VAR-	30520
CA-50A	11	20.0	51	1165	59415

RESUMO DO AÇO
(PARA 1 PILAR/SAPATA)

PESO CA-50A Ø 25	1468.80 m	5659.00Kg
PESO CA-50A Ø 20	1223.15 m	3016.00Kg
PESO CA-50A Ø 12.5	1531.28 m	1475.00Kg
PESO CA-50A Ø 10	2670.45 m	1682.00Kg
PESO SUB-TOTAL CA-50A		11980.00Kg

PESO TOTAL
(X6) = 71880.00Kg

NOTAS:
Concreto Pilar e Sapata: Fck=25Mpa

ARMAÇÃO DA SAPATA–700/940: (P02 À P07 = 11,50m)

ESCALA – 1:75

(FERRAGEM SUPERIOR)

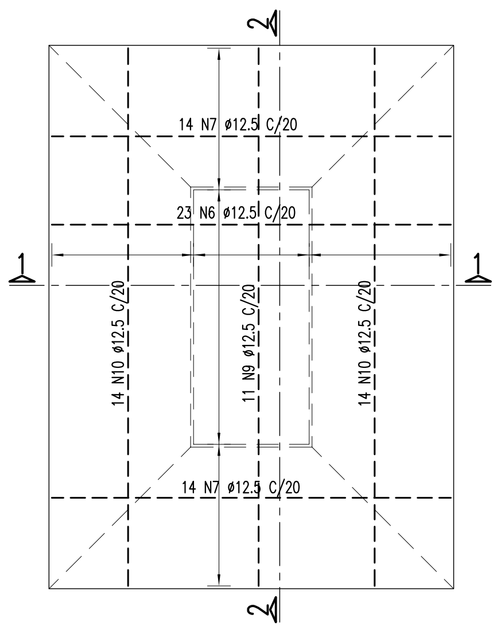

ARMAÇÃO DA SAPATA–700/940: (P02 À P07 = 11,50m)

ESCALA – 1:75

(FERRAGEM INFERIOR)

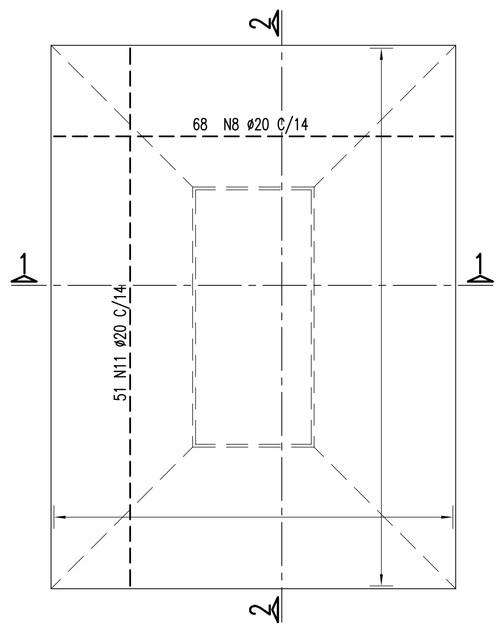

SEÇÃO 1–1

ESCALA – 1:75

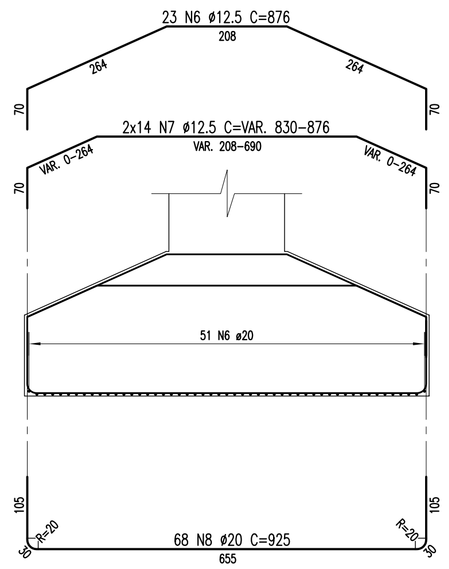

SEÇÃO 2–2

ESCALA – 1:75

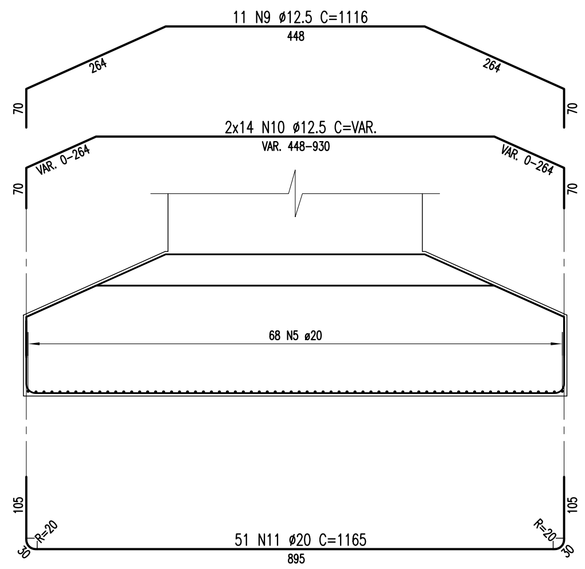

Nº	DISCRIMINAÇÃO	EMITENTE	VERIFICAÇÃO	APROVAÇÃO
02	REVISÃO DO PROJETO EXECUTIVO			
01	REVISÃO GERAL			

REVISÕES

CÓDIGO	OBJETO

DOCUMENTOS DE REFERÊNCIA

Consórcio CONCREMAT ENGENHARIA atp engenharia ltda

N° DE TRABALHO: 338.006 - CONTRATO CFN Nº: 10700001-A

PROJ.	HUMBERTO LUIZ PEREIRA CREA: 3266 D-PE	SIGLA	/
DES.	EUGENIO RIBEIRO		/
VERIF.	HUMBERTO LUIZ PEREIRA		/
RESP.TEC.	GILBERTO GONÇALVES / JOSÉ THEODÓZIO		/

CONVENÇÕES

ESTA FOLHA É PROPRIEDADE DA CFN COMPANHIA FERROVIÁRIA DO NORDESTE E SEU CONTEÚDO NÃO PODE SER COPIADO OU REVELADO A TERCEIROS. A LIBERAÇÃO OU A APROVAÇÃO DESTE DOCUMENTO NÃO EXIME A DETALHISTA DE SUA RESPONSABILIDADE SOBRE O MESMO.

APROVAÇÃO

/

/

/

/

COMPANHIA FERROVIÁRIA DO NORDESTE

LINHA:	FERROVIA NOVA TRANSNORDESTINA
TRECHO:	ELISEU MARTINS/PI - TRINDADE/PE
SUBTRECHO:	LOTE 02 - OBRA 06
OBJETO:	PROJETO EXECUTIVO
ESCALA: INDICADA	ARMAÇÃO - SAPATA E PILAR P02 À P07
DESENHO Nº:	TR-338.006-PE-OAE-26007
REV.	02

Arquivo: OAE-50007-APS (P2 A P7 .dwg – Escala de plotagem: 1000/75 - SUPERIOR ISO A1