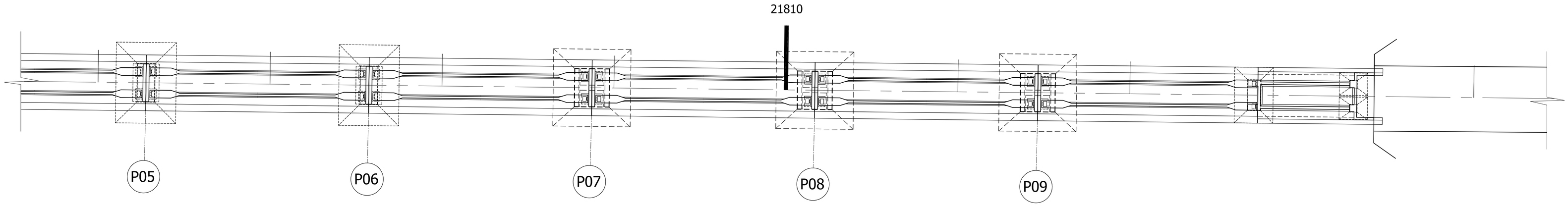

LOCAÇÃO E SITUAÇÃO DA OBRA 06

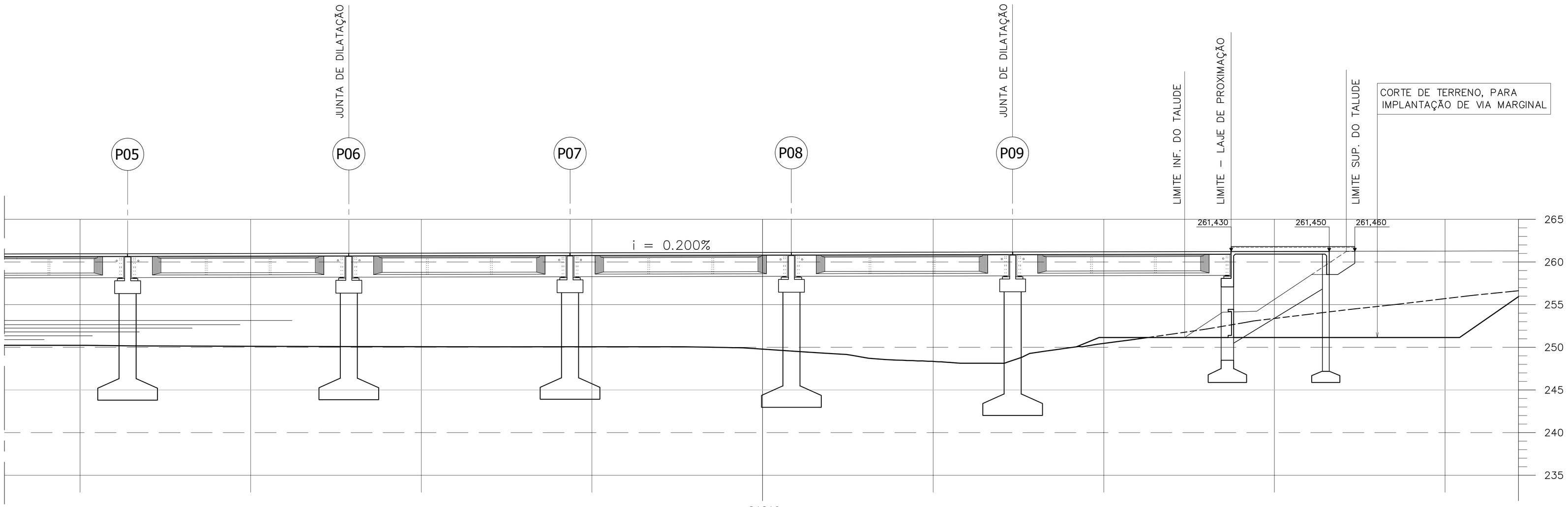

CORTE EM ELEVAÇÃO

Nº	DISCRIMINAÇÃO	EMITENTE	VERIFICAÇÃO	APROVAÇÃO	CÓDIGO	OBJETO
02	REVISÃO DO PROJETO EXECUTIVO					
01	REVISÃO GERAL					

REVISÕES — DOCUMENTOS DE REFERÊNCIA

Consórcio CONCREMAT ENGENHARIA atp engenharia ltda

Nº DE TRABALHO: 338.006 - CONTRATO CFN Nº: 10700001-A

PROJ.	HUMBERTO LUIZ PEREIRA CREA: 3266 D-PE
DES.	EUGENIO RIBEIRO
VERIF.	HUMBERTO LUIZ PEREIRA
RESP.TEC.	GILBERTO GONÇALVES / JOSÉ THEODÓZIO

CONVENÇÕES

- EIXO DE LOCAÇÃO
- LASTRO
- FAIXA DE DOMÍNIO
- OFF-SET DE ATERRO
- OFF-SET DE CORTE
- SUPERFÍCIE EXISTENTE
- GREIDE DE TERRAPLENAGEM

SIGLA / / / / / / / /

ESTA FOLHA É PROPRIEDADE DA CFN COMPANHIA FERROVIÁRIA DO NORDESTE E SEU CONTEÚDO NÃO PODE SER COPIADO OU REVELADO A TERCEIROS. A LIBERAÇÃO OU A APROVAÇÃO DESTE DOCUMENTO NÃO EXIME A DETALHISTA DE SUA RESPONSABILIDADE SOBRE O MESMO.

APROVAÇÃO / / / /

CFN COMPANHIA FERROVIÁRIA DO NORDESTE

LINHA:	FERROVIA NOVA TRANSNORDESTINA
TRECHO:	ELISEU MARTINS/PI - TRINDADE/PE
SUBTRECHO:	LOTE 02 - OBRA 06
OBJETO:	PROJETO EXECUTIVO
ESCALA: 1:250	LOCAÇÃO E SITUAÇÃO PACIAL (PARTE 02)
DESENHO Nº:	TR-338.006-PE-OAE-26003
REV.	02

Arquivo: OAE-26003-L P2.dwg - Escala de plotagem: 1000/250 - SUPERIOR ISO A1